Profesionálové v nýtovací technice

Program a program náhradních dílů 2016/17

Trhací nýty, nýtovací matice a nýtovací nářadí

GESIPA®

5 dobrých důvodů pro GESIPA®

Intenzivní poradenství a spolupráce s našimi zákazníky ve vývojové fázi a během sériové výroby jsou zárukou maximálně hospodárných řešení technologií spojování specificky přizpůsobených dané aplikaci. Technická optimalizace je s vynaložením minimálního úsilí a nákladů často možná i v případě už existujících výrobních procesů, a sice kombinací několika individuálních rozměrů. Snížení skladových zásob jednotlivých výrobků pomáhá šetřit náklady spojené s logistikou a manipulací a snižuje nebezpečí záměny a z toho vyplývající následné náklady v procesu výroby. GESIPA® je mezinárodně etablovanou společností, která je díky krátkým dodacím vzdálenostem schopna zajistit zákazníkům na celém světě dostupnost všech výrobků GESIPA® a jejich servis. Trvalá úspora nákladů na zabezpečení kvality je možná i díky rozsáhlé kontrole kvality zboží před jejich vyexpedováním a díky různorodým volitelným možnostem monitorování postupů nýtování během výrobního procesu. Se svým inovačním komplexním systémem, který se skládá ze spojovacího prvku, aplikačního nářadí a montážní techniky, je GESIPA® schopna poskytovat komplexní odborná řešení.

01 Hospodárnost
Spojovací prvky přizpůsobené specifickému použití

02 Snížení logistických nákladů
Snížení různorodosti dílů

03 Krátké dodací vzdálenosti
Výrobní provozy v Evropě, USA a Asii

04 Komplexní systém
Spojovací prvky, spojovací nářadí a montážní technika

05 Snížení nákladů na zabezpečení kvality
Rozměrová kontrola jednotlivých šarží, dokumentace k jednotlivým funkcionalitám a monitorování procesů nýtování

VIDEO

Imageové video společnosti GESIPA®

Přehled

Obsah: Strana 12.

DŮLEŽITÉ UPOZORNĚNÍ

Od **1.1.2016** platí u firmy GESIPA **nová čísla artiklů.**

V našem katalogu naleznete výhradně nová čísla artiklů. Samozřejmě si můžete i nadále objednávat pod původním číslem artiklu.

Omluvte prosím případně vzniklé nepříjemnosti. Jsme přesvědčeni, že díky této změně budeme moci vyřizovat vaše objednávky ještě rychleji a pohodlněji.

Přiřazení původních čísel artiklů k novým číslům naleznete online ke stažení na:

www.gesipa.com/en/new-partnumbers

Nebo si oskenujte tento QR kód.

1 ***Trhací nýty***

2 ***Bezkabelové nýtovací nářadí na trhací nýty***
Ruční nýtovací nářadí na trhací nýty
Akumulátorové nýtovací nářadí na trhací nýty

3 ***Pneumatické nýtovací nářadí na trhací nýty***
Pneumaticko-hydraulické nářadí na trhací nýty
Nýtovací nářadí pro čepy s uzavíracím kroužkem

4 ***Nýtovací matice***

5 ***Bezkabelové nýtovací nářadí na nýtovací matice***
Ruční nýtovací nářadí na nýtovací matice
Akumulátorové nýtovací nářadí na nýtovací matice

6 ***Pneumatické nýtovací nářadí na nýtovací matice***
Pneumaticko-hydraulické nýtovací nářadí na nýtovací matice

7 DIY ***Do it yourself***
Program pro domácí dílnu, mini balíčky trhacích nýtů, mini balíčky nýtovacích matic

8 ***Nýtovací nářadí pro trhací nýty***
Náhradních dílů

9 ***Nýtovací nářadí pro nýtovací matice***
Náhradních dílů

10 POS ***Point of Sale***
Profesionální centrum

GESIPA Blindniettechnik GmbH

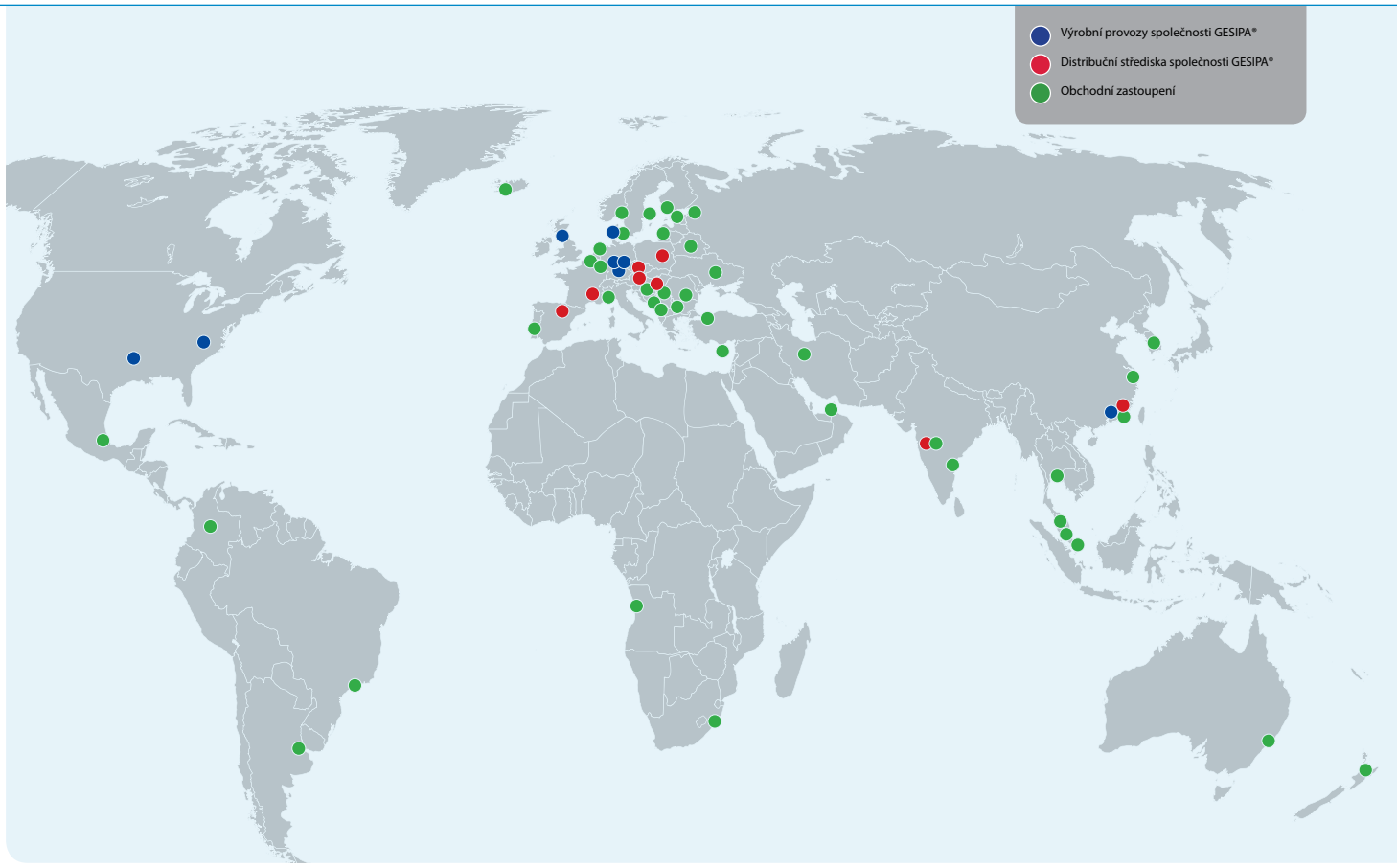

GESIPA® – Přední mezinárodní společnost s osmi výrobními provozy na celém světě – z toho třemi v Německu

Společnost GESIPA Blindniettechnik GmbH, založená v roce 1955 panem Dr. Hans-Georgem Biermannem a jeho manželkou Ibethou Biermannovou, se v průběhu desetiletí vyvinula na přední mezinárodní společnost v oblasti technologie nýtování trhacími nýty. Díky vysoké kvalitě, spolehlivosti upevňovacích nástrojů a inovativnímu, vysoce kvalitnímu nýtovacímu nářadí GESIPA® se společnost GESIPA® stala cenným a uznávaným partnerem v obchodní a průmyslové oblasti.

Přes 700 zaměstnanců v osmi výrobních provozech v různých zemích světa, z toho ve třech v Německu, vyrábí denně s velkým nasazením a osobní angažovaností kvalitní a inovativní produkty.

Prodej v zahraničí zabezpečuje jedenáct dceřiných společností a více než čtyřicet zahraničních zastoupení.

Společnost GESIPA® , která byla do konce roku 2008 rodinným podnikem, je v současnosti členem mezinárodní skupiny SFS a je dokonale připravena na to, aby i v budoucnosti zvládala bez jakýchkoliv problémů výzvy svých partnerů v oblasti průmyslu a obchodu díky novým idejím zaměřeným na zvyšování výkonnosti.

BÝT CO NEJBLÍŽE ZÁKAZNÍKŮM a VYSOKÁ FLEXIBILITA jsou ve společnosti GESIPA® cíle, které stojí na předním místě.

GESIPA Blindniettechnik GmbH

Společnost GESIPA® je jedním z posledních výrobců spojovací techniky v Německu, který je absolutně věrný danému odvětví. Mnohé společnosti v oblasti prodeje nářadí a nástrojů to dokážou ocenit, a proto s firmou GESIPA®rády a úspěšně spolupracují. Můžeme se pochlubit hustou sítí terénních servisních pracovníků, kteří jsou schopni kompetentně zodpovědět všechny otázky týkající se technologie nýtování trhacími nýty; interní pracovníci a zaměstnanci na úseku vyexpedování garantují plynulý průběh a rychlé, spolehlivé dodávky.

Technický odbyt se svými pěti divizemi **Industrial Applications (R-IA), Automotive Riveting (R-AR), Equipment Manufacturer (R-EM), Distribution & Retail (R-DR)** a **Solid Riveting (R-SR)** se stará a o zákazníky s maximálními nároky v tuzemsku i zahraničí a poskytuje jim poradenské služby. Společně s vývojáři, plánovači výroby a specialisty pro oblast kvality se vyvíjejí upevňovací řešení, která jsou optimální z hlediska techniky i hospodárnosti.

Dvěma z největších zákaznických skupin společnosti GESIPA® v oblasti průmyslu je automobilový průmysl a subdodavatelé automobilového průmyslu. Právě v těchto sektorech jsou kladeny vysoké požadavky na náročná, bezpečná a hospodárná řešení v oblasti spojování.

Inovační připravenost a kreativita všech zaměstnanců a zaměstnankyň přispívá k trvalé spokojenosti zákazníků a partnerské spolupráci, aby si GESIPA® zachovala a rozšiřovala svoji vedoucí pozici na trhu i v budoucnosti.

Ve skupině produktů nýtovacího nářadí zajišťují rozhodující výhodu na trhu výrobky orientované na budoucnost, jako je systém automatického nýtování GAV, neustále vyvíjená série akumulátorového nýtovacího nářadí na trhací nýty s novými nástroji opatřenými příslušnou ochranou, konstrukční řada TAURUS®, technologie podávání nýtů ze zásobníku a i nýtovací nářadí pro nýtovací matice FireFox® 1 a FireFox® 2.

Ať už jde o hluboká místa, úzké meziprostory nebo klikatý přístup, široký sortiment příslušenství umožňuje pokrytí téměř všech požadovaných aplikací.

Inovační upevňovací nářadí, jakým je produktová řada Poly-Grip®, strukturovaný nýt G-Bulb nebo trhací nýty BULB-TITE®, původně vyvinuty pro průmyslový a stavební sektor, se díky svým přednostem uplatní i na jiných trzích.

Nesčetněkrát osvědčenou spolehlivost a konstantní výkon dosahuje společnost GESIPA® díky dlouholetým zkušenostem v oblasti výroby a díky konceptu kvality, který je v tomto odvětví jedinečným.

Zaměstnanci s vysokou kvalifikací, dokonalá výrobní zařízení a organizace kontroly kvality monitorující výrobu jsou garantem plnění i těch nejnáročnějších požadavků zákazníků. Vedle kontrol rozměrů, tolerancí a materiálové kvality vstupujících materiálů jsou před opuštěním závodu i hotové výrobky podrobovány rozsáhlým kvalitativním kontrolám. Všechny výrobky společnosti GESIPA® odpovídají požadavkům směrnice RoHS 2011/65/EU.

Všechny výrobní procesy společnosti GESIPA® jsou certifikovány v rámci certifikačního systému managementu kvality dle DIN EN ISO 9001 a ISO TS 16949.

Divize společnosti GESIPA®

GESIPA® – Hospodárná řešení spojovací technologie s optimalizací pro příslušné aplikace

Technologie nýtování GESIPA® se zaměřuje na **pět** segmentů odběratelů. V popředí stojí přímé spojení se zákazníkem a jeho požadavky, s cílem koncipování hospodárných řešení spojovacích technologií optimalizovaných pro příslušné aplikace.

Divize Distribution & Retail (R-DR)
GESIPA tradičně úzce spolupracuje se specializovanými prodejci. Divize Distribution & Retail disponuje v tuzemsku i v zahraničí hustou sítí obchodních zástupců, kteří jsou schopni poskytovat specializovaným prodejcům kompletní poradenství ve všech otázkách týkajících se nýtovací techniky. Podpora sahá od poradenství a školení přímo na místě až po pravidelné účasti na obchodních akcích, například firemních veletrzích. GESIPA nabízí účinnou pomoc při prodeji pomocí prodejních stojanů, jako je např. známé Profi-Center. Kromě toho se obchodní zástupci firmy GESIPA mohou kdykoliv obrátit na jiné obchodní divize GESIPA, které jim poskytnou odborné informace.

Divize Equipment Manufacturer (R-EM)
Divize Unit Equipment Manufacturer se člení na oblast nářadí a servisní techniky. Kvůli specializaci na obě produktové oblasti „Plně automatické zpracování trhacích nýtů“ a „Monitorování procesů“ se potřeby zákazníků a technické požadavky podrobují co nejpřesnější analýze a následně se společně hledají technicky optimální a z hospodářského hlediska zajímavá řešení. Servisní technik je zodpovědný za uvedení nářadí do provozu přímo na místě, za tzv. After-Sales-Service, tj. servis poskytovaný po realizaci obchodu, jakož i za disponibilnost nářadí u zákazníka.

Divize společnosti GESIPA®

Divize Industrial Applications (R-IA)
Divize Industrial Applications zaměřuje svoji pozornost na vybrané segmenty ve všeobecných průmyslových odvětvích, kde může díky rozsáhlému odvětvovému know-how generovat další užitky pro zákazníky. Spínací technika, klimatizační technika, technika budov, jakož i skladovací technika, to jsou jen některé z množství oblastí, na které zaměřuje své aktivity divize R-IA. Vycházejíc z filozofie společnosti GESIPA® je pozornost zaměřená obzvláště na postupy orientované na dané použití. Mnoho zkušeností, rozsáhlé odborné vědomosti a speciální poznatky ve vybraných oblastech umožňují neustálé a trvalé zvyšování užitku pro zákazníky v těchto odvětvích. Zákazník dostává nabídku na technologii spojování, která je „ušitá na míru" jeho požadavkům, zároveň s doporučením použití vhodné přístrojové techniky. V popředí je komplexní systém skládající se ze spojovacích prvků, přístrojové techniky a montáže, s cílem vytvořit pro zákazníky podle možnosti co nejhospodárnější a nejefektivnější řešení. Snahou společnosti je kromě toho systematické rozšiřování působnosti na jednotlivé segmenty zákazníků v tuzemské i mezinárodní oblasti, s cílem budování dlouhodobých kontaktů se zákazníky.

Divize Automotive Riveting (R-AR)
Výrobce automobilů a subdodavatele automobilového průmyslu s různými tematickými oblastmi má na starosti divize Automotive Riveting. Protože z jednotlivých tematických oblasti vyplývají velmi různorodé a specifické požadavky, je tato divize rozčleněná na další odborné sekce Seating, Doormodules, a Safetyparts. Nejdůležitější, známí technologicky vyspělí klíčoví zákazníci, kteří se na společnost GESIPA® obracejí se svými požadavky a značnou měrou tím přispívají i k jejímu dalšímu rozvoji, mají na starosti vysoce kvalifikovaní manažeři ve funkci Key Account Manager.

Divize Solid Riveting (R-SR) (W+O)
Divize Solid Riveting se sídlem v Olpe, Severním Porýní- Vestfálsku, vyrábí plné nýty, poloviční duté nýty a studené výkovky téměř výlučně podle výkresů zákazníků. Klíčovým trhem této divize je německý automobilový průmysl a průmysl užitkových vozidel. Zejména pro nákladní vozidla, jako například kamióny Daimler, se vyrábějí nýty do rámových konstrukcí se speciálně vyvinutou protikorozní povrchovou úpravou, tzv. povrchovou vrstvou SheraBlack®. Ale i komplexnější díly na tvarování za studena pro dodavatele komplexních systémů (tzn. Tier One Supplier) jsou důležitým trhem pro divizi Solid Riveting.

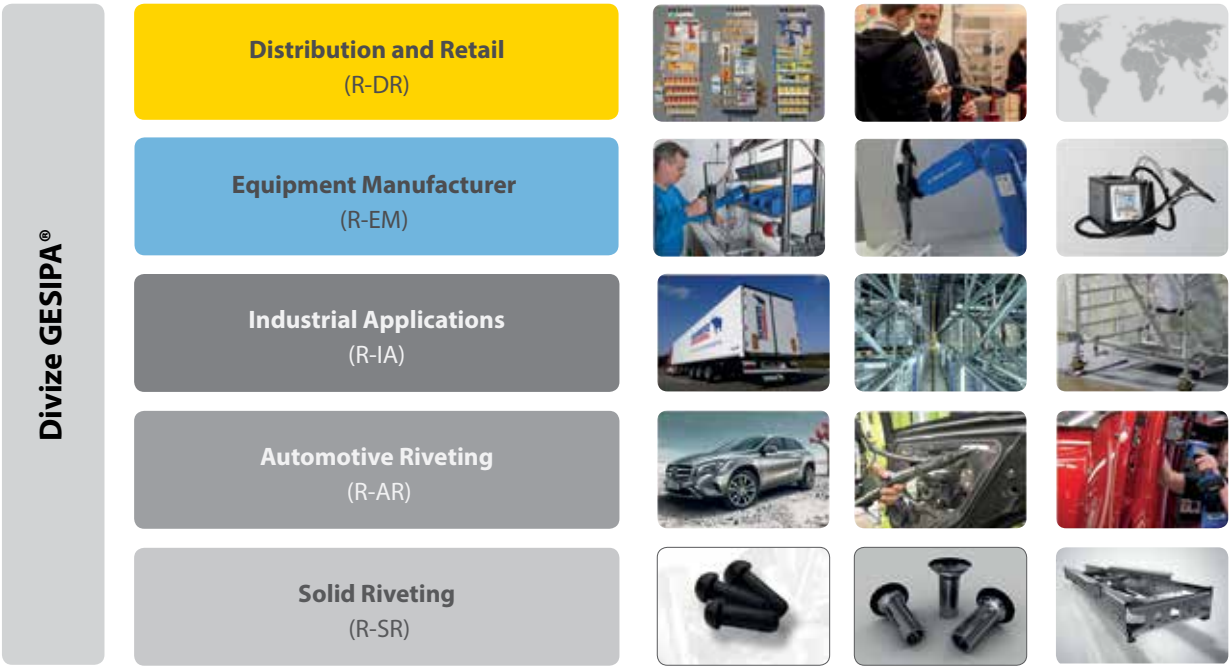

Novinky ve firmě GESIPA®

Nýtovací matice – hliníkové, uzavřené (CAP®)
strana 200

G-Speed®
strana 74

Úhlová hlava 90° pro sérii Bird Pro
strana 95

NEW
FireFox® 1 F
Axial eco
strana 238
PowerBird® Pro
strana 90

Průvodce katalogem

Úkolem průvodce katalogem je usnadnit vám vyhledávání v našem katalogu. Vysvětlené jsou v něm nejdůležitější zkratky, symboly, barevná označení.

Legenda barevného označení jednotlivých materiálů trhacích nýtů

- hliník
- ocel
- měď
- nerez ocel A2
- nerez ocel A4
- plast
- plast Monel® (slitina niklu a mědi)

Informace o číslech stran

Tato značka odkazuje na čísla stran v katalogu.

20

Značka CE/Značka shody

V červnu 2013 vstoupilo v platnost nařízení EU č. 305/2011 o stavebních výrobcích. Schválené výrobky jsou v našem katalogu označeny značkou CE. Příslušné schvalovací dokumenty naleznete a můžete si stáhnout na internetové stránce **www.gesipa.com**.

CE V souladu s atestem ETA **ETA-13/0255**

Zkratky

V oblasti trhacích nýtů se údaj o síle materiálu uvádí zkratkou **MS**.

Novinky

jsou označeny následující značkou

NEW

QR-Codes / Videa

I společnost GESIPA® jde s dobou - naskenováním kódu QR získáte přístup k dalším informacím nebo videům představujícím jednotlivé výrobky. Potřebujete k tomu tablet nebo notebook s kamerou a software pro načtení kódu QR.

VIDEO

Video

Informace o produktech

Katalog náhradních dílů

Zohledněte, prosím, že se čísla technických výkresů mohou z technických důvodů změnit. Při objednávání náhradních dílů proto doporučujeme uvádět pouze čísla výrobků.

Další rozměry a barvy obdržíte na vyžádání.

Vyhrazujeme si změny pro celý katalog. Za omyly a tiskové chyby neručíme.

Všechny uvedené ceny jsou bez DPH. DPH se připočítá na faktuře. Cena stanovená ze závodu kromě obalu.

Pro všechny přístroje zakoupené po 1. květnu 2013 platí záruka v délce 24 měsíců, pro akumulátory 12 měsíců, vždy podle podmínek uvedených v návodech k obsluze.

DŮLEŽITÉ UPOZORNĚNÍ

Od **1.1.2016** platí u firmy GESIPA **nová čísla artiklů.** V našem katalogu naleznete výhradně nová čísla artiklů. Samozřejmě si můžete i nadále objednávat pod původním číslem artiklu. Omluvte prosím případně vzniklé nepříjemnosti. Jsme přesvědčeni, že díky této změně budeme moci vyřizovat vaše objednávky ještě rychleji a pohodlněji.

Přiřazení původních čísel artiklů k novým číslům naleznete online ke stažení na: www.gesipa.com/neue-artikelnummern Nebo si oskenujte tento QR kód.

Novinky ve firmě GESIPA®

NEW

Trhací nýty PolyBulb		*strana 64*
G-Speed®		*strana 74*
PowerBird® Pro		*strana 90*
Úhlová hlava 90° pro sérii Bird Pro		*strana 95*
Prodloužení záchytné nádoby pro sérii Bird Pro		*strana 96*
PowerBird® SRB 6,4		*strana 178*
TAURUS® 4 SRB		*strana 180*
Nýtovací matice – ocelové, částečný čtyřhran		*strana 194*
Nýtovací matice – hliníkové, uzavřené (CAP®)		*strana 200*
Nýtovací matice – ocelové, uzavřené (CAP®)		*strana 201*
PolyGrip® nýtovací matice s rýhovaným tělem		*strana 208*
FireFox® 1 F Axial eco		*strana 238*
FireFox® 2 F Axial eco *s aktivací přítlaku a počítacím senzorem*		*strana 242*
Mini-Pack PolyGrip® *Trhací nýty a Nýtovací matice*		*strana 260*

Obsah

24 Program dodávek nýtovací techniky

1 Trhací nýty

Trhací nýty 26

PolyGrip®, barevné trhací nýty, SolarGrip®, CAP®-trhací nýty, speciální trhací nýty, G-Bulb, PolyBulb, MEGA-GRIP®, BULB-TITE®, TRI-FOLD®, G-Speed® 42

2 Bezkabelové nýtovací nářadí na trhací nýty

Ruční nýtovací nářadí pro trhací nýty 78

NTS, NTX, NTX-F, Flipper®, HN 2, HN 2-BT, SN2

Akumulátorové nýtovací nářadí pro trhací nýty 86

Bird Pro-Serie 86

AccuBird® Pro, PowerBird® Pro Gold Edition, PowerBird® Pro Gold Edition s přítlakem, PowerBird® Pro

Rodina Bird 97

AccuBird®, PowerBird®, PowerBird® Solar, PowerBird® Gold Edition

Pneum.-hydraulické nářadí na trhací nýty

3 TAURUS®-Serie 114

TAURUS® 1-6 120

Varianty TAURUS®: TAURUS® 2/K, TAURUS® 2/AS, TAURUS® 2/24, TAURUS® 1-4 s počítacím zařízením eco, TAURUS® 1-4 s počítacím zařízením eco, TAUREX 1-6, TAURUS® 1-4 Axial eco, TAURUS® 1-4 Axial, TAUREX 1-4 Axial compact, TAUREX Axial 1-4, TAURUS® 1-4 C 128

Technologie podávání nýtů ze zásobníku 142

TAURUS® 1 Speed Rivet, TAURUS® 2 Speed Rivet, TAURUS® 1 Speed Rivet Axial eco, TAURUS® 2 Speed Rivet Axial eco

Pneum.-hydraulické nářadí na trhací nýty 150

PH1, PH2, PH 2000, PH 2000 BT, PH2 VK, PH Axial

Montážní stůl GESIPA® 148

Automatická nýtovací zařízení 164

GAV 8000 eco, GAV 8000 electronic, GAV HF

Nářadí pro nýty s uzavíracím kroužkem 176

PowerBird® SRB 4,8, PowerBird® SRB 6,4, TAURUS® 3 SRB, TAURUS® 4 SRB TAURUS® 4 SRB s úhlovou hlavou 90° compact

Obsah

182 Program dodávek - technika nýtování nýtovacích matic

4 Nýtovací matice

Nýtovací matice 190
Nýtovací matice – uzavřené (CAP®) 200
Nýtovací matice PolyGrip® 202
PolyGrip® nýtovací matice rýhované 205
Nýtovací šrouby 206
PolyGrip®-Nýtovací šrouby rýhované 208
Nýtovací matice s hadicovou přípojkou 209

5 Bezkabelové nýtovací nářadí na nýtovací matice

Ruční nýtovací nářadí na nýtovací matice 212
GBM 10, GBM 20, GBM 30, FireFly
Akumulátorové nýtovací nářadí na nýtovací matice 218
FireBird®, FireBird® Gold Edition, FireBird® s přestavovací sadou pro nýtovací šrouby

6 Pneum.-hydraulické nýtovací nářadí na nýtovací matice

FireFox® 1 F, FireFox® 2 F, FireFox® 2, FireFox® 2 F L, FireFox® 1 F s přestavovací sadou pro nýtovací šrouby,
FireFox® 2 s přestavovací sadou pro nýtovací šrouby, FireFox® 1 F Axial eco,
FireFox® 2 F Axial eco, FireFox® 2 F Axial eco s aktivací přítlaku a počítacím senzorem,
FireFox® 2 C, FireRex®, GBM 95 224

254 Do it yourself (DIY)

7 Ruční nýtovací nářadí pro trhací nýty, Sortimenty, Ruční nýtovací nářadí na nýtovací matice, Mini balíčky 254

262 Katalog náhradních dílů

8 Nýtovací nářadí pro trhací nýty 264

9 Nýtovací nářadí pro nýtovací matice 328

348 Point of sale

10 Profesionální centrum, Prodejní stěna, Firemní veletrhy 348

Speciální trhací nýt GESIPA®

GESIPA® vyrábí vždy podle nejnovějšího stavu techniky.
Na kvalitu GESIPA® se můžete spolehnout. Vyžadujte nás!

Nepřetržité investice do kvalifikace zaměstnanců a výrobních strojů jsou zárukou optimálních výrobků. Neustálé doprovodné kontroly zaručují bezchybné dosednutí a bezpečné zachycení, šarže za šarží ...

Lepší než norma stanovuje
Trhací nýty GESIPA® mají místa žádaného zlomu a trny přizpůsobeny délce pouzdra. Díky tomu není ani při použití delších nýtů nutná opakovaná manipulace s nýtovací pistolí. Navíc jsou trhací nýty GESIPA® sériově vybaveny delším trnem než jiné nýty, takže lze bez problému použít špičku prodlouženou o 10 mm.

Čistá záležitost
Trhací nýty GESIPA®se důkladně čistí a doplňují o vysoce kvalitní, leskle zinkované trny. Minimalizují se tak znečištění čelistí a výrazně se prodlouží životnost pracovního nářadí.

Hezké spoje
Trhací nýty GESIPA® dosahují díky vyladěným geometriím a kvalitním materiálům jednotlivých komponentů vždy kvalitní a opticky dokonalý spoj.

Rychle a flexibilně
Předzásoba trhacích nýtů GESIPA® je na skladě taková, aby byly zpravidla vždy 100 % k dispozici všechny standardní rozměry, včetně „speciálních".

Perfektní souhra
Trhací nýty GESIPA®a nýtovací nářadí GESIPA®jsou optimálně vyladěny. Při použití vhodné špičky se vytvoří nejlepší předpoklady pro perfektní spoj. Minimální opotřebování, krátké pracovní časy a dlouhá životnost charakterizují nýtovací nářadí GESIPA® a zaručují minimální náklady.

61 let zkušeností
Již od roku 1955 se společnost GESIPA® soustřeďuje na to, aby trhacími nýty GESIPA® a nýtovacím nářadím GESIPA® poskytovala maximální užitek svým zákazníkům. 61 let zkušeností, které se odrážejí v našich výrobcích.

U GESIPA® jste v nejlepších rukou ...

Speciální požadavky ze strany průmyslu vyžadují speciální řešení s ohledem na hospodárnost, funkci a inovaci. Společnost GESIPA® má mnoholeté zkušenosti v oblasti poradenství a vývoje trhacích nýtů specifických pro uživatele. Požadavky ohledně zušlechtění povrchu, správné pevnosti ve střihu a tahu nebo i bezpečnost usazení, se v oddělení technického prodeje definují ve vztahu k danému projektu a zaručují miliónkrát opakovatelné spoje.

Kvalita
Od zpětné sledovatelnosti a zdokumentováním surových materiálů až po výrobně doprovodné zkoušky rozměrů a tolerancí se u společnosti GESIPA® klade maximální důraz na kvalitu. GESIPA® však jde ještě o krok dále. V případě trhacích nýtů specifických z hlediska použití se provádějí další náročné zkoušky, které se zdokumentují krok za krokem.

Zkouška funkčnosti/dosedací křivka
Pro každou výrobní sérii trhacích nýtů specifických z hlediska použití se v náročném zkušebním zařízení měří dosedací křivka. Výsledky měření deformace dříku, chování při zasouvání, lomové zatížení trnu a záběrová síla se porovnávají s požadovanými hodnotami, aby bylo možné zajistit, že se trhací nýt při aplikaci zdeformuje do požadovaného tvaru a zajistí bezpečné spojení.

Zkouška funkčnosti/vytlačení trnu
Pomocí vysoce pevného zkušebního trnu se z umístěného nýtu vytlačí uzavřený zbytkový nýtovací trn. Podle změřené síly lze rozpoznat, že zbytkový nýtovací trn je zajištěn bez možnosti ztráty a nezpůsobuje žádné chrastivé zvuky. Daná šarže je uvolněna pro použití pouze v případě, že tato zkouška funkčnosti proběhla úspěšně.

Monitorovaný proces - bezpečné spojení
Bezpečnostní procesy při průmyslovém zpracování trhacích nýtů vyžadují stoprocentní zajištění nýtovacích postupů. Procesně monitorované nářadí GESIPA® série TAURUS®, FireFox® C a plně automatický nýtovací automat GAV 8000 umožňují od základního systému až po zařízení s čtečkou čárových kódů a procesním počítačem uživatelská a ekonomická řešení.

Spojovací prvek pro více případů
Multifunkčnost spojovacích prvků GESIPA® často umožňuje použití jednoho jediného speciálně koncipovaného trhacího nýtu tam, kde dříve bylo nutné použití několika spojovacích prvků. To šetří náklady a ulehčuje práci.

Nákladové výhody na první pohled
- Snížení následných nákladů na kvalitu díky kontrole usazovacího procesu GESIPA®
- Snížení nákladů na rychle opotřebitelné díly díky strategii jednotných dílů a modulární konstrukci nýtovacích nářadí
- Snížení logistických nákladů díky multifunkčnosti spojovacích prvků a s tím spojeným snížením počtu dílů

(1)

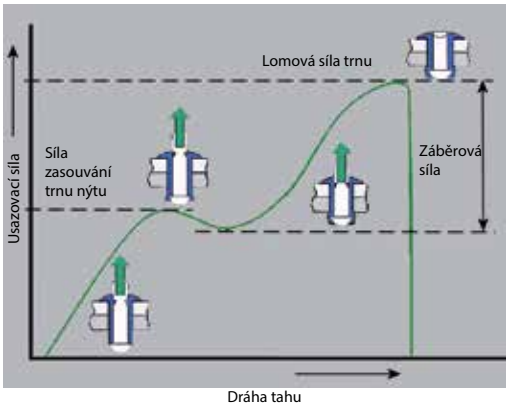

(2)

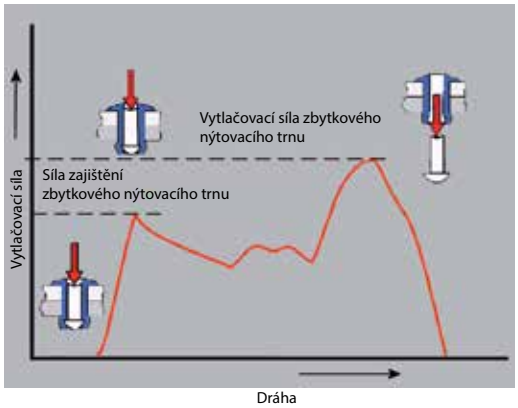

Stavební připuštění

Více než 200 rozměrů trhacích nýtů GESIPA® splňují požadavky a zkušební předpisy Evropského technického schválení

V červnu 2013 vstoupilo v platnost nařízení EU č. 305/2011 o stavebních výrobcích. Pro stavební výrobky se používá velké množství našich trhacích nýtů. Abychom vyhověli novému nařízení o stavebních výrobcích, vybrali jsme více než 200 rozměrů trhacích nýtů, které splňují požadavky a zkušební předpisy Evropského technického certifikátu a mohou tak nést označení CE.

Prostřednictvím Evropského technického schválení (ETA) se pro stavební výrobek podává důkaz o jeho použitelnosti v souladu se směrnicí o stavebních výrobcích.

Pokud byla udělena ETA, může výrobce označit svůj výrobek značkou CE.

Značka CE potvrzuje, že byly podány všechny důkazy a že byly splněny všechny předepsané zkoušky a požadavky. Výrobce tak prokazuje shodu výrobku se schválením.

Označení CE nahradilo v našem katalogu značku Ü a u nově schválených trhacích nýtů bude od začátku sloužit jako důkaz o shodě výrobku.

Schválené výrobky jsou na následujících stránkách značeny značkami CE.

CE: ETA-13/0255

CE 13
0769-CPD-133365-1
ETA-13/0255

Příslušné doklady o certifikaci si můžete prohlédnout a stáhnout z našich webových stránek **www.gesipa.com**.

V případě dotazů je vám ochotně k dispozici náš tým z oddělení zabezpečení kvality.

Ochrana proti korozi a voděodolnost

Naše spojovací prvky se vyznačují ochranou proti korozi a vodotěsností v rozdílných formách dle volby materiálu. Informace o vlastnostech příslušných spojovacích prvků naleznete zde:

Kategorie	Vodotěsnost	Korozní odolnost
Standardní trhací nýty		
hliník/ocel		••
hliník/nerez ocel		•••
hliník/hliník		•••
ocel/ocel		•
měď/ocel		••
měď/bronz		•••
nerez ocel/nerez ocel		••••
Monel®		••••
Stinox		••
Vícerozsahové trhací nýty PolyGrip®		
hliník/ocel	✱✳	••
hliník/nerez ocel	✱✳	•••
ocel/ocel		•
nerez ocel/nerez ocel		••••
Monel®		••••
SolarGrip® s (povlakem SolarSeal)	✱✳	••••
Trhací nýty CAP®		
hliník/ocel	✳	••
hliník/nerez ocel	✳	•••
nerez ocel/nerez ocel	✳	••••
měď/ocel	✳	••
měď/nerez ocel	✳	•••
Speciální trhací nýty		
lakované trhací nýty hliník/ocel		••
lakované trhací nýty hliník/nerez ocel		•••
rýhované trhací nýty hliník/ocel		••
závitový trhací nýt ocel/ocel		•
plastový trhací nýty (polyamid)		••••
roztahovací trhací nýty hliník/ocel		••
upínací profil - trhací nýty hliník/ocel		••

Kategorie	Vodotěsnost	Korozní odolnost
Vysokopevnostní strukturální trhací nýty		
G-Bulb ocel/ocel		•
G-Bulb nerez ocel/nerez ocel		•••
MEGA GRIP® hliník/hliník	✱✳	••
MEGA GRIP® ocel/ocel	✱✳	•
Trhací nýty s lisovanou příchytkou		
Trhací nýty BULB-TITE® hliník/hliník	✱	••
Trhací nýty BULB-TITE® ocel/ocel	✱	•
Trhací nýty BULB-TITE® Monel®/nerez ocel		••••
Trhací nýty TRI-FOLD® hliník/hliník		••
Standardní a PolyGrip® nýtovací matice		
hliník		•••
ocel		•
nerez ocel		••••
Monel®		••••
Nýtovací šrouby		
ocel		•

✳ samotný spojovací prvek je vodotěsný

✱ spoj je v kombinaci s podložkou vodotěsný

✱✳ chráněný proti stříkající vodě

• nízká

•• střední

••• vysoká

•••• velmi vysoká

Další rozměry, speciální povrchové úpravy nebo materiály jsou k dostání na vyžádání.

Nýtovací technika

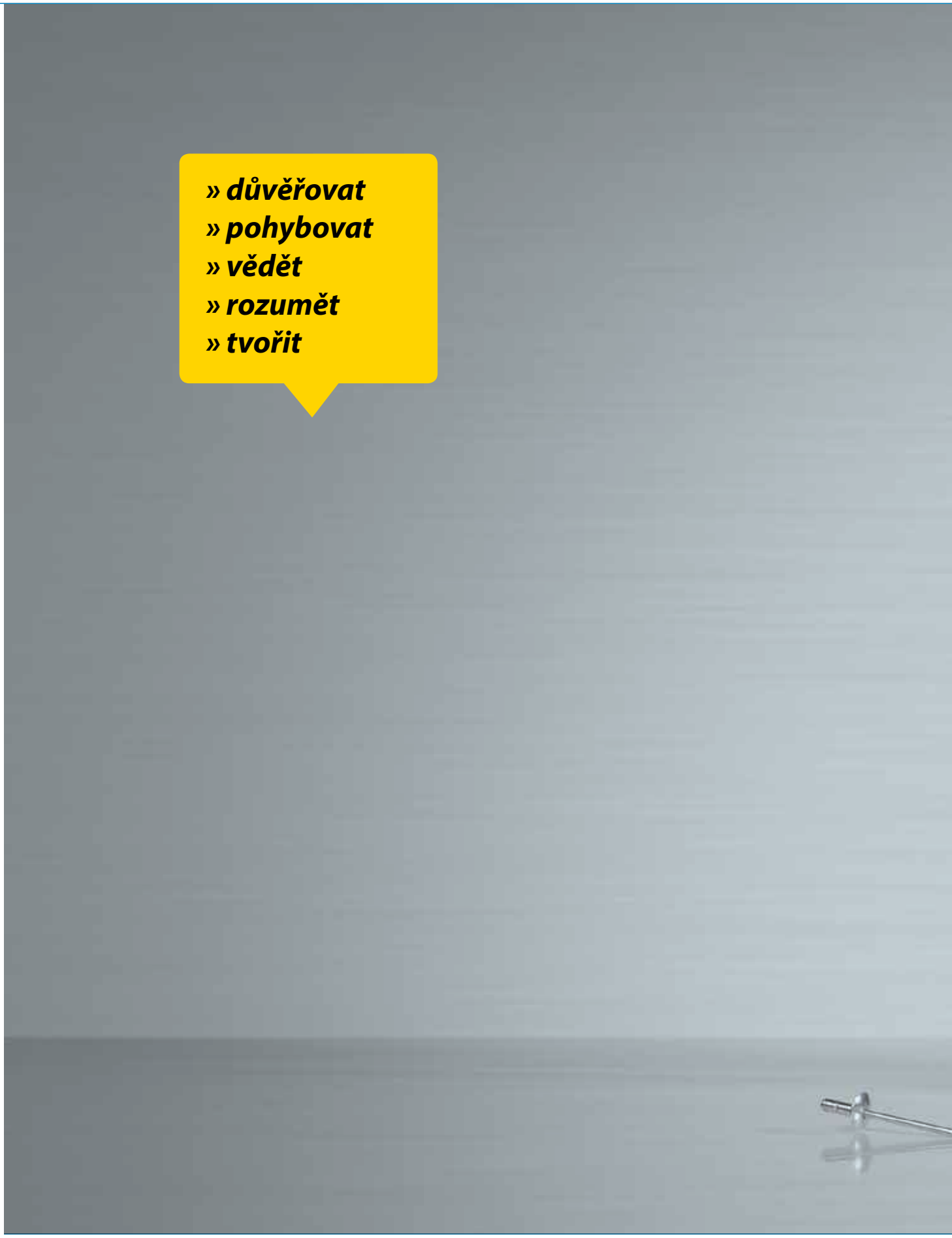

GESIPA
AccuBird Pro

Technické údaje - trhací nýty GESIPA®

Trhací nýty GESIPA® zaručují trvale bezpečné spojení různých a citlivých materiálů

Efektivní technika trhacích nýtů GESIPA®
Technika trhacích nýtů společnosti GESIPA® je vzhledem ke své hospodárnosti a mnohostrannosti už neodmyslitelná v mnoha výrobních průmyslových odvětvích, kde je spojovací technika nutností. V této technice se spojují přednosti, k nimž patří překonání omezené přístupnosti konstrukčního dílu, trvalé bezpečné spojení nejrůznějších, i citlivých materiálů a na přání dokonce i zdokumentování celého procesu dosednutí.

Z technického hlediska se trhací nýt skládá ze dvou součástí, dutého nýtu a trnu nýtu. Zatímco při šroubování, klinčování a klasickém nýtování atd. musí být konstrukční díl vždy přístupný z obou stran, je u trhacího nýtu skutečnou zvláštností, že je přístupnost potřebná jen z jedné strany konstrukčního dílu.

Trhací nýty GESIPA® – Trvalé spojení
Během procesu usazování nýtu je nýtovací trn vtahován čelistmi nýtovacího nářadí a dutý nýt se přitom tvaruje, než se dosáhne předdefinovaného pevného usazení v konstrukčním dílu. Nakonec se trn nýtu odtrhne na určeném místě, v místě žádaného zlomu, a zbytek trnu se může odevzdat k recyklaci. Výplň, což je zbytek trnu v dutém nýtu, může podle daného způsobu použití převzít další pojistnou funkci.

Trhací nýty GESIPA® – Na každý případ použití
Trhací nýty jsou k dostání v nejrůznějších vyhotoveních, materiálech, tvarech, délkách a i barvách. V závislosti na úkolu, který má trhací nýt plnit, si u GESIPA® můžete vybrat mezi standardním modelem, který dodáme přímo ze skladu, nebo trhacím nýtem, který je speciálně koncipovaný na konkrétní případ použití.

Trhací nýty GESIPA® – Základní pravidlo

Spojovací materiál + průměr nýtu
= délka dříku nýtu

Technické údaje - trhací nýty GESIPA®

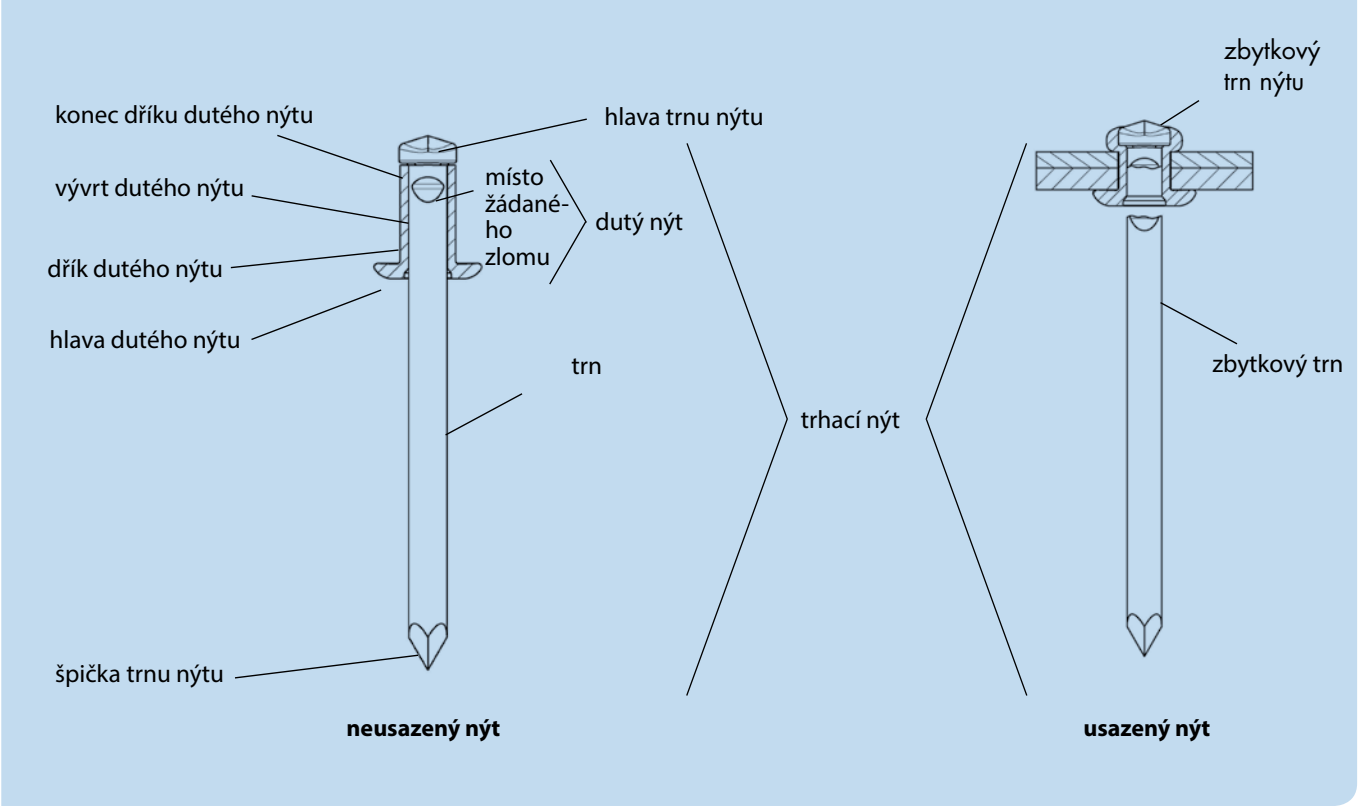

Trhací nýty GESIPA® – názvosloví

- Trhací nýt se skládá ze dvou částí: **dutého nýtu a trnu.**.
- Dutý nýt se skládá z **hlavy nýtu a dříku nýtu.**
- Hlava nýtu se nachází na zpracovávané straně a její průměr a tvar mohou být různé. Existuje ve variantách: **plochá kulatá hlava, zapuštěná hlava a velká hlava**. Dřík nýtu se dodává v závislosti na spojovaných nýtovaných materiálech v různých délkách.
- Trn nýtu má za úkol zformovat dřík nýtu. Na trnu je místo požadovaného zlomu. Zde se nýtovací trn po ukončené deformaci nýtu odlomí.
- Zbytkový trn je část nýtovacího trnu, který zůstal v dutém nýtu. Zbytkový trn je část nýtovacího trnu, který se pomocí usazovacího nářadí pro trhací nýty odtrhne z usazeného nýtu.

Uživatelsky orientované spojovací prvky GESIPA® …
… více než standardní trhací nýt podle DIN EN ISO

Základní charakteristiky standardizovaného trhacího nýtu jsou definovány různými normami DIN EN ISO. Tyto charakteristiky obsahují v první řadě geometrické rozměry a mechanické vlastnosti. Další vlastnosti spojovacích prvků, jako je výběr materiálu a povrchová úprava, jsou v normách stanoveny jen velmi obecně a jsou na volbě výrobce. Tato zadání týkající se charakteristik trhacích nýtů silně omezují tolerance parametrů spojů a realizovatelné požadavky. Trhací nýty podle DIN EN ISO jsou vždy dimenzovány pro nejlepší konstrukční díly.

Požadavek zákazníka	GESIPA® řešení
Použitelnost pro gumu, dřevo, plasty a jiné materiály	Stanovením max./min. utahovací hodnoty, příp. svírací síly
Vodotěsnost	Materiál + tvarování + povrchová úprava
Problém s přístupností	Prodloužené špičky ve spojení s prodloužením nýtovacího trnu
Odolnost vůči korozi	Aplikací organických a anorganických povrchů jako např. Zn, ZnNi, Delta Seal nebo sdružením materiálu s nerez ocelí A2 a A4 nebo Monelovým kovem
Žádný vývin hluku	Kontrolované zajištění nýtovacího trnu
Vyrovnání tolerance	Vrtaný průměr větší než DIN
Vysoká disponibilita nářadí a zařízení	Nářadí a spojovací prvek jsou na sebe vzájemně přizpůsobeny, komplexní systém GESIPA®

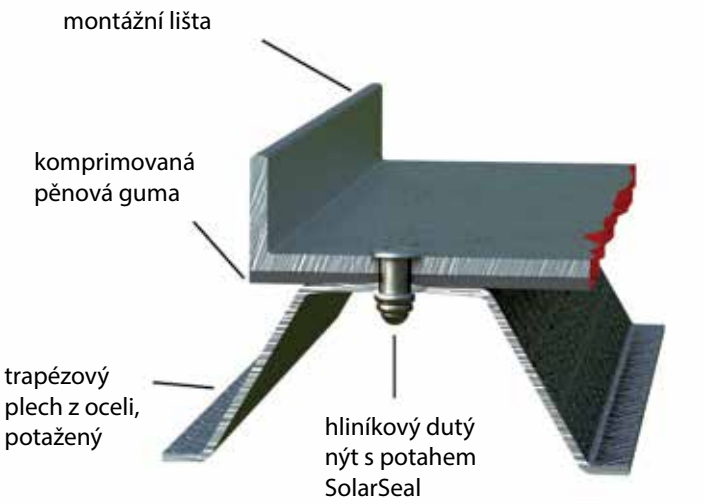

Uživatelský orientované spojovací prvky mohou při cílené specifikaci materiálů, povrchů, geometrických rozměrů a především funkčních vlastností, splňovat mnohem více úkolů a náročnějších požadavků. Kromě jiného lze splnit následující požadavky zákazníka:

- Eliminace přístupových problémů k místům nýtování
- Přizpůsobení na požadavky týkající se odolnosti proti korozi a tím dosažení zvýšené odolnosti proti vlivům okolního prostředí
- Vyhotovení spojů odolných proti stříkající vodě při současných dobrých mechanických vlastnostech
- Vyrovnání velkých výkyvů parametrů konstrukčního dílu
- Přizpůsobení mechanických vlastností spoje nejrůznějším spojovaným materiálům

Typické požadavky na kontrolu procesu usazování

Požadavek	Možná kontrolní kritéria
Zpracoval se trhací nýt při použití?	• kontrola odváděného nýtovacího trnu • použití nářadí s kontrolou přítlaku
Zpracovaly se pro danou aplikaci všechny trhací nýty?	• kontrola a sečtení odváděných nýtovacích trnů • použití nářadí s kontrolou přítlaku
Zpracoval se správný trhací nýt?	• kontrola odtrhávací síly • použití nářadí s kontrolou přítlaku
Dosáhlo se na tomto místě, které se nýtovalo trhacím nýtem, definované kvality spojení? Spojily se všechny konstrukční díly?	• kontrola odtrhávací síly a doby/dráhy odtržení

Spojte se s naším technickým oddělením prodeje

Provádíme technické poradenství na úseku spojovací techniky. Můžeme vám tak nabídnout hospodářské a kvalitativní výhody, protože vždy použijete ten správný spojovací prvek. Díky našim mnoholetým zkušenostem umíme řešit i zvýšené požadavky zákazníků na spojovací techniku.

Sortiment trhacích nýtů

» *mnohostranné*
» *odolné a*
» *specifické z hlediska použití*

Přehled sortimentu trhacích nýtů GESIPA®

28

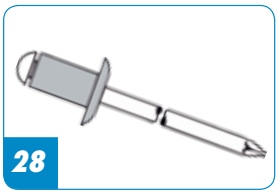

Hliník

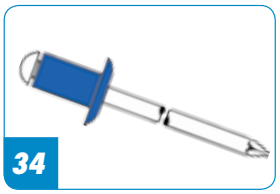

Ocel

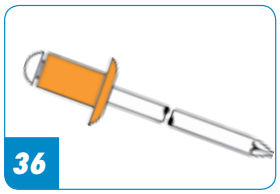

Měď

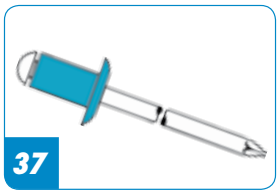

Nerez ocel A2

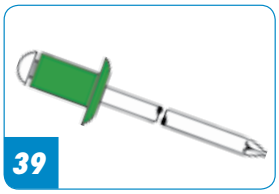

Nerez ocel A4

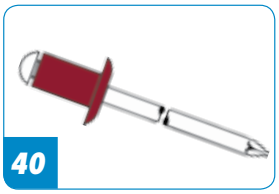

Monel®

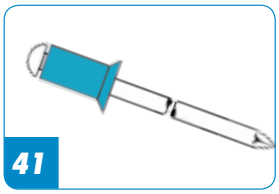

Stinox

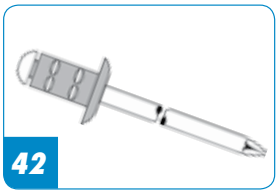

PolyGrip®

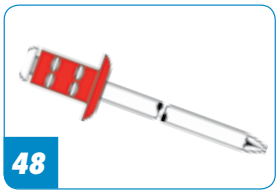

Barevné trhací nýty

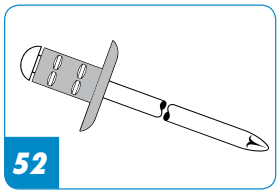

SolarGrip®

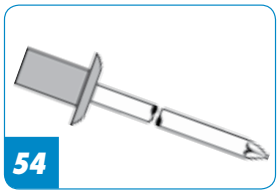

CAP®

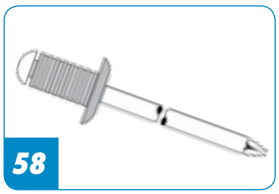

Rýhovaný trhací nýt

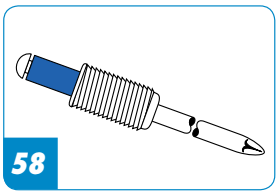

Závitový

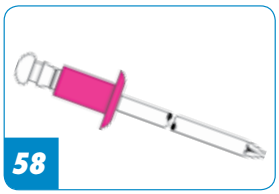

Plastový trhací nýt

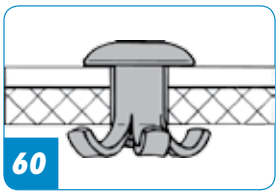

Rozpěrný

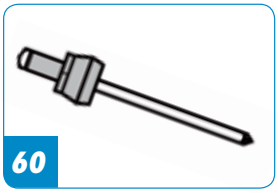

Upínací profil

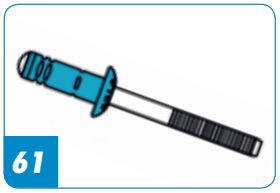

G-Bulb

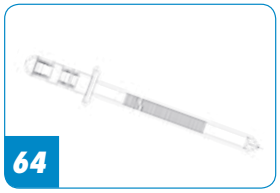

PolyBulb

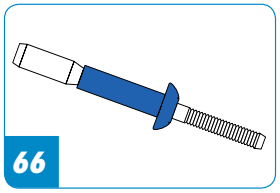

MEGA GRIP®

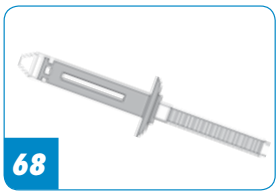

BULB-TITE®

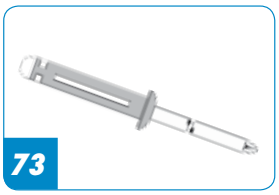

TRI-FOLD®

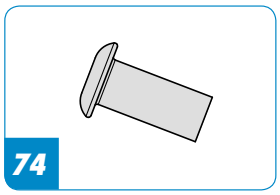

G-Speed®

Standard

Pro každé použití správná kombinace materiálu a rozměru

PolyGrip®

Velký svěrací rozsah může nahradit až pět různých rozměrů DIN standardních trhacích nýtů

Trhací nýt CAP®:

Uzavřený trhací nýt pro vzduchotěsné a vodotěsné spoje

Rýhovaný trhací nýt:

Pro nýtování slepých otvorů, např. dřeva a měkkých materiálů

Plastový trhací nýt:

Nekorodující, elektrický nevodivý a nepoškozuje lakované povrchy

G-Bulb
MEGA GRIP®

Vysokopevnostní spojky

PolyBulb®

Velký rozsah upnutí, pro měkké materiály

Trhací nýt s lisovacími styčnicemi Tri-Fold®, rozpěrný trhací nýt:
Pro měkké materiály

BULB-TITE®:

Multifunkční trhací nýt s lisovacími styčnicemi, odolný vůči povětrnostním vlivům

G-Speed®:

Zásobníkový nýt

Trhací nýt hliník/ocel

Standard *(plochá kulatá hlava)*

Dutý nýt: hliníková slitina
trn nýtu: ocel, zinkovaná

	Rozměr nýtu D_1 x L mm	Síla nýt. materiálu v mm	Art.	Balení
2,4 Ø otvoru: 2,5 mm	**2,4 x 4**	0,5 - 1,5	145 4019	A 1.000
	2,4 x 6	1,5 - 3,5	143 3464	"
	2,4 x 8	3,5 - 5,0	145 4020	"
3 Ø otvoru: 3,1 mm	**3 x 4**	0,5 - 1,5	143 3466	A 500
	3 x 5	1,5 - 2,5	143 3467	"
	3 x 6	2,5 - 3,5	143 3468	"
	3 x 7	3,5 - 4,5	143 3469	"
	3 x 8	4,5 - 5,0	143 3470	"
	3 x 10	5,0 - 7,0	143 3471	"
	3 x 12	7,0 - 9,0	143 3472	"
	3 x 14	9,0 - 11,0	145 4022	"
	3 x 16	11,0 - 13,0	145 4023	"
	3 x 18	13,0 - 15,0	145 4024	A 250
	3 x 20	15,0 - 17,0	145 4025	"
	3 x 25	17,0 - 22,0	143 3473	"
	3 x 30	22,0 - 26,0	145 4026	"
3,2 Ø otvoru: 3,3 mm	**3,2 x 4**	0,5 - 1,5	143 3475	A 500
	3,2 x 6	1,5 - 3,5	143 3476	"
	3,2 x 8	3,5 - 5,0	143 3477	"
	3,2 x 10	5,0 - 7,0	143 3478	"
	3,2 x 12	7,0 - 9,0	143 3479	"
	3,2 x 14	9,0 - 11,0	143 3465	"
	3,2 x 16	11,0 - 13,0	143 3480	B 500
	3,2 x 18	13,0 - 15,0	143 3483	"
	3,2 x 20	15,0 - 17,0	143 3481	"
	3,2 x 25	17,0 - 22,0	143 3482	"
4 Ø otvoru: 4,1 mm	**4 x 5**	0,5 - 1,5	143 3484	A 500
	4 x 6	1,5 - 3,0	143 3485	"
	4 x 7	3,0 - 4,0	145 4028	"
	4 x 8	4,0 - 5,0	143 3486	"
	4 x 10	5,0 - 6,5	143 3487	"
	4 x 12	6,5 - 8,5	143 3488	B 500
	4 x 14	8,5 - 10,5	145 4029	"
	4 x 16	10,5 - 12,5	145 4030	"
	4 x 18	12,5 - 14,5	145 4031	"
	4 x 20	14,5 - 16,5	145 4032	"
	4 x 25	16,5 - 21,5	145 4033	"
	4 x 30	21,5 - 26,0	145 4034	B 250
	4 x 35	26,0 - 30,0	145 4035	"
	4 x 40	30,0 - 35,0	145 4036	"

	Rozměr nýtu D_1 x L mm	Síla nýt. materiálu v mm	Art.	Balení
4,8 Ø otvoru: 4,9 mm	**4,8 x 6**	2,0 - 2,5	143 3493	B 500
	4,8 x 8	2,5 - 4,5	143 3494	"
	4,8 x 10	4,5 - 6,0	143 3495	"
	4,8 x 12	6,0 - 8,0	143 3496	"
	4,8 x 14	8,0 - 10,0	145 4043	"
	4,8 x 16	10,0 - 12,0	143 3497	"
	4,8 x 18	12,0 - 14,0	145 4044	"
	4,8 x 20	14,0 - 15,0	145 4045	B 250
	4,8 x 25	15,0 - 20,0	143 3498	"
	4,8 x 30	20,0 - 25,0	143 3499	A 100
5 Ø otvoru: 5,1 mm CE	**5 x 6**	2,0 - 2,5	143 3500	B 500
	5 x 8	2,5 - 4,5	143 3501	"
	5 x 10	4,5 - 6,0	143 3502	"
	5 x 12	6,0 - 8,0	143 3503	"
	5 x 14	8,0 - 10,0	145 4048	"
	5 x 16	10,0 - 12,0	143 3504	"
	5 x 18	12,0 - 14,0	145 4049	"
	5 x 20	14,0 - 15,0	145 4050	B 250
	5 x 25	15,0 - 20,0	143 3505	"
	5 x 30	20,0 - 25,0	145 4051	A 100
	5 x 35	25,0 - 30,0	145 4052	"
	5 x 40	30,0 - 35,0	145 4053	"
	5 x 45	35,0 - 40,0	145 4054	B 100
	5 x 50	40,0 - 45,0	145 4055	"
	5 x 55	45,0 - 48,0	145 4056	"
	5 x 60	48,0 - 52,0	145 4057	"
	5 x 65	52,0 - 57,0	145 4058	"
	5 x 70	57,0 - 62,0	145 4059	"
	5 x 80	62,0 - 72,0	143 3506	"
6 Ø otvoru: 6,1 mm	**6 x 8**	2,0 - 3,0	145 4060	B 250
	6 x 10	3,0 - 5,0	145 4061	"
	6 x 12	5,0 - 7,0	145 4062	"
	6 x 14	6,5 - 8,5	145 4063	"
	6 x 16	7,0 - 11,0	143 3507	"
	6 x 18	11,0 - 13,0	145 4064	"
	6 x 20	13,0 - 15,0	145 4065	"
	6 x 25	15,0 - 20,0	145 4066	B 200
	6 x 30	20,0 - 24,0	145 4067	"
	6 x 35	24,0 - 29,0	145 4068	B 100
	6 x 40	29,0 - 34,0	145 4069	"
	6 x 50	34,0 - 44,0	143 3508	"

Trhací nýt hliník/ocel

	Rozměr nýtu D_1 x L mm	Síla nýt. materiálu v mm	Art.	Balení
6,4 Ø otvoru: 6,5 mm	**6,4 x 12**	2,0 - 6,0	145 4070	B 250
	6,4 x 14	6,0 - 8,0	145 4071	"
	6,4 x 16	6,0 - 10,0	145 4072	"
	6,4 x 18	10,0 - 12,0	145 4076	"
	6,4 x 20	12,0 - 14,0	145 4073	B 200
	6,4 x 25	14,0 - 18,0	145 4074	"
	6,4 x 30	18,0 - 23,0	145 4075	B 100

Síla ve střihu a síla v tahu hliník/ocel standard

Ø dříku nýtu mm	Síla ve střihu N	(kp)	Síla v tahu N	(kp)	Ø trnu nýtu mm	Max. Ø hlavy mm
2,4	**350**	(35)	**450**	(46)	1,5	5,0
3	**700**	(71)	**900**	(92)	1,8	6,5
3,2	**720**	(73)	**950**	(97)	1,95	6,5
4 x 5-25	**1.400**	(143)	**2.000**	(204)	2,1	8,0
4 x 30-40 ■	**850**	(87)	**1.000**	(102)	2,1	8,0
4,8	**1.800**	(184)	**2.700**	(275)	2,7	9,5
5 x 6 - 35	**2.000**	(204)	**2.800**	(285)	2,7	9,5
5 x 40 - 80 ■	**1.400**	(143)	**2.000**	(204)	2,7	9,5
6	**3.100**	(316)	**3.800**	(388)	3,2	12,0
6,4	**3.400**	(347)	**4.600**	(469)	3,65	13,0

■ **Dutý nýt: AlMgSi** zkouška podle DIN EN ISO 14589

Zapuštěná hlava *(120°)*

Dutý nýt: hliníková slitina
Trn nýtu: ocel, zinkovaná

	Rozměr nýtu D_1 x L mm	Síla nýt. materiálu v mm	Art.	Balení
3 Ø otvoru: 3,1 mm	**3 x 4**	1,0 - 1,5	145 4077	A 500
	3 x 6	1,5 - 3,5	145 4078	"
	3 x 8	3,5 - 5,0	143 3509	"
	3 x 10	5,0 - 7,0	143 3510	"
	3 x 12	7,0 - 9,0	145 4079	"
	3 x 14	9,0 - 10,5	144 6367	"
	3 x 16	9,0 - 13,0	145 4080	"
4 Ø otvoru: 4,1 mm	**4 x 6**	1,5 - 3,0	145 4081	A 500
	4 x 8	3,0 - 5,0	143 3512	"
	4 x 10	5,0 - 6,5	145 4082	"
	4 x 12	6,5 - 8,5	143 3513	B 500
	4 x 14	8,5 - 10,5	144 6368	"
	4 x 16	10,5 - 12,5	143 3514	"
	4 x 18	12,5 - 14,5	143 3511	"
	4 x 20	14,5 - 16,5	145 4083	"

	Rozměr nýtu D_1 x L mm	Síla nýt. materiálu v mm	Art.	Balení
5 Ø otvoru: 5,1 mm	**5 x 8**	2,0 - 4,5	143 3515	B 500
	5 x 10	4,5 - 6,0	143 3516	"
	5 x 12	6,0 - 8,0	145 4085	"
	5 x 14	8,0 - 9,5	144 6369	"
	5x 16	8,0 - 12,0	145 4086	"
	5 x 18	12,0 - 14,0	145 4084	"
	5 x 20	14,0 - 15,0	145 4087	B 250
	5 x 25	15,0 - 20,0	143 3517	"
	5 x 30	20,0 - 25,0	145 4088	A 100
	5 x 35	25,0 - 30,0	145 4089	"

Údaje o síle ve střihu a síle v tahu, průměrech trnu a maximálních průměrech hlavy naleznete na straně 30.

Trhací nýty hliník/ocel

Velká hlava

Dutý nýt: hliníková slitina
trn nýtu: ocel, zinkovaná

	Rozměr nýtu D_1 x L mm	Síla nýt. materiálu v mm	Art.	Balení
3,2 - K 9,5 Ø otvoru: 3,3 mm	**3,2 x 6**	1,5 - 3,5	145 4090	A 500
	3,2 x 8	3,5 - 5,0	145 4091	"
	3,2 x 10	5,0 - 7,0	145 4092	"
	3,2 x 12	7,0 - 9,0	145 4093	"
	3,2 x 16	9,0 - 13,0	145 4094	B 500
4 - K 12 Ø otvoru: 4,1 mm	**4 x 6**	1,5 - 3,0	145 4095	B 500
	4 x 8	3,0 - 5,0	143 3518	"
	4 x 10	5,0 - 6,5	145 4096	"
	4 x 12	6,5 - 8,5	145 4097	"
	4 x 16	8,5 - 12,5	145 4098	"
	4 x 20	12,5 - 16,5	145 4099	B 250
4,8 - K 16 Ø otvoru: 4,9 mm	**4,8 x 8**	2,5 - 4,5	145 4106	B 250
	4,8 x 10	4,5 - 6,0	145 4107	"
	4,8 x 12	6,0 - 8,0	143 3519	"
	4,8 x 16	8,0 - 12,0	145 4109	"
	4,8 x 20	12,0 - 15,0	145 4111	"
	4,8 x 25	15,0 - 20,0	143 3520	"

	Rozměr nýtu D_1 x L mm	Síla nýt. materiálu v mm	Art.	Balení
5 - K 11 Ø otvoru: 5,1 mm CE	**5 x 8**	2,5 - 4,5	143 3521	B 500
	5 x 10	4,5 - 6,0	145 4116	"
	5 x 12	6,0 - 8,0	143 3522	"
	5 x 14	8,0 - 10,0	145 4115	"
	5 x 16	10,0 - 12,0	145 4117	"
	5 x 18	12,0 - 14,0	145 4113	B 250
	5 x 20	14,0 - 15,0	145 4118	"
	5 x 25	15,0 - 20,0	145 4119	"
	5 x 30	20,0 - 25,0	145 4120	B 100
5 - K 14 Ø otvoru: 5,1 mm CE	**5 x 8**	2,5 - 4,5	143 3523	B 250
	5 x 10	4,5 - 6,0	145 4121	"
	5 x 12	6,0 - 8,0	143 3524	"
	5 x 14	8,0 - 10,0	145 4122	"
	5 x 16	10,0 - 12,0	145 4123	"
	5 x 18	12,0 - 14,0	145 4124	"
	5 x 20	14,0 - 15,0	145 4125	"
	5 x 25	15,0 - 20,0	145 4126	"
	5 x 30	20,0 - 25,0	145 4127	B 100

Síla ve střihu a síla v tahu hliník/ocel zapuštěná hlava a velká hlava

Ø dříku nýtu mm	Síla ve střihu **N** (kp)		Síla v tahu **N** (kp)		Ø trnu nýtu mm	Max. Ø hlavy hliník/ocel mm
3	**700**	(71)	**900**	(91)	1,8	6,0
4	**1.400**	(143)	**2.000**	(204)	2,1	7,5
5	**2.000**	(204)	**2.800**	(285)	2,7	9,0
3,2 K 9,5 pouze hliník/ocel	**720**	(73)	**950**	(97)	1,95	9,5
4 K 12 pouze hliník/ocel	**1.400**	(143)	**2.000**	(204)	2,1	12,0
4,8 K 16 pouze hliník/ocel	**1.800**	(184)	**2.700**	(275)	2,7	16,0
5 K 11	**2.000**	(204)	**2.800**	(285)	2,7	11,0
5 K 14	**2.000**	(204)	**2.800**	(285)	2,7	14,0

zkouška podle DIN EN ISO 14589

Trhací nýty hliník/nerez ocel

Standard *(plochá kulatá hlava)*

Dutý nýt: hliníková slitina
trn nýtu: nerez ocel A2 – Nr. 1.4541

	Rozměr nýtu D_1 x L mm	Síla nýt. materiálu v mm	Art.	Balení
3 Ø otvoru: 3,1 mm	**3 x 4**	0,5 - 1,5	145 5036	A 500
	3 x 6	1,5 - 3,5	143 3581	"
	3 x 8	3,5 - 5,0	143 3582	"
	3 x 10	5,0 - 7,0	145 5037	"
	3 x 12	7,0 - 9,0	145 5038	"
	3 x 16	9,0 - 13,0	145 5039	"
3,2 Ø otvoru: 3,3 mm	**3,2 x 4**	0,5 - 1,5	145 5048	A 500
	3,2 x 6	1,5 - 3,5	145 5049	"
	3,2 x 8	3,5 - 5,0	145 5044	"
	3,2 x 10	5,0 - 7,0	145 5045	"
	3,2 x 12	7,0 - 9,0	145 5046	"
	3,2 x 14	9,0 - 11,0	144 6433	"
	3,2 x 16	11,0 - 13,0	145 5050	B 500
	3,2 x 18	13,0 - 15,0	145 5051	"
	3,2 x 20	15,0 - 17,0	144 6434	"
	3,2 x 25	17,0 - 22,0	145 5052	"
4 Ø otvoru: 4,1 mm CE	**4 x 6**	1,5 - 3,0	143 3589	A 500
	4 x 8	3,0 - 5,0	143 3590	"
	4 x 10	5,0 - 6,5	143 3591	"
	4 x 12	6,5 - 8,5	143 3592	B 500
	4 x 14	8,5 - 10,5	143 3588	"
	4 x 16	10,5 - 12,5	143 3594	"
	4 x 18	12,5 - 14,5	143 3593	"
	4 x 20	14,5 - 16,5	143 3595	"
	4 x 25	16,5 - 21,5	143 3596	"

	Rozměr nýtu D_1 x L mm	Síla nýt. materiálu v mm	Art.	Balení
4,8 Ø otvoru: 4,9 mm CE	**4,8 x 6**	2,0 - 2,5	143 3583	B 500
	4,8 x 8	2,5 - 4,5	145 5040	"
	4,8 x 10	4,5 - 6,0	145 5041	"
	4,8 x 12	6,0 - 8,0	145 5042	"
	4,8 x 14	8,0 - 10,0	145 5043	"
	4,8 x 16	10,0 - 12,0	143 3584	"
	4,8 x 18	12,0 - 14,0	143 3585	"
	4,8 x 20	14,0 - 15,0	143 3586	B 250
	4,8 x 25	15,0 - 20,0	143 3587	"
5 Ø otvoru: 5,1 mm CE	**5 x 8**	2,5 - 4,5	143 3597	B 500
	5 x 10	4,5 - 6,0	143 3598	"
	5 x 12	6,0 - 8,0	143 3599	"
	5 x 14	8,0 - 10,0	143 3600	"
	5 x 16	10,0 - 12,0	145 5053	"
	5 x 18	12,0 - 14,0	145 5054	"
	5 x 20	14,0 - 15,0	143 3601	B 250
	5 x 25	15,0 - 20,0	145 5055	"
	5 x 30	20,0 - 25,0	145 5056	A 100
	5 x 35	25,0 - 30,0	145 5057	"
	5 x 40	30,0 - 35,0	143 3602	"

Příplatek za slitinu se fakturuje dodatečně podle denního kurzu

Údaje o síle ve střihu a síle v tahu, průměrech trnu a maximálních průměrech hlavy naleznete na straně 32.

Trhací nýty hliník/nerez ocel

Velká hlava

Dutý nýt: hliníková slitina
trn nýtu: nerez ocel A2 – Nr. 1.4541

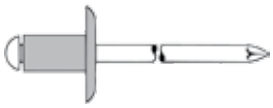

	Rozměr nýtu D_1 x L mm	Síla nýt. materiálu v mm	Art.	Balení
5 - K 11 Ø otvoru: 5,1 mm CE	**5 x 8**	2,5 - 4,5	143 3605	B 500
	5 x 10	4,5 - 6,0	143 3606	"
	5 x 12	6,0 - 8,0	143 3607	"
	5 x 14	8,0 - 10,0	143 3603	"
	5 x 16	10,0 - 12,0	143 3608	"
	5 x 18	12,0 - 14,0	143 3604	B 250
	5 x 20	14,0 - 15,0	143 3609	"
	5 x 25	15,0 - 20,0	143 3610	"
	5 x 30	20,0 - 25,0	143 3611	B 100

	Rozměr nýtu D_1 x L mm	Síla nýt. materiálu v mm	Art.	Balení
5 - K 14 Ø otvoru: 5,1 mm CE	**5 x 8**	2,5 - 4,5	143 3612	B 250
	5 x 10	4,5 - 6,0	143 3613	"
	5 x 12	6,0 - 8,0	143 3614	"
	5 x 14	8,0 - 10,0	143 3619	"
	5 x 16	10,0 - 12,0	143 3615	"
	5 x 18	12,0 - 14,0	143 3620	"
	5 x 20	14,0 - 15,0	143 3616	"
	5 x 25	15,0 - 20,0	143 3617	"
	5 x 30	20,0 - 25,0	143 3618	B 100

Příplatek za slitinu se fakturuje dodatečně podle denního kurzu

Síla ve střihu a síla v tahu hliník/nerez ocel standard a velká hlava

Ø dříku nýtu mm	Síla ve střihu N (kp)		Síla v tahu N (kp)		Ø trnu nýtu mm	max. Ø hlavy hliník/nerez ocel mm
3	**700**	(71)	**900**	(91)	1,8	6,5
3,2	**720**	(73)	**950**	(97)	1,95	6,5
4	**1.400**	(143)	**2.000**	(204)	2,1	8,0
4,8	**1.800**	(184)	**2.700**	(275)	2,7	9,5
5	**2.000**	(204)	**2.800**	(285)	2,7	9,5
5 K 11	**2.000**	(204)	**2.800**	(285)	2,7	11,0
5 K 14	**2.000**	(204)	**2.800**	(285)	2,7	14,0

zkouška podle DIN EN ISO 14589

Trhací nýty hliník/hliník

Standard *(plochá kulatá hlava)*

Dutý nýt: hliníková slitina
Trn nýtu: hliník

	Rozměr nýtu D_1 x L mm	Síla nýt. materiálu v mm	Art.	Balení
3,2 Ø otvoru: 3,3 mm	**3,2 x 6,1**	0,8 - 3,2	143 3751	A 500
	3,2 x 7,6	3,2 - 4,8	143 3752	"
	3,2 x 9,2	4,8 - 6,4	145 5510	"
	3,2 x 12,3	6,4 - 9,5	145 5511	"
	3,2 x 15,5	9,5 - 12,7	145 5512	B 500
4 Ø otvoru: 4,1 mm	**4 x 6,6**	1,5 - 3,2	145 5513	B 500
	4 x 9,8	3,2 - 6,4	143 3753	"
	4 x 12,9	6,4 - 9,5	143 3754	"
	4 x 16,1	9,5 - 12,7	145 5514	"

	Rozměr nýtu D_1 x L mm	Síla nýt. materiálu v mm	Art.	Balení
4,8 Ø otvoru: 4,9 mm	**4,8 x 7,2**	1,5 - 3,2	143 3755	B 500
	4,8 x 10,3	3,2 - 6,4	143 3756	"
	4,8 x 13,5	6,4 - 9,5	145 5515	"
	4,8 x 16,7	9,5 - 12,7	145 5516	"
	4,8 x 19,9	12,7 - 15,9	145 5517	"
	4,8 x 23,0	15,9 - 19,0	145 5518	B 250
6,4 Ø otvoru: 6,5 mm	**6,4 x 12,0**	1,5 - 6,4	143 3757	B 250
	6,4 x 14,9	6,4 - 9,5	143 3758	"
	6,4 x 18,1	9,5 - 12,7	143 3759	A 100
	6,4 x 24,4	12,7 - 19,0	143 3760	"

Velká hlava

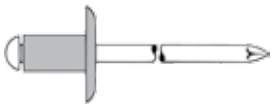

Dutý nýt: hliníková slitina
Trn nýtu: hliník

	Rozměr nýtu D_1 x L mm	Síla nýt. materiálu v mm	Art.	Balení
3,2 - K 9,5 Ø otvoru: 3,3 mm	**3,2 x 6,1**	0,8 - 3,2	145 5519	A 500
	3,2 x 9,2	3,2 - 6,4	145 5520	"
	3,2 x 12,3	6,4 - 9,5	145 5521	B 500

	Rozměr nýtu D_1 x L mm	Síla nýt. materiálu v mm	Art.	Balení
4,8 - K 16 Ø otvoru: 4,9 mm	**4,8 x 10,3**	1,5 - 6,4	145 5522	B 250
	4,8 x 13,5	6,4 - 9,5	145 5523	"
	4,8 x 16,7	9,5 - 12,7	145 5524	"
	4,8 x 19,9	12,7 - 15,9	145 5525	"
	4,8 x 23,0	15,9 - 19,0	145 5526	"

Síla ve střihu a síla v tahu hliník/hliník standard a velká hlava

Ø dříku nýtu mm	Síla ve střihu N	(kp)	Síla v tahu N	(kp)	Ø trnu nýtu mm	Ø hlavy mm
3,2	**530**	(54)	**660**	(67)	1,95	6,5
4	**840**	(85)	**1.020**	(103)	2,45	8,0
4,8	**1.150**	(117)	**1.420**	(144)	2,9	9,5
6,4	**2.040**	(207)	**2.490**	(253)	3,85	12,9
3,2 K 9,5	**725**	(74)	**930**	(95)	1,95	9,5
4,8 K 16	**1.520**	(155)	**1.960**	(200)	2,9	16,0

zkouška podle DIN EN ISO 14589

Trhací nýty ocel/ocel

Standard *(plochá kulatá hlava)*

dutý nýt: ocel, zinkovaná
trn nýtu: ocel, zinkovaná

	Rozměr nýtu D_1 x L mm	Síla nýt. materiálu v mm	Art.	Balení
3 Ø otvoru: 3,1 mm	**3 x 5**	0,5 - 2,0	145 4595	A 500
	3 x 6	2,0 - 3,0	143 3551	"
	3 x 8	3,0 - 5,0	143 3552	"
	3 x 10	5,0 - 6,5	145 4596	"
	3 x 12	6,5 - 8,5	145 4597	"
	3 x 14	9,0 - 11,0	144 6415	"
	3 x 16	8,5 - 12,5	145 4598	B 500
	3 x 18	12,5 - 14,5	145 4599	"
	3 x 20	14,5 - 16,5	145 4600	"
3,2 Ø otvoru: 3,3 mm	**3,2 x 6**	0,5 - 3,0	145 4602	A 500
	3,2 x 8	3,0 - 5,0	143 3553	"
	3,2 x 10	5,0 - 6,5	143 3554	"
	3,2 x 12	6,5 - 8,5	145 4603	"
	3,2 x 14	9,0 - 11,0	144 6416	"
	3,2 x 16	8,5 - 12,5	145 4604	B 500
	3,2 x 18	12,5 - 14,5	145 4601	"
	3,2 x 20	14,5 - 16,5	145 4605	"
4 Ø otvoru: 4,1 mm	**4 x 6**	0,5 - 2,5	145 4606	A 500
	4 x 8	2,5 - 4,5	143 3555	"
	4 x 10	4,5 - 6,5	143 3556	B 500
	4 x 12	6,5 - 8,5	143 3557	"
	4 x 14	8,5 - 10,5	144 6417	"
	4 x 16	8,5 - 12,0	145 4607	"
	4 x 18	12,0 - 14,0	145 4609	"
	4 x 20	14,0 - 16,0	145 4608	"
	4 x 25	16,0 - 21,0	145 4610	"
4,8 Ø otvoru: 4,9 mm	**4,8 x 8**	2,0 - 4,0	143 3558	B 500
	4,8 x 10	4,0 - 6,0	143 3559	"
	4,8 x 12	6,0 - 8,0	143 3560	"
	4,8 x 14	8,0 - 10,0	145 4611	"
	4,8 x 16	8,0 - 11,0	143 3561	"
	4,8 x 20	11,0 - 15,0	143 3562	B 250
	4,8 x 25	15,0 - 20,0	145 4612	"

	Rozměr nýtu D_1 x L mm	Síla nýt. materiálu v mm	Art.	Balení
5 Ø otvoru: 5,1 mm	**5 x 8**	2,0 - 4,0	145 4613	B 500
	5 x 10	4,0 - 6,0	145 4614	"
	5 x 12	6,0 - 8,0	145 4615	"
	5 x 14	8,0 - 9,5	145 4616	"
	5 x 16	9,5 - 11,0	145 4617	"
	5 x 18	11,0 - 13,0	145 4618	"
	5 x 20	13,0 - 15,0	145 4619	B 250
	5 x 25	15,0 - 20,0	145 4620	"
	5 x 30	20,0 - 25,0	145 4621	A 100
	5 x 35	25,0 - 30,0	145 4622	"
	5 x 40	30,0 - 34,0	145 4623	B 100
	5 x 45	34,0 - 39,0	145 4624	B 100
	5 x 50	39,0 - 44,0	145 4625	B 100
6 Ø otvoru: 6,1 mm	**6 x 10**	2,5 - 4,5	145 4626	B 250
	6 x 12	4,5 - 6,5	145 4627	"
	6 x 14	6,5 - 8,5	145 4628	"
	6 x 16	8,5 - 10,5	145 4629	"
	6 x 20	10,5 - 14,5	145 4630	"
	6 x 25	14,5 - 19,5	145 4631	"
6,4 Ø otvoru: 6,5 mm	**6,4 x 8**	1,0 - 3,0	143 3563	B 250
	6,4 x 12	3,0 - 6,0	143 3564	"
	6,4 x 16	6,0 - 9,0	143 3565	"
	6,4 x 18	9,0 - 11,0	145 4632	B 200
	6,4 x 20	11,0 - 13,0	143 3566	"
	6,4 x 25	13,0 - 17,0	143 3567	"

Trhací nýty ocel/ocel

Zapuštěná hlava *(120°)*

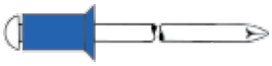

Dutý nýt: hliníková slitina
Trn nýtu: ocel, zinkovaná

	Rozměr nýtu D_1 x L mm	Síla nýt. materiálu v mm	Art.	Balení
3 Ø otvoru: 3,1 mm	**3 x 6**	1,0 - 3,0	145 4633	A 500
	3 x 8	3,0 - 5,0	145 4634	"
	3 x 10	5,0 - 6,5	145 4635	"
	3 x 12	6,5 - 8,5	145 4636	"
4 Ø otvoru: 4,1 mm	**4 x 6**	1,5 - 2,5	145 4637	A 500
	4 x 8	2,5 - 4,5	145 4638	"
	4 x 10	4,5 - 6,5	145 4639	B 500
	4 x 12	6,5 - 8,5	145 4640	"
	4 x 16	8,5 - 12,0	145 4641	"
	4 x 20	12,0 - 16,0	145 4642	"

	Rozměr nýtu D_1 x L mm	Síla nýt. materiálu v mm	Art.	Balení
5 Ø otvoru: 5,1 mm	**5 x 8**	2,0 - 4,0	145 4644	B 500
	5 x 10	4,0 - 6,0	145 4645	"
	5 x 12	6,0 - 8,0	145 4646	"
	5 x 14	8,0 - 9,5	145 4643	"
	5 x 16	9,5 - 11,0	145 4647	"
	5 x 20	11,0 - 15,0	145 4648	B 250
	5 x 25	15,0 - 20,0	145 4649	"

Síla ve střihu a síla v tahu ocel/ocel standard

Ø dříku mm	Síla ve střihu N	(kp)	Síla v tahu N	(kp)	Ø trnu nýtu mm	max. Ø hlavy mm
3	**1.000**	(102)	**1.300**	(133)	1,95	6,5
3,2	**1.200**	(122)	**1.500**	(153)	2,0	6,5
4	**2.000**	(204)	**2.500**	(255)	2,5	8,0
4,8	**2.900**	(296)	**4.000**	(408)	3,0	9,5
5	**3.100**	(316)	**4.400**	(449)	3,0	9,5
6	**4.400**	(449)	**6.000**	(612)	3,65	12,0
6,4	**4.900**	(500)	**6.800**	(694)	3,85	13,0

zkouška podle DIN EN ISO 14589

Síla ve střihu a síla v tahu ocel/ocel standard

Ø dříku mm	Síla ve střihu N	(kp)	Síla v tahu N	(kp)	Ø trnu nýtu mm	max. Ø hlavy mm
3	**1.000**	(102)	**1.300**	(133)	1,95	6,0
4	**2.000**	(204)	**2.500**	(255)	2,5	7,5
5	**3.100**	(316)	**4.400**	(449)	3,0	9,0

zkouška podle DIN EN ISO 14589

Trhací nýty měď/ocel

Standard *(plochá kulatá hlava)*

dutý nýt: měď
trn nýtu: ocel, zinkovaná

	Rozměr nýtu D_1 x L mm	Síla nýt. materiálu v mm	Art.	Balení
3 Ø otvoru: 3,1 mm	**3 x 4**	0,5 - 1,5	145 5279	A 500
	3 x 6	1,5 - 3,0	143 3655	"
	3 x 8	3,0 - 5,0	143 3656	"
	3 x 10	5,0 - 7,0	143 3657	"
	3 x 12	7,0 - 9,0	145 5280	"

	Rozměr nýtu D_1 x L mm	Síla nýt. materiálu v mm	Art.	Balení
4 Ø otvoru 4,1 mm	**4 x 6**	0,5 - 3,5	143 3658	A 500
	4 x 8	3,5 - 4,5	145 5281	"
	4 x 10	4,5 - 6,5	145 5282	"
	4 x 12	6,5 - 8,5	145 5283	"

Trhací nýty měď/bronz

Standard *(plochá kulatá hlava)*

dutý nýt: měď,
trn nýtu: bronz

	Rozměr nýtu D_1 x L mm	Síla nýt. materiálu v mm	Art.	Balení
3 Ø otvoru: 3,1 mm	**3 x 4**	0,5 - 1,5	145 5289	A 500
	3 x 6	1,5 - 3,0	145 5290	"
	3 x 8	3,0 - 5,0	143 3661	"
	3 x 10	5,0 - 7,0	145 5291	"
	3 x 12	7,0 - 9,0	145 5292	"

	Rozměr nýtu D_1 x L mm	Síla nýt. materiálu v mm	Art.	Balení
4 Ø otvoru 4,1 mm	**4 x 6**	0,5 - 3,5	145 5293	A 500
	4 x 8	3,5 - 4,5	145 5294	"
	4 x 10	4,5 - 6,5	145 5295	"
	4 x 12	6,5 - 8,5	145 5296	"

Tabulka Síla ve střihu a síly v tahu měď/ocel a měď/bronz

Ø dříku trnu mm	Síla ve střihu N	(kp)	Síla v tahu N	(kp)	Ø trnu nýtu mm	max. Ø hlavy mm
3	**800**	(82)	**1.000**	(102)	1,8	6,5
4	**1.500**	(163)	**2.200**	(225)	2,1	8,0

zkouška podle DIN EN ISO 14589

Trhací nýty nerez ocel A2

Standard *(plochá kulatá hlava)*

dutý nýt: nerez ocel A2 — č. 1.4567
trn nýtu: nerez ocel A2 — č. 1.4541

	Rozměr nýtu D_1 x L mm	Síla nýt. materiálu v mm	Art.	Balení
3 Ø otvoru: 3,1 mm	**3 x 6**	1,0 - 3,0	143 3621	A 500
	3 x 8	3,0 - 5,0	143 3622	"
	3 x 10	5,0 - 6,5	145 5157	"
	3 x 12	6,5 - 8,5	145 5158	"
	3 x 14	8,5 - 10,5	145 5159	"
	3 x 16	10,5 - 12,5	145 5160	"
3,2 Ø otvoru: 3,3 mm	**3,2 x 6**	1,0 - 3,0	143 3623	A 500
	3,2 x 8	3,0 - 5,0	143 3624	"
	3,2 x 10	5,0 - 6,5	143 3625	"
	3,2 x 12	6,5 - 8,5	143 3626	"
	3,2 x 14	8,5 - 10,5	145 5162	"
	3,2 x 16	10,5 - 12,5	145 5161	"
4 Ø otvoru: 4,1 mm CE	**4 x 6**	1,0 - 2,5	143 3627	A 500
	4 x 8	2,5 - 4,5	143 3628	"
	4 x 10	4,5 - 6,5	143 3629	B 500
	4 x 12	6,5 - 8,5	143 3630	"
	4 x 14	8,5 - 10,5	143 3633	"
	4 x 16	10,5 - 12,0	143 3631	"
	4 x 20	12,0 - 16,0	143 3632	"
	4 x 25	16,0 - 21,0	145 5163	"

	Rozměr nýtu D_1 x L mm	Síla nýt. materiálu v mm	Art.	Balení
4,8 Ø otvoru: 4,9 mm CE	**4,8 x 6**	1,5 - 3,0	145 5164	B 500
	4,8 x 8	2,0 - 4,0	143 3634	"
	4,8 x 10	4,0 - 6,0	143 3635	"
	4,8 x 12	6,0 - 8,0	143 3636	"
	4,8 x 14	8,0 - 9,5	145 5165	"
	4,8 x 16	9,5 - 11,0	143 3637	"
	4,8 x 20	11,0 - 15,0	143 3638	B 250
	4,8 x 25	15,0 - 20,0	145 5166	B 250
	4,8 x 30	20,0 - 25,0	143 3639	A 100
	4,8 x 35	25,0 - 30,0	145 5167	"
5 Ø otvoru: 5,1 mm	**5 x 8**	2,0 - 4,0	145 5168	B 500
	5 x 10	4,0 - 6,0	145 5169	"
	5 x 12	6,0 - 8,0	145 5170	"
	5 x 14	8,0 - 9,5	145 5171	"
	5 x 16	9,5 - 11,0	145 5172	"
	5 x 20	11,0 - 15,0	143 3646	B 250
	5 x 25	15,0 - 20,0	143 3647	"
	5 x 30	20,0 - 25,0	143 3648	A 100
	5 x 35	25,0 - 30,0	145 5173	"
	5 x 40	30,0 - 34,0	143 3649	"

Příplatek za slitinu se fakturuje dodatečně podle denního kurzu

Zapuštěná hlava *(120°)*

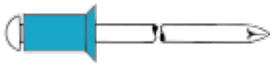

dutý nýt: nerez ocel A2 — č. 1.4567
trn nýtu: nerez ocel A2

	Rozměr nýtu D_1 x L mm	Síla nýt. materiálu v mm	Art.	Balení
3 Ø otvoru: 3,1 mm	**3 x 6**	1,5 – 3,0	145 5174	A 500
	3 x 8	3,0 – 5,0	143 3650	"
	3 x 10	5,0 – 6,5	145 5175	"
	3 x 12	6,5 – 8,5	145 5176	"
3,2 Ø otvoru: 3,3 mm	**3,2 x 6**	1,5 – 3,0	145 5177	A 500
	3,2 x 8	3,0 – 5,0	145 5178	"
	3,2 x 10	5,0 – 6,5	145 5179	"
	3,2 x 12	6,5 – 8,5	145 5180	"

	Rozměr nýtu D_1 x L mm	Síla nýt. materiálu v mm	Art.	Balení
4 Ø otvoru: 4,1 mm	**4 x 8**	1,5 – 4,5	145 5181	A 500
	4 x 10	4,5 – 6,5	143 3651	B 500
	4 x 12	6,5 – 8,5	143 3652	"
4,8 Ø otvoru: 4,9 mm	**4,8 x 8**	2,5 – 4,0	145 5182	B 500
	4,8 x 10	4,0 – 6,0	145 5183	"
	4,8 x 12	6,0 – 8,0	145 5184	"
5 Ø otvoru: 5,1 mm	**5 x 8**	2,0 – 4,0	145 5185	B 500
	5 x 10	4,0 – 6,0	145 5186	"
	5 x 12	6,5 – 8,5	143 3653	"

Příplatek za slitinu se fakturuje dodatečně podle denního kurzu. **Údaje o síle ve střihu a síle v tahu, průměrech trnu a maximálních průměrech hlavy naleznete na straně 38.**

Trhací nýty nerez ocel A2

Velká hlava

dutý nýt: nerez ocel A2 — Nr. 1.4567,
trn nýtu: nerez ocel A2

	Rozměr nýtu D_1 x L mm	Síla nýt. materiálu v mm	Art.	Balení
4,8 - K 15 Ø otvoru: 4,9 mm CE	**4,8 x 14**	8,0 - 9,5	143 3640	B 250
	4,8 x 16	9,5 - 11,0	143 3641	"
	4,8 x 20	11,0 - 15,0	143 3642	"
	4,8 x 25	15,0 - 20,0	143 3643	B 200
	4,8 x 30	20,0 - 25,0	143 3644	B 100
	4,8 x 35	25,0 - 30,0	143 3645	"

Příplatek za slitinu se fakturuje dodatečně podle denního kurzu

Síla ve střihu a síla v tahu nerez ocel A2 standard, zapuštěná hlava a velká hlava

nerez ocel A2 / nerez ocel A2 zapuštěná hlava						
Ø nýtu mm	**Síla ve střihu** **N**	(kp)	**Síla v tahu** **N**	(kp)	**Ø trnu nýtu** mm	**Max. Ø hlavy** mm
3	**1.600**	(163)	**2.000**	(205)	2,0	6,5
3,2	**1.900**	(275)	**2.500**	(255)	2,0	6,5
4	**2.700**	(275)	**3.600**	(367)	2,6	8,0
4 x 20 - 25	**3.800**	(385)	**4.500**	(479)	2,6	8,0
4,8	**4.000**	(408)	**5.000**	(510)	3,2	9,5
5	**4.700**	(479)	**5.900**	(602)	3,2	9,5
5 x 40	**5.900**	(602)	**7.200**	(735)	3,2	9,5

Nerez ocel A2 velká hlava						
Ø nýtu mm	**Síla ve střihu** **N**	(kp)	**Síla v tahu** **N**	(kp)	**Ø trnu nýtu** mm	**Max. Ø hlavy** mm
4,8	**4.000**	(408)	**5.000**	(510)	3,2	15,0

zkouška podle DIN EN ISO 14589

Trhací nýty nerez ocel A4

Standard *(plochá kulatá hlava)*

dutý nýt: nerez ocel A4 — č. 1.4578
trn nýtu: nerez ocel A4

	Rozměr nýtu D_1 x L mm	Síla nýt. materiálu v mm	Art.	Balení
3 Ø otvoru: 3,1 mm	**3 x 6**	1,0 - 3,0	145 5530	A 500
	3 x 8	3,0 - 5,0	145 5531	"
	3 x 10	5,0 - 6,5	145 5532	"
	3 x 12	6,5 - 8,5	145 5533	"
3,2 Ø otvoru: 3,3 mm	**3,2 x 6**	1,0 - 3,0	143 3761	A 500
	3,2 x 8	3,0 - 5,0	143 3762	"
	3,2 x 10	5,0 - 6,5	143 3763	"
	3,2 x 12	6,5 - 8,5	145 5535	"
4 Ø otvoru: 4,1 mm CE	**4 x 6**	1,0 - 2,5	145 5534	A 500
	4 x 8	2,5 - 4,5	143 3764	"
	4 x 10	4,5 - 6,5	143 3765	B 500
	4 x 12	6,5 - 8,5	143 3766	"
	4 x 14	8,5 - 10,5	145 5536	"
	4 x 16	10,5 - 12,0	143 3767	"

Příplatek za slitinu se fakturuje dodatečně podle denního kurzu

	Rozměr nýtu D_1 x L mm	Síla nýt. materiálu v mm	Art.	Balení
4,8 Ø otvoru: 4,9 mm CE	**4,8 x 6**	1,5 - 3,0	143 3768	B 500
	4,8 x 8	3,0 - 4,5	143 3769	"
	4,8 x 10	4,5 - 6,0	143 3770	"
	4,8 x 12	6,0 - 7,5	143 3777	"
	4,8 x 14	8,0 - 9,5	143 3771	"
	4,8 x 16	9,5 - 11,0	143 3772	"
	4,8 x 20	11,0 - 15,0	143 3773	B 250
	4,8 x 25	15,0 - 20,0	143 3774	"
	4,8 x 30	20,0 - 25,0	143 3775	A 100
	4,8 x 35	25,0 - 30,0	143 3776	"
5 Ø otvoru: 5,1 mm	**5 x 8**	2,0 - 4,0	145 5537	B 500
	5 x 10	4,0 - 6,0	143 3778	"
	5 x 12	6,0 - 8,0	143 3779	"
	5 x 14	8,0 - 9,5	143 3780	"
	5 x 16	8,0 - 11,0	143 3781	"
	5 x 20	11,0 - 15,0	145 5538	B 250
	5 x 25	15,0 - 20,0	143 3782	"
	5 x 30	20,0 - 25,0	143 3783	A 100
	5 x 35	25,0 - 30,0	143 3784	"

Velká hlava

dutý nýt: nerez ocel A4 — č. 1.4578
trn nýtu: nerez ocel A4

	Rozměr nýtu D_1 x L mm	Síla nýt. materiálu v mm	Art.	Balení
4,8 - K 15 Ø otvoru: 4,9 mm CE	**4,8 x 14**	8,0 - 9,5	143 3785	B 250
	4,8 x 16	9,5 - 11,0	143 3786	"
	4,8 x 20	11,0 - 15,0	143 3787	"
	4,8 x 25	15,0 - 20,0	143 3788	B 200
	4,8 x 30	20,0 - 25,0	143 3789	B 100
	4,8 x 35	25,0 - 30,0	143 3790	"

Příplatek za slitinu se fakturuje dodatečně podle denního kurzu

Údaje o síle ve střihu a síle v tahu, průměrech trnu a maximálních průměrech hlavy naleznete na straně 40.

Trhací nýty nerez ocel A4

Tabulka Síla ve střihu a síla v tahu nerez ocele A4 standard a velká hlava

Ø dříku trnu	art.	Síla ve střihu		Síla v tahu		Ø trnu nýtu	Max. Ø hlavy
mm		N	(kp)	N	(kp)	mm	mm
3	standardní	**1.600**	(163)	**2.000**	(205)	2,0	6,5
3,2	standardní	**1.900**	(275)	**2.500**	(255)	2,0	6,5
4	standardní	**2.700**	(275)	**3.600**	(367)	2,6	8,0
4 x 20 - 25 ■	standardní	**3.800**	(385)	**4.500**	(479)	2,6	8,0
4,8	velká hlava	**4.000**	(408)	**5.000**	(510)	3,2	9,5
4,8	standardní	**4.000**	(408)	**5.000**	(510)	3,2	15,0
5	standardní	**4.700**	(479)	**5.900**	(602)	3,2	9,5

zkouška podle DIN EN ISO 14589

■ zkouška podle DIN EN ISO14401

Trhací nýty Monel®

Standard *(plochá kulatá hlava)*

dutý nýt: slitina mědi a niklu – č. 2.4360
trn nýtu: nerez ocel A2

	Rozměr nýtu D_1 x L mm	Síla nýt. materiálu v mm	Art.	Balení
4 Ø otvoru: 4,1 mm	**4 x 6**	1,5 - 2,5	145 3939	A 500
	4 x 8	2,5 - 4,5	145 3940	A 500
	4 x 10	4,5 - 6,5	145 3941	B 500
	4 x 12	6,5 - 8,5	145 3942	B 500
	4 x 14	8,5 - 10,5	145 3943	B 500
	4 x 16	10,5 - 12,0	145 3944	B 500

	Rozměr nýtu D_1 x L mm	Síla nýt. materiálu v mm	Art.	Balení
4,8 Ø otvoru: 4,9 mm	**4,8 x 6**	1,5 - 3,0	145 3948	B 500
	4,8 x 8	2,0 - 4,0	145 3949	B 500
	4,8 x 10	4,0 - 6,0	145 3950	B 500
	4,8 x 12	6,0 - 8,0	145 3951	B 500
	4,8 x 14	8,0 - 9,0	145 3952	B 500
	4,8 x 16	9,5 - 11,0	145 3953	B 500
	4,8 x 20	11,0 - 15,0	145 3954	B 250
	4,8 x 25	15,0 - 20,0	145 3955	B 250
	4,8 x 30	20,0 - 25,0	145 3956	A 100
	4,8 x 35	25,0 - 30,0	145 3957	A 100

Příplatek za slitinu se fakturuje dodatečně podle denního kurzu

zapuštěná hlava

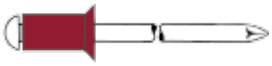

dutý nýt: slitina niklu a mědi – č. 2.4360
trn nýtu: nerez A2

	Rozměr nýtu D_1 x L mm	Síla nýt. materiálu v mm	Art.	Balení
4 Ø otvoru: 4,1 mm	**4 x 8**	1,5 - 4,5	145 3945	A 500
	4 x 10	4,5 - 6,5	145 3946	B 500
	4 x 12	6,5 - 8,5	145 3947	B 500

	Rozměr nýtu D_1 x L mm	Síla nýt. materiálu v mm	Art.	Balení
4,8 Ø otvoru: 4,9 mm	**4,8 x 8**	2,5 - 4,0	145 3958	B 500
	4,8 x 10	4,0 - 6,0	145 3959	B 500
	4,8 x 12	6,0 - 8,0	145 3960	B 500

Příplatek za slitinu se fakturuje dodatečně podle denního kurzu

Trhací nýty Monel®

Velká hlava

dutý nýt: slitina niklu a mědi – č. 2.4360
trn nýtu: nerez ocel A2

	Rozměr nýtu D_1 x L mm	Síla nýt. materiálu v mm	Art.	Balení
4,8 Ø otvoru: 4,9 mm	**4,8 x14**	8,0 - 9,5	145 3961	B 250
	4,8 x 16	9,5 - 11,0	145 3962	"
	4,8 x 20	11,0 - 15,0	145 3963	"

	Rozměr nýtu D_1 x L mm	Síla nýt. materiálu v mm	Art.	Balení
4,8 Ø otvoru: 4,9 mm	**4,8 x 25**	15,0 - 20,0	145 3964	B 200
	4,8 x 30	20,0 - 25,0	145 3965	B 100
	4,8 x 35	25,0 - 30,0	145 3966	B 100

Příplatek za slitinu se fakturuje dodatečně podle denního kurzu

Tabulka Síla ve střihu a síla v tahu Monel®

Ø nýtu mm	Síla ve střihu N	(kp)	Síla v tahu N	(kp)	Ø trnu nýtu mm	Max. Ø hlavy mm
4	**2.100**	(214)	**3.100**	(316)	2,6	8,0 (Standard, Senkkopf)
4,8	**3.500**	(408)	**4.500**	(510)	3,2	9,5 (Standard, Senkkopf)
4,8	**3.500**	(408)	**4.500**	(510	3,2	15 (Großkopf)

zkouška podle DIN EN ISO 14589

Trhací nýty Stinox

Standard *(plochá kulatá hlava)*

dutý nýt: nerez ocel A2 — č. 1.4567
trn nýtu: ocel, zinkovaná

	Rozměr nýtu D_1 x L mm	Síla nýt. materiálu v mm	Art.	Balení
3 Ø otvoru: 3,1 mm	**3 x 6**	1,0 - 3,0	145 5297	A 500
	3 x 8	3,0 - 5,0	145 5298	"
	3 x 10	5,0 - 6,5	145 5299	"
3,2 Ø otvoru: 3,3 mm	**3,2 x 6**	1,0 - 3,0	145 5300	A 500
	3,2 x 8	3,0 - 5,0	145 5301	"
	3,2 x 10	5,0 - 6,5	145 5302	"

Příplatek za slitinu se fakturuje dodatečně podle denního kurzu

	Rozměr nýtu D_1 x L mm	Síla nýt. materiálu v mm	Art.	Balení
4 Ø otvoru: 4,1 mm	**4 x 6**	1,0 - 2,5	145 5303	A 500
	4 x 8	2,5 - 4,5	145 5304	"
	4 x 10	4,5 - 6,5	145 5305	B 500
	4 x 12	6,5 - 8,5	145 5306	"
	4 x 14	8,5 - 10,5	144 6455	"
	4 x 16	8,5 - 12,0	145 5307	"
4,8 Ø otvoru: 4,9 mm	**4,8 x 8**	2,0 - 4,0	145 5308	B 500
	4,8 x 10	4,0 - 6,0	145 5309	"
	4,8 x 12	6,0 - 8,0	145 5310	"
5 Ø otvoru: 5,1 mm	**5 x 8**	2,0 - 4,0	145 5311	B 500
	5 x 10	4,0 - 6,0	145 5312	"
	5 x 12	6,0 - 8,0	145 5313	"

Tabulka Síla ve střihu a síla v tahu standard Stinox

Ø nýtu mm	Síla ve střihu N	(kp)	Síla v tahu N	(kp)	Ø trnu nýtu mm	Max. Ø hlavy mm
3	**1.600**	(163)	**2.000**	(205)	2,0	6,5
3,2	**1.900**	(275)	**2.500**	(255)	2,0	6,5
4	**2.700**	(275)	**3.600**	(367)	2,6	8,0
4,8	**4.000**	(408)	**5.000**	(510)	3,2	9,5
5	**4.700**	(479)	**5.900**	(602)	3,2	9,5

zkouška podle DIN EN ISO 14589

PolyGrip® – Všestranný talent

GESIPA®-PolyGrip® byl původně vyvinut jako vícerozsahový trhací nýt. Během svého vývoje se výrazně zdokonalil, čímž se z něho časem stal favorit, pokud jde o plnění obtížných a náročných úkolů v průmyslovém prostředí. A je jedno, zda je vyroben z hliníku, oceli nebo nerez oceli, uvnitř nebo vně, s tvrdými nebo měkkými spoji, s kritickým průměrem otvoru a tolerancemi: Pokud to nikdo nedokáže, je GESIPA®-PolyGrip® téměř vždy záchranným řešením.

Hlavní charakteristiky

- **Velký rozsah upnutí:** Trhací nýt PolyGrip® může nahradit až pět různých rozměrů DIN standardních trhacích nýtů.

Rozsah upnutí trhacích nýtů PolyGrip®

Rozsah upnutí běžných trhacích nýtů

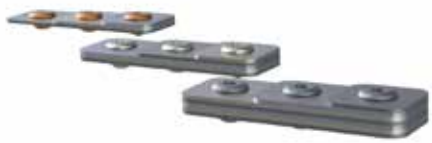

- **Vynikající vyplnění otvoru:**
  Dřík nýtu se během postupu nýtování radiálně deformuje, čímž kompenzuje nepřesnosti vyvrtaného otvoru, přesazení středu a rozdíly průměru, aby tak vytvořil těsný spoj bez vůle.

- **Bezpečné blokování zbytkového trnu**
  Trhací nýty PolyGrip® nezpůsobují klapání na základě uvolněných zbytkových trnů ani nebezpečí ztráty zbytkového trnu.

- Za určitých podmínek je také **ochrana proti stříkající vodě** jednou z vlastností trhacích nýtů PolyGrip®. Díky vyplnění otvoru a zajištění zbytkového trnu jsou hospodárnou alternativou zavřených trhacích nýtů. Pokud jde o to, aby se zamezil průnik vody spojem, jsou trhací nýty PolyGrip® ideální volbou.

- **Široký tvar závěrné hlavy** zabezpečuje vysoké hodnoty pevnosti v tahu a tím i vysokou míru bezpečnosti.

PolyGrip® - Vícerozsahové trhací nýty

Vysoká flexibilita v dimenzování

Chování trhacích nýtů PolyGrip® během nýtování je zcela definovatelné a může být proto zručným umístěním drážek na dříku nýtu naprogramováno pro každou aplikaci. V souladu s použitím tak lze nastavit sílu upnutí, radiální rozpínání dříku a tvar závěrné hlavy.

Výroba trhacích nýtů PolyGrip® je velkou specialitou závodu GESIPA® v Thal/Durynsko.

hliník/ocel
standardní

(plochá kulatá hlava)

Dutý nýt: hliníková slitina
trn nýtu: ocel, zinkovaná

	Rozměr nýtu D_1 x L mm	Síla nýt. materiálu v mm	Art.	Balení
3,2 Ø otvoru: 3,3 mm	**3,2 x 8**	0,5 - 5,0	143 3822	B 1.000
	3,2 x 9,5	1,5 - 6,5	143 3823	"
	3,2 x 11	3,0 - 8,0	143 3824	"
4,0 Ø otvoru: 4,1 mm	**4 x 10**	0,5 - 6,5	143 3826	B 500
	4 x 13	3,5 - 9,5	143 3827	"
	4 x 17	7,0 - 13,0	143 3828	"
4,8 Ø otvoru: 4,9 mm CE	**4,8 x 10**	0,5 - 6,5	143 3831	B 500
	4,8 x 15	4,5 - 11,0	143 3832	"
	4,8 x 17	6,5 - 13,0	143 3833	"
	4,8 x 25	11,0 - 19,5	143 3838	B 250
	4,8 x 30	16,0 - 24,0	143 3839	"
6,4 Ø otvoru: 6,5 mm	**6,4 x 15**	1,5 - 9,0	143 3841	B 250
	6,4 x 20	6,0 - 14,0	143 3842	"
	6,4 x 25	10,0 - 18,0	143 3843	"

Údaje o síle ve střihu a síle v tahu, průměrech trnu a maximálních průměrech hlavy naleznete na straně 47.

Za určitých podmínek zabezpečují všechny trhací nýty GESIPA® PolyGrip® ochranu proti stříkající vodě.

PolyGrip® - Vícerozsahové trhací nýty

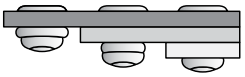

hliník/ocel
zapuštěná hlava

Dutý nýt: hliníková slitina
trn nýtu: ocel, zinkovaná

	Rozměr nýtu D_1 x L mm	Síla nýt. materiálu v mm	Art.	Balení
3,2	**3,2 x 6**	1,0 - 3,0	145 0404	B 1.000
Ø otvoru: 3,3 mm	**3,2 x 10**	4,0 - 7,0	145 0405	"
4,0	**4 x 6**	1,5 - 3,5	145 0406	B 500
Ø otvoru: 4,1 mm	**4 x 12**	3,5 - 8,5	144 6470	"
4,8	**4,8 x 10**	2,0 - 5,0	145 0407	B 500
Ø otvoru: 4,9 mm	**4,8 x 15**	5,0 - 11,0	144 6471	"

hliník/ocel
velká hlava

Dutý nýt: hliníková slitina
trn nýtu: ocel, zinkovaná

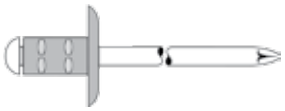

	Rozměr nýtu D_1 x L mm	Síla nýt. materiálu v mm	Art.	Balení
3,2 - K 9,5	**3,2 x 8**	0,5 - 5,0	143 3825	B 1.000
Ø otvoru: 3,3 mm	**3,2 x 9,5**	1,5 - 6,5	145 5675	"
	3,2 x 11	3,0 - 8,0	145 5676	"
4,0 - K 12	**4 x 10**	0,5 - 6,5	143 3829	B 500
Ø otvoru: 4,1 mm	**4 x 13**	3,5 - 9,5	143 3830	"
	4 x 17	7,0 - 13,0	143 3837	"
4,8 - K 16	**4,8 x 10**	0,5 - 6,5	143 3834	B 250
Ø otvoru: 4,9 mm	**4,8 x 15**	4,5 - 11,0	143 3835	"
CE	**4,8 x 17**	6,5 - 13,0	143 3836	"
	4,8 x 25	11,0 - 19,5	143 3840	B 100
	4,8 x 30	16,0 - 24,0	145 5677	"

hliník/nerez ocel
standardní
(plochá kulatá hlava)

Dutý nýt: hliníková slitina
trn nýtu: nerez ocel A2

	Rozměr nýtu D_1 x L mm	Síla nýt. materiálu v mm	Art.	Balení
3,2	**3,2 x 8**	0,5 - 5,0	143 3883	B 1.000
Ø otvoru: 3,3 mm	**3,2 x 9,5**	1,5 - 6,5	143 3884	"
	3,2 x 11	3,0 - 8,0	143 3885	"
4,0	**4 x 10**	0,5 - 6,5	143 3887	B 500
Ø otvoru: 4,1 mm	**4 x 13**	3,5 - 9,5	143 3888	"
CE	**4 x 17**	7,0 - 13,0	143 3889	"
4,8	**4,8 x 10**	0,5 - 6,5	143 3892	B 500
Ø otvoru: 4,9 mm	**4,8 x 15**	4,5 - 11,0	143 3893	"
CE	**4,8 x 17**	6,5 - 13,0	143 3894	"
	4,8 x 25	11,0 - 19,5	143 3895	B 250
	4,8 x 30	16,0 - 24,0	143 3896	"
6,4	**6,4 x 15**	1,5 - 9,0	143 3902	B 250
Ø otvoru: 6,5 mm	**6,4 x 20**	6,0 - 14,0	143 3903	"
	6,4 x 25	10,0 - 18,0	143 3904	"

Příplatek za slitinu se fakturuje dodatečně podle denního kurzu

PolyGrip® - Vícerozsahové trhací nýty

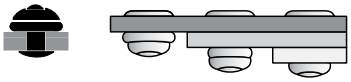

hliník/nerez ocel
velká hlava

Dutý nýt: hliníková slitina
trn nýtu: nerez ocel A2

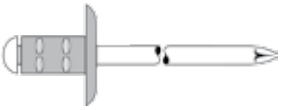

	Rozměr nýtu D_1 x L mm	Síla nýt. materiálu v mm	Art.	Balení
3,2 - K 9,5	**3,2 x 8**	0,5 - 5,0	145 6032	B 1.000
Ø otvoru: 3,3 mm	**3,2 x 9,5**	1,5 - 6,5	143 3886	"
	3,2 x 11	3,0 - 8,0	145 6033	"
4,0 - K 12	**4 x 10**	0,5 - 6,5	143 3890	B 500
Ø otvoru: 4,1 mm	**4 x 13**	3,5 - 9,5	143 3891	"
CE	**4 x 17**	7,0 - 13,0	145 6034	"
4,8 - K 16	**4,8 x 10**	0,5 - 6,5	143 3897	B 250
Ø otvoru: 4,9 mm	**4,8 x 15**	4,5 - 11,0	143 3898	"
CE	**4,8 x 17**	6,5 - 13,0	143 3899	"
	4,8 x 25	11,0 - 19,5	143 3900	B 100
	4,8 x 30	16,0 - 24,0	143 3901	"

Příplatek za slitinu se fakturuje dodatečně podle denního kurzu

ocel/ocel
standardní
(plochá kulatá hlava)

dutý nýt: ocel, zinkovaná
trn nýtu: ocel, zinkovaná

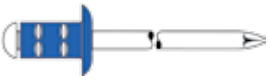

	Rozměr nýtu D_1 x L mm	Síla nýt. materiálu v mm	Art.	Balení
3,2	**3,2 x 8**	1,0 - 5,0	143 3866	B 1.000
Ø otvoru: 3,3 mm	**3,2 x 9,5**	2,0 - 6,5	143 3867	"
	3,2 x 11	3,0 - 8,0	143 3868	"
4,0	**4 x 10**	1,5 - 6,5	143 3869	B 500
Ø otvoru: 4,1 mm	**4 x 13**	4,5 - 9,0	143 3870	"
	4 x 17	8,5 - 13,0	143 3871	"
4,8	**4,8 x 10**	1,5 - 6,5	143 3873	B 500
Ø otvoru: 4,9 mm	**4,8 x 15**	6,0 - 11,0	143 3874	"
	4,8 x 17	8,5 - 13,0	143 3875	"
6,4	**6,4 x 15**	2,0 - 8,0	143 3877	B 250
Ø otvoru: 6,5 mm	**6,4 x 20**	5,0 - 13,0	143 3878	"
	6,4 x 25	10,0 - 18,0	143 3879	B 200

ocel/ocel
Zapuštěná hlava

dutý nýt: ocel, zinkovaná
trn nýtu: ocel, zinkovaná

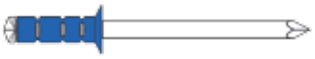

	Rozměr nýtu D_1 x L mm	Síla nýt. materiálu v mm	Art.	Balení
3,2	**3,2 x 6**	1,0 - 3,0	145 0435	B 1.000
Ø otvoru: 3,3 mm	**3,2 x 10**	3,0 - 7,0	145 0436	"
4,0	**4 x 6**	1,5 - 3,5	145 0437	B 500
Ø otvoru: 4,1 mm	**4 x 12**	3,5 - 8,5	144 6482	"
4,8	**4,8 x 10**	2,0 - 6,0	144 6483	B 500
Ø otvoru: 4,9 mm	**4,8 x 15**	5,5 - 11,0	144 6484	"

Údaje o síle ve střihu a síle v tahu, průměrech trnu a maximálních průměrech hlavy naleznete na straně 47.

PolyGrip® - Vícerozsahové trhací nýty

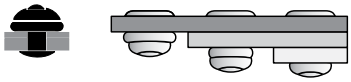

hliník/ocel
zapuštěná hlava

dutý nýt: ocel, zinkovaná
trn nýtu: ocel, zinkovaná

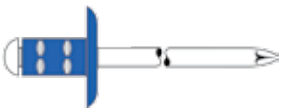

	Rozměr nýtu D_1 x L mm	Síla nýt. materiálu v mm	Art.	Balení
3,2 - K 9,5 Ø otvoru: 3,3 mm	**3,2 x 8**	1,0 - 5,0	145 5972	B 1.000
	3,2 x 9,5	2,0 - 6,5	145 5973	"
	3,2 x 11	3,0 - 8,0	145 5974	"
4,0 - K 12 Ø otvoru: 4,1 mm	**4 x 10**	1,5 - 6,5	143 3872	B 500
	4 x 13	4,5 - 9,0	145 5975	"
	4 x 17	8,5 - 13,0	145 5976	"
4,8 - K 16 Ø otvoru: 4,9 mm	**4,8 x 10**	1,5 - 6,5	143 3876	B 250
	4,8 x 15	6,0 - 11,0	145 5977	"
	4,8 x 17	8,5 - 13,0	145 5978	"

nerez ocel A2
standardní

plochá kulatá hlava

dutý nýt: nerez ocel A2 - č. 1.4567
trn nýtu: nerez ocel A2

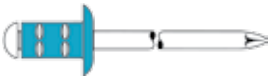

	Rozměr nýtu D_1 x L mm	Síla nýt. materiálu v mm	Art.	Balení
3,2 Ø otvoru: 3,3 mm	**3,2 x 8**	1,0 - 5,0	143 3909	B 1.000
	3,2 x 9,5	2,0 - 6,0	145 6288	"
	3,2 x 11	3,0 - 8,0	143 3910	"
4,0 Ø otvoru: 4,1 mm	**4 x 10**	1,0 - 6,5	143 3911	B 500
	4 x 13	3,0 - 8,0	143 3912	"
	4 x 17	7,0 - 11,0	143 3913	"
4,8 Ø otvoru: 4,9 mm CE	**4,8 x 10**	1,0 - 6,5	143 3914	B 500
	4,8 x 15	5,0 - 10,0	143 3915	"
	4,8 x 17	8,0 - 12,0	143 3916	"
6,4 Ø otvoru: 6,5 mm	**6,4 x 13**	2,0 - 6,5	143 3918	B 250
	6,4 x 15	3,5 - 8,5	143 3917	"
	6,4 x 20	7,0 - 12,5	143 3919	B 200

Příplatek za slitinu se fakturuje dodatečně podle denního kurzu

nerez ocel A4
standardní

plochá kulatá hlava

dutý nýt: nerez ocel A4 – č. 1.4578
trn nýtu: nerez ocel A4

	Rozměr nýtu D_1 x L mm	Síla nýt. materiálu v mm	Art.	Balení
3,2 Ø otvoru: 3,3 mm	**3,2 x 11**	3,0 - 8,0	143 3921	B 1.000
4,0 Ø otvoru: 4,1 mm	**4 x 10**	1,0 - 6,5	143 3922	B 500
4,8 Ø otvoru: 4,9 mm	**4,8 x 10**	1,0 - 6,5	143 3923	"
	4,8 x 15	5,0 - 10,0	143 3924	"

Příplatek za slitinu se fakturuje dodatečně podle denního kurzu

PolyGrip® - Vícerozsahové trhací nýty

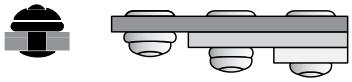

Monel® standardní

dutý nýt: slitina niklu a mědi
trn nýtu: nerez ocel A2

	Rozměr nýtu D_1 x L mm	Síla nýt. materiálu v mm	Art.	Balení
4,8 Ø otvoru: 4,9 mm	**4,8 x 10**	1,0 - 6,5	145 6335	B 500
	4,8 x 15	5,0 - 10,0	145 6336	"
	4,8 x 17	8,0 - 12,0	145 6337	"

Příplatek za slitinu se fakturuje dodatečně podle denního kurzu

Tabulka Síla ve střihu a síla v tahu

PolyGrip® hliník/ocel a hliník/nerez ocel						
Ø dříku nýtu mm	Síla ve střihu N	(kp)	Síla v tahu N	(kp)	Ø trnu nýtu mm	Max. Ø hlavy mm standardní	Max. Ø hlavy mm velká hlava
3,2	**720**	(73)	**1.050**	(107)	1,8	6,5	9,5
4,0	**1.060**	(108)	**1.680**	(171)	2,3	8,0	12,0
4,8	**1.500**	(163)	**2.300**	(231)	2,7	9,5	16,0
6,4	**2.800**	(285)	**4.000**	(405)	3,65	13,0	-

PolyGrip® ocel/ocel						
Ø dříku nýtu mm	Síla ve střihu N	(kp)	Síla v tahu N	(kp)	Ø trnu nýtu mm	Max. Ø hlavy mm standardní	Max. Ø hlavy mm velká hlava
3,2	**1.200**	(122)	**1.600**	(163)	2,1	6,5	9,5
4,0	**1.650**	(168)	**2.400**	(245)	2,6	8,0	12,0
4,8	**2.400**	(245)	**3.200**	(326)	3,2	9,5	16,0
6,4	**4.000**	(408)	**6.100**	(621)	4,25	13,0	-

PolyGrip® nerez ocel A2						
Ø dříku nýtu mm	Síla ve střihu N	(kp)	Síla v tahu N	(kp)	Ø trnu nýtu mm	Max. Ø hlavy mm
3,2	**1.450**	(148)	**2.300**	(235)	2,2	6,5
4,0	**2.650**	(271)	**3.600**	(367)	2,7	8,0
4,8	**4.000**	(408)	**5.000**	(510)	3,2	9,5
6,4	**7.800**	(795)	**8.800**	(897)	4,25	13,0

PolyGrip® nerez ocel A4						
Ø dříku nýtu mm	Síla ve střihu N	(kp)	Síla v tahu N	(kp)	Ø trnu nýtu mm	Max. Ø hlavy mm
3,2	**1.450**	(148)	**2.300**	(235)	2,2	6,5
4,0	**2.650**	(271)	**3.600**	(367)	2,7	8,0
4,8	**4.000**	(408)	**5.000**	(510)	3,2	9,5

Monel®						
Ø dříku nýtu mm	Síla ve střihu N	(kp)	Síla v tahu N	(kp)	Ø trnu nýtu mm	Max. Ø hlavy mm
4,8	**3.500**	(148)	**4.500**	(235)	3,2	9,5

zkouška podle DIN EN ISO 14589

Barevné trhací nýty

Trhací nýty GESIPA® se dodávají i v barevném provedení pro atraktivní spojení barevných konstrukčních dílů.

Aby se dosáhlo maximálně možné přídržnosti, lakují se duté nýty v bubnech s použitím dvousložkového laku na bázi epoxidové pryskyřice metodou vypalování laku.

Kromě čistě optických výhod, kdy lze dosáhnout atraktivního spojení barevných konstrukčních dílů, poskytuje vrstva laku ještě navíc dodatečnou ochranu proti korozi. Nejlépe se na tento postup hodí hliníkové díly trhacích nýtů. Trhací nýty GESIPA® se dodávají v běžných barevných odstínech RAL.

Na vyžádání lze dodat i lakované trhací nýty z oceli, jakož i další barevné odstíny RAL a speciální barvy. Možné jsou mírné barevné odchylky a změny barev následkem vlivu okolního prostředí, např. UV záření.

Další metodou barevné úpravy trhacích nýtů a i ochrany proti korozi je eloxování. Trhací nýty GESIPA® se eloxují metodou povrstvení stejnosměrným proudem v lázni z kyseliny sírové. Pod pojmem Eloxal se skrývá elektrolytická oxidace hliníku. Samotný Eloxal je zpočátku bezbarvý. Nanesením druhé vrstvy pomocí metalických solí se následně dosáhne výsledku požadované světlostálé barvy. Eloxal je sice nákladnější, ale za to i stálejší metoda výroby barevných trhacích nýtů. Na vyžádání obdržíte i eloxované trhací nýty.

Příplatek za slitinu se fakturuje dodatečně podle denního kurzu.

PolyGrip® – Barevné trhací nýty hliník/nerez ocel

Dutý nýt: hliníková slitina
trn nýtu: nerez ocel A2

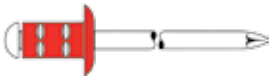

Sortiment barevných trhacích nýtů zahrnuje aktuálně 16 barevných odstínů RAL, každý po deseti rozměrech.
Trhací nýty se vyrábějí metodou mokrého lakování v bubnech.

Barvy jsou podobné jako barvy RAL. Možné jsou mírné barevné odchylky a změny barev následkem vlivu okolního prostředí, např. UV záření.

RAL 1015 – slonová kost

	Rozměr nýtu D_1 x L mm	Síla nýt. materiálu v mm	Art.	Balení
3,2 Ø otvoru: 3,3 mm	**3,2 x 8**	0,5 - 5,0	144 6485	A 1000
	3,2 x 9,5	1,5 - 6,5	145 6035	A 1000
	3,2 x 11	3,0 - 8,0	144 6486	A 1000
4 CE Ø otvoru: 4,1 mm	**4 x 10**	0,5 - 6,5	145 6036	B 500
	4 x 13	3,5 - 9,5	145 6037	B 500
	4 x 17	7,0 - 13,0	145 6038	B 500
4,8 Ø otvoru: 4,9 mm CE	**4,8 x 10**	0,5 - 6,5	145 6039	B 500
	4,8 x 15	4,5 - 11,0	145 6040	B 500
	4,8 x 17	6,5 - 13,0	144 6487	B 500
	4,8 x 25	11,0 - 19,5	145 6041	B 250

RAL 1035 – perlově béžová

	Rozměr nýtu D_1 x L in mm	Síla nýt. materiálu v mm	Art.	Balení
3,2 Ø otvoru: 3,3 mm	**3,2 x 8**	0,5 - 5,0	144 6488	A 1000
	3,2 x 9,5	1,5 - 6,5	144 6489	A 1000
	3,2 x 11	3,0 - 8,0	144 6490	A 1000
4 CE Ø otvoru: 4,1 mm	**4 x 10**	0,5 - 6,5	145 6042	B 500
	4 x 13	3,5 - 9,5	144 6491	B 500
	4 x 17	7,0 - 13,0	145 6043	B 500
4,8 Ø otvoru: 4,9 mm CE	**4,8 x 10**	0,5 - 6,5	145 6044	B 500
	4,8 x 15	4,5 - 11,0	144 6492	B 500
	4,8 x 17	6,5 - 13,0	145 6045	B 500
	4,8 x 25	11,0 - 19,5	145 6046	B 250

RAL 3000 – ohnivě červená

	Rozměr nýtu D_1 x L mm	Síla nýt. materiálu v mm	Art.	Balení
3,2 Ø otvoru: 3,3 mm	**3,2 x 8**	0,5 - 5,0	145 6047	A 1000
	3,2 x 9,5	1,5 - 6,5	144 6493	A 1000
	3,2 x 11	3,0 - 8,0	145 6048	A 1000
4 CE Ø otvoru: 4,1 mm	**4 x 10**	0,5 - 6,5	145 6049	B 500
	4 x 13	3,5 - 9,5	145 6050	B 500
	4 x 17	7,0 - 13,0	144 6494	B 500
4,8 Ø otvoru: 4,9 mm CE	**4,8 x 10**	0,5 - 6,5	145 6051	B 500
	4,8 x 15	4,5 - 11,0	145 6052	B 500
	4,8 x 17	6,5 - 13,0	145 6053	B 500
	4,8 x 25	11,0 - 19,5	145 6054	B 250

RAL 5010 – enziánová modrá

	Rozměr nýtu D_1 x L in mm	Síla nýt. materiálu v mm	Art.	Balení
3,2 Ø otvoru: 3,3 mm	**3,2 x 8**	0,5 - 5,0	145 6055	A 1000
	3,2 x 9,5	1,5 - 6,5	145 6056	A 1000
	3,2 x 11	3,0 - 8,0	144 6495	A 1000
4 CE Ø otvoru: 4,1 mm	**4 x 10**	0,5 - 6,5	145 6057	B 500
	4 x 13	3,5 - 9,5	144 6496	B 500
	4 x 17	7,0 - 13,0	145 6058	B 500
4,8 Ø otvoru: 4,9 mm CE	**4,8 x 10**	0,5 - 6,5	145 6059	B 500
	4,8 x 15	4,5 - 11,0	145 6060	B 500
	4,8 x 17	6,5 - 13,0	145 6061	B 500
	4,8 x 25	11,0 - 19,5	145 6062	B 250

Příplatek za slitinu se fakturuje dodatečně podle denního kurzu

Údaje o síle ve střihu a síle v tahu, průměrech trnu a maximálních průměrech hlavy naleznete na straně 47.

PolyGrip® – Barevné trhací nýty hliník/nerez ocel

RAL 7011 – ocelová šedá

	Rozměr nýtu D_1 x L mm	Síla nýt. materiálu v mm	Art.	Balení
3,2 Ø otvoru: 3,3 mm	**3,2 x 8**	0,5 - 5,0	145 6063	A 1000
	3,2 x 9,5	1,5 - 6,5	145 6064	A 1000
	3,2 x 11	3,0 - 8,0	145 6065	A 1000
4 CE Ø otvoru: 4,1 mm	**4 x 10**	0,5 - 6,5	145 6066	B 500
	4 x 13	3,5 - 9,5	145 6067	B 500
	4 x 17	7,0 - 13,0	144 6497	B 500
4,8 Ø otvoru: 4,9 mm CE	**4,8 x 10**	0,5 - 6,5	145 6068	B 500
	4,8 x 15	4,5 - 11,0	145 6069	B 500
	4,8 x 17	6,5 - 13,0	145 0447	B 500
	4,8 x 25	11,0 - 19,5	145 6070	B 250

RAL 7016 – antracitová šedá

	Rozměr nýtu D_1 x L mm	Síla nýt. materiálu v mm	Art.	Balení
3,2 Ø otvoru: 3,3 mm	**3,2 x 8**	0,5 - 5,0	145 0448	A 1000
	3,2 x 9,5	1,5 - 6,5	145 0449	A 1000
	3,2 x 11	3,0 - 8,0	144 6510	A 1000
4 CE Ø otvoru: 4,1 mm	**4 x 10**	0,5 - 6,5	145 6159	B 500
	4 x 13	3,5 - 9,5	144 6511	B 500
	4 x 17	7,0 - 13,0	145 6160	B 500
4,8 Ø otvoru: 4,9 mm CE	**4,8 x 10**	0,5 - 6,5	145 0450	B 500
	4,8 x 15	4,5 - 11,0	145 6161	B 500
	4,8 x 17	6,5 - 13,0	145 6162	B 500
	4,8 x 25	11,0 - 19,5	144 6512	B 250

RAL 7022 – stínová šedá

	Rozměr nýtu D_1 x L mm	Síla nýt. materiálu v mm	Art.	Balení
3,2 Ø otvoru: 3,3 mm	**3,2 x 8**	0,5 - 5,0	145 6071	A 1000
	3,2 x 9,5	1,5 - 6,5	145 6072	A 1000
	3,2 x 11	3,0 - 8,0	145 6073	A 1000
4 CE Ø otvoru: 4,1 mm	**4 x 10**	0,5 - 6,5	145 6074	B 500
	4 x 13	3,5 - 9,5	145 6075	B 500
	4 x 17	7,0 - 13,0	144 6498	B 500
4,8 Ø otvoru: 4,9 mm CE	**4,8 x 10**	0,5 - 6,5	145 6076	B 500
	4,8 x 15	4,5 - 11,0	145 6077	B 500
	4,8 x 17	6,5 - 13,0	145 6078	B 500
	4,8 x 25	11,0 - 19,5	144 6499	B 250

RAL 7024 – grafitová šedá

	Rozměr nýtu D_1 x L mm	Síla nýt. materiálu v mm	Art.	Balení
3,2 Ø otvoru: 3,3 mm	**3,2 x 8**	0,5 - 5,0	145 6079	A 1000
	3,2 x 9,5	1,5 - 6,5	145 6080	A 1000
	3,2 x 11	3,0 - 8,0	145 6081	A 1000
4 CE Ø otvoru: 4,1 mm	**4 x 10**	0,5 - 6,5	145 6082	B 500
	4 x 13	3,5 - 9,5	145 6083	B 500
	4 x 17	7,0 - 13,0	145 6084	B 500
4,8 Ø otvoru: 4,9 mm CE	**4,8 x 10**	0,5 - 6,5	145 6085	B 500
	4,8 x 15	4,5 - 11,0	145 6086	B 500
	4,8 x 17	6,5 - 13,0	145 6087	B 500
	4,8 x 25	11,0 - 19,5	144 6500	B 250

RAL 8014 – sépiová hnědá

	Rozměr nýtu D_1 x L mm	Síla nýt. materiálu v mm	Art.	Balení
3,2 Ø otvoru: 3,3 mm	**3,2 x 8**	0,5 - 5,0	145 6088	A 1000
	3,2 x 9,5	1,5 - 6,5	145 6089	A 1000
	3,2 x 11	3,0 - 8,0	144 6501	A 1000
4 CE Ø otvoru: 4,1 mm	**4 x 10**	0,5 - 6,5	145 6090	B 500
	4 x 13	3,5 - 9,5	145 6091	B 500
	4 x 17	7,0 - 13,0	145 6092	B 500
4,8 Ø otvoru: 4,9 mm CE	**4,8 x 10**	0,5 - 6,5	145 6093	B 500
	4,8 x 15	4,5 - 11,0	145 6094	B 500
	4,8 x 17	6,5 - 13,0	145 6095	B 500
	4,8 x 25	11,0 - 19,5	144 6502	B 250

RAL 9002 – šedobílá

	Rozměr nýtu D_1 x L mm	Síla nýt. materiálu v mm	Art.	Balení
3,2 Ø otvoru: 3,3 mm	**3,2 x 8**	0,5 - 5,0	145 6096	A 1000
	3,2 x 9,5	1,5 - 6,5	145 6097	A 1000
	3,2 x 11	3,0 - 8,0	145 6098	A 1000
4 CE Ø otvoru: 4,1 mm	**4 x 10**	0,5 - 6,5	145 6099	B 500
	4 x 13	3,5 - 9,5	145 6100	B 500
	4 x 17	7,0 - 13,0	145 6101	B 500
4,8 Ø otvoru: 4,9 mm CE	**4,8 x 10**	0,5 - 6,5	145 6102	B 500
	4,8 x 15	4,5 - 11,0	145 6103	B 500
	4,8 x 17	6,5 - 13,0	145 6104	B 500
	4,8 x 25	11,0 - 19,5	145 6105	B 250

Příplatek za slitinu se fakturuje dodatečně podle denního kurzu

PolyGrip® – Barevné trhací nýty hliník/nerez ocel

RAL 9003 – signální bílá

	Rozměr nýtu D_1 x L mm	Síla nýt. materiálu v mm	Art.	Balení
3,2 Ø otvoru: 3,3 mm	3,2 x 8	0,5 - 5,0	145 6106	A 1000
	3,2 x 9,5	1,5 - 6,5	144 6503	A 1000
	3,2 x 11	3,0 - 8,0	145 6107	A 1000
4 CE Ø otvoru: 4,1 mm	4 x 10	0,5 - 6,5	145 6108	B 500
	4 x 13	3,5 - 9,5	145 6109	B 500
	4 x 17	7,0 - 13,0	145 6110	B 500
4,8 Ø otvoru: 4,9 mm CE	4,8 x 10	0,5 - 6,5	145 6111	B 500
	4,8 x 15	4,5 - 11,0	144 6504	B 500
	4,8 x 17	6,5 - 13,0	145 6112	B 500
	4,8 x 25	11,0 - 19,5	145 6113	B 250

RAL 9005 – černá

	Rozměr nýtu D_1 x L mm	Síla nýt. materiálu v mm	Art.	Balení
3,2 Ø otvoru: 3,3 mm	3,2 x 8	0,5 - 5,0	145 6114	A 1000
	3,2 x 9,5	1,5 - 6,5	145 6115	A 1000
	3,2 x 11	3,0 - 8,0	145 6116	A 1000
4 CE Ø otvoru: 4,1 mm	4 x 10	0,5 - 6,5	145 6117	B 500
	4 x 13	3,5 - 9,5	145 6118	B 500
	4 x 17	7,0 - 13,0	145 6119	B 500
4,8 Ø otvoru: 4,9 mm CE	4,8 x 10	0,5 - 6,5	145 6120	B 500
	4,8 x 15	4,5 - 11,0	145 6121	B 500
	4,8 x 17	6,5 - 13,0	145 6122	B 500
	4,8 x 25	11,0 - 19,5	145 6123	B 250

RAL 9006 – bílá hliníková

	Rozměr nýtu D_1 x L mm	Síla nýt. materiálu v mm	Art.	Balení
3,2 Ø otvoru: 3,3 mm	3,2 x 8	0,5 - 5,0	145 6124	A 1000
	3,2 x 9,5	1,5 - 6,5	145 6125	A 1000
	3,2 x 11	3,0 - 8,0	144 6505	A 1000
4 CE Ø otvoru: 4,1 mm	4 x 10	0,5 - 6,5	145 6126	B 500
	4 x 13	3,5 - 9,5	144 6506	B 500
	4 x 17	7,0 - 13,0	145 6127	B 500
4,8 Ø otvoru: 4,9 mm CE	4,8 x 10	0,5 - 6,5	145 6128	B 500
	4,8 x 15	4,5 - 11,0	145 6129	B 500
	4,8 x 17	6,5 - 13,0	145 6130	B 500
	4,8 x 25	11,0 - 19,5	144 6507	B 250

RAL 9007 – šedá hliníková

	Rozměr nýtu D_1 x L mm	Síla nýt. materiálu v mm	Art.	Balení
3,2 Ø otvoru: 3,3 mm	3,2 x 8	0,5 - 5,0	145 6131	A 1000
	3,2 x 9,5	1,5 - 6,5	145 6132	A 1000
	3,2 x 11	3,0 - 8,0	145 6133	A 1000
4 CE Ø otvoru: 4,1 mm	4 x 10	0,5 - 6,5	145 6134	B 500
	4 x 13	3,5 - 9,5	145 6135	B 500
	4 x 17	7,0 - 13,0	144 6508	B 500
4,8 Ø otvoru: 4,9 mm CE	4,8 x 10	0,5 - 6,5	145 6136	B 500
	4,8 x 15	4,5 - 11,0	145 6137	B 500
	4,8 x 17	6,5 - 13,0	145 6138	B 500
	4,8 x 25	11,0 - 19,5	145 6139	B 250

RAL 9010 – bílá

	Rozměr nýtu D_1 x L mm	Síla nýt. materiálu v mm	Art.	Balení
3,2 Ø otvoru: 3,3 mm	3,2 x 8	0,5 - 5,0	145 6140	A 1000
	3,2 x 9,5	1,5 - 6,5	145 6141	A 1000
	3,2 x 11	3,0 - 8,0	145 6142	A 1000
4 CE Ø otvoru: 4,1 mm	4 x 10	0,5 - 6,5	145 6143	B 500
	4 x 13	3,5 - 9,5	145 6144	B 500
	4 x 17	7,0 - 13,0	145 6145	B 500
4,8 Ø otvoru: 4,9 mm CE	4,8 x 10	0,5 - 6,5	145 6146	B 500
	4,8 x 15	4,5 - 11,0	145 6147	B 500
	4,8 x 17	6,5 - 13,0	145 6148	B 500
	4,8 x 25	11,0 - 19,5	145 6149	B 250

RAL 9011 – grafitová černá

	Rozměr nýtu D_1 x L mm	Síla nýt. materiálu v mm	Art.	Balení
3,2 Ø otvoru: 3,3 mm	3,2 x 8	0,5 - 5,0	145 6150	A 1000
	3,2 x 9,5	1,5 - 6,5	145 6151	A 1000
	3,2 x 11	3,0 - 8,0	145 6152	A 1000
4 CE Ø otvoru: 4,1 mm	4 x 10	0,5 - 6,5	145 6153	B 500
	4 x 13	3,5 - 9,5	145 6154	B 500
	4 x 17	7,0 - 13,0	145 6155	B 500
4,8 Ø otvoru: 4,9 mm CE	4,8 x 10	0,5 - 6,5	145 6156	B 500
	4,8 x 15	4,5 - 11,0	145 6157	B 500
	4,8 x 17	6,5 - 13,0	144 6509	B 500
	4,8 x 25	11,0 - 19,5	145 6158	B 250

Údaje o síle ve střihu a síle v tahu, průměrech trnu a maximálních průměrech hlavy naleznete na straně 47.

SolarGrip® – Speciální nýt

SolarGrip® – Speciální nýt pro flexibilní použití v solární oblasti

IBC SOLAR AG

IBC SOLAR AG, jedna z vůdčích firem ve světovém měřítku zabývající se fotovoltaickými zařízeními, sází na spolupráci se společností GESIPA®. Pro efektivní montážní systém IBC TopFix vyvinula společnost GESIPA® trhací nýt, který odpovídá technickým požadavkům, a vyrábí jej Německu.

Výhody jsou jasné:
Rychlá a zcela přesná práce, odolnost nýtovaných míst proti stříkající vodě zaručují dlouhodobý a bezpečný spoj. Pro jednoduchou a rychlou montáž doporučujeme použití typu PowerBird® Solar nebo AccuBird®.

IBC Solar a GESIPA® a dobré spoje jsou neporazitelné.

Názor našeho zákazníka IBC SOLAR na SolarGrip®:
„Prostřednictvím našeho montážního systému IBC TopFix 200 nabízíme našim zákazníkům montážní systém se schválením stavebního dozoru určený na šikmé střechy, který je zárukou maximální flexibility a kvality. IBC TopFix 200 je univerzálně použitelný na každé šikmé střeše a poskytuje řešení pro nejrůznější střešní krytiny.

Speciálně při montáži na střechách z trapézového plechu se používají prefabrikované modulové svorky, díky nimž lze v porovnání s konvenčními montážními systémy ušetřit až 20 % času při instalaci.

Rychlou, jednoduchou a bezpečnou montáž na plechu přitom zaručují nýty **SolarGrip®** společnosti GESIPA®. Nýt, který je individuálně přizpůsobený našemu systému a našim požadavkům na kvalitu, zaručuje odolnost vůči vodě, dlouhou životnost, maximální hospodárnost a v praxi se už nesčetněkrát osvědčil.

SolarGrip® se používá nejen u fotovoltaických projektů našich zákazníků, ale i v našich vlastních zařízeních. Od dubna 2013 dodává fotovoltaické zařízení proud do naší podnikové centrály v Bad Staffelstein (viz obrázek). Protože nebyly k dispozici vhodné střešní plochy, postavili jsme na našem zaměstnaneckém parkovišti přístřešky pro auta a na ty jsme umístili fotovoltaické moduly. K připevnění na střechy z trapézového plechu se použily prefabrikované svorky s nýty **SolarGrip®** – řešení, které se vyznačuje rychlou montáží, je bezpečné a přesvědčivé z hlediska kvality našeho partnera ®!“

Sonnenstrom mit System IBC SOLAR

SolarGrip® – Speciální nýt

Milióny spojů denně dokazují při vichřici, za deště, ve sněhu a na slunci spolehlivost trhacích nýtů GESIPA®- SolarGrip®; na obrázku vlevo např. případy použití firmy IBC Solar.

Zeptejte se nás, rádi vám poradíme!

SolarGrip® – Solární spojovací prvky

- Schválení ETA 13/0255
- Rozsah upnutí přizpůsobené pro mnoho solárních aplikací
- Ideální k použití na střechách z trapézového plechu
- Povlak SolarSeal u nýtů 4,8
- Možnost zanýtování těsnění z mechové pryže
- Funkční dokumentace na vyžádání za příplatek

SolarGrip® – Základní vlastnosti

- Pokrytí velkého rozsahu upnutí pouze pomocí jednoho trhacího nýtu
- Široký rozsah uzavíracích hlav
- Vysoká míra vyplnění otvoru
- Kompaktní závěrná hlava
- Zpracování pomocí všech vhodných nýtovacích nářadí GESIPA®

Ideální nářadí na zpracování
PowerBird®-Solarnaleznete na **straně 105.**

Program SolarGrip®

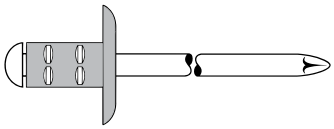

	Rozměr nýtu D_1 x L in mm	Materiál	Síla nýt. materiálu in mm	Síla v tahu v N	Síla ve střihu v N	Art.
4,8 - K 11,4 Ø otvoru: 5,1- 5,2 mm CE	4,8 x 12,0	dutý nýt: Alu AlMg 2,5 (barva: stříbrná) trn nýtu: nerez ocel A2 — č. 1.4541	3,0 - 5,0	2.300	1.500	143 3905
	4,8 x 15,0	dutý nýt: Alu AlMg 2,5 (barva: černá) trn nýtu: nerez ocel A2 — č. 1.4541	5,0 - 8,0	2.300	1.500	143 3906
6,4 - K 11,4 Ø otvoru: 6,5 - 6,9 mm CE	6,4 x 14,0	dutý nýt: Alu AlMg 2,5 (holý) trn nýtu: ocel, zinkovaná	3,0 - 8,0	4.000	2.800	145 5678

***** Příplatek za slitinu se fakturuje dodatečně podle denního kurzu

CE: schválení ETA 13/0255
Příslušné dokumenty o schválení naleznete na www.gesipa.com

Všechny rozměry lze na vyžádání dodat i ve velkých obalových jednotkách.

GESIPA CAP® – Uzavřený trhací nýt

Trhací nýt GESIPA CAP® – Uzavřený nýt
Těleso trhacího nýtu GESIPA CAP® je samo o sobě absolutně vzduchotěsné a vodotěsné stejně jako kalíšek. Stejně jako u kalíšku jím nemůže vlhkost a kapalina proniknout, může však prosakovat kolem nýtu.

Trhací nýt GESIPA CAP® – Konstrukce
Z technických důvodů musí být trn trhacího nýtu GESIPA CAP® fixován v dutém nýtu. Proto se těleso nýtu může během nýtování jen málo zdeformovat. V důsledku toho má uzavřený trhací nýt jen marginální vlastnosti při míře vyplnění otvoru. Ty jsou však nutné, aby mohlo dojít k vyrovnání větších tolerancí nýtovacích otvorů.

Trhací nýt GESIPA CAP® – S pečlivostí k těsnému spojení
Pokud se trhací nýt GESIPA CAP® pečlivě aplikuje, poskytuje základ pro spolehlivé „těsné“ spojení.

S ohledem na technické údaje je nezbytná důkladná příprava při použití. Průměr vyvrtaného otvoru by se měl vyměřit co nejtěsněji, aby se zabezpečilo bezchybné fungování při použití po dlouhou dobu.

GESIPA CAP® – Vzduchotěsný a vodotěsný trhací nýt

hliník/ocel standard

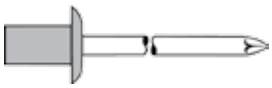

Dutý nýt: hliníková slitina
trn nýtu: ocel, fosfátovaná

	Rozměr nýtu D_1 x L mm	Síla nýt. materiálu v mm	Art.	Balení
3,2 Ø otvoru: 3,3 mm	**3,2 x 6,5**	0,5 - 2,0	143 3423	A 500
	3,2 x 8,0	2,0 - 3,5	143 3424	"
	3,2 x 9,5	3,5 - 5,0	143 3425	"
	3,2 x 10,5	5,0 - 6,5	145 3876	"
	3,2 x 12,5	6,5 - 8,0	145 3877	"
4 Ø otvoru: 4,1 mm	**4 x 8,0**	0,5 - 3,5	143 3431	B 500
	4 x 9,5	3,5 - 5,0	143 3432	"
	4 x 11,0	5,0 - 6,5	143 3433	"
	4 x 12,5	6,5 - 8,0	143 3434	"
	4 x 15,0	8,0 - 11,0	145 3878	"

	Rozměr nýtu D_1 x L mm	Síla nýt. materiálu v mm	Art.	Balení
4,8 Ø otvoru: 4,9 mm CE	**4,8 x 8,0**	1,0 - 3,5	143 3426	B 500
	4,8 x 9,5	3,5 - 5,0	143 3427	"
	4,8 x 11,0	5,0 - 6,5	143 3428	"
	4,8 x 12,5	6,5 - 8,0	143 3429	"
	4,8 x 14,0	8,0 - 9,5	143 3430	"
	4,8 x 16,0	9,5 - 11,0	145 3879	"
	4,8 x 18,0	11,0 - 13,0	143 3435	"
	4,8 x 21,0	13,0 - 16,0	143 3436	B 250

hliník/nerez ocel standard

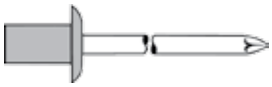

Dutý nýt: hliníková slitina
trn nýtu: nerezová ocel

	Rozměr nýtu D_1 x L mm	Síla nýt. materiálu v mm	Art.	Balení
3,2 Ø otvoru: 3,3 mm	**3,2 x 6,5**	0,5 - 2,0	143 3437	A 500
	3,2 x 8,0	2,0 - 3,5	143 3438	"
	3,2 x 9,5	3,5 - 5,0	143 3439	"
	3,2 x 10,5	5,0 - 6,5	143 3440	"
	3,2 x 12,5	6,5 - 8,0	145 3890	"
4 Ø otvoru: 4,1 mm	**4 x 8,0**	0,5 - 3,5	143 3441	B 500
	4 x 9,5	3,5 - 5,0	145 3891	"
	4 x 11,0	5,0 - 6,5	145 3892	"
	4 x 12,5	6,5 - 8,0	143 3442	"

	Rozměr nýtu D_1 x L mm	Síla nýt. materiálu v mm	Art.	Balení
4,8 Ø otvoru: 4,9 mm CE	**4,8 x 8,0**	1,0 - 3,5	143 3443	B 500
	4,8 x 9,5	3,5 - 5,0	143 3444	"
	4,8 x 11,0	5,0 - 6,5	143 3445	"
	4,8 x 12,5	6,5 - 8,0	143 3446	"
	4,8 x 14,0	8,0 - 9,5	143 3447	"
	4,8 x 16,0	9,5 - 11,0	143 3448	"
	4,8 x 18,0	11,0 - 13,0	143 3449	"
	4,8 x 21,0	13,0 - 16,0	143 3450	B 250

Příplatek za slitinu se fakturuje dodatečně podle denního kurzu

Údaje o síle ve střihu a síle v tahu, průměrech trnu a maximálních průměrech hlavy naleznete na straně 57.

GESIPA CAP® – Vzduchotěsný a vodotěsný trhací nýt

nerez ocel A2 standard

dutý nýt: nerez ocel A2 – č. 1.4301
trn nýtu: nerez ocel A1

	Rozměr nýtu D_1 x L mm	Síla nýt. materiálu v mm	Art.	Balení
3,2 Ø otvoru: 3,3 mm	**3,2 x 6,0**	0,8 - 2,0	145 3899	A 500
	3,2 x 8,0	2,0 - 4,0	143 3452	"
	3,2 x 10,0	4,0 - 6,0	145 3900	"
	3,2 x 12,0	6,0 - 8,0	143 3453	"
4 Ø otvoru: 4,1 mm	**4 x 6,0**	0,8 - 1,5	145 3901	A 500
	4 x 8,0	1,5 - 3,5	143 3454	"
	4 x 10,0	3,5 - 5,5	145 3902	B 500
	4 x 12,0	5,5 - 7,5	143 3455	"
	4 x 16,0	7,5 - 11,5	145 3903	"

	Rozměr nýtu D_1 x L mm	Síla nýt. materiálu v mm	Art.	Balení
4,8 Ø otvoru: 4,9 mm	**4,8 x 8,0**	0,8 - 3,0	143 3456	B 500
	4,8 x 10,0	3,0 - 5,0	143 3457	"
	4,8 x 12,0	5,0 - 7,0	143 3458	"
	4,8 x 16,0	7,0 - 11,0	143 3459	"
	4,8 x 20,0	11,0 - 15,0	143 3460	B 250

Příplatek za slitinu se fakturuje dodatečně podle denního kurzu.

Je nutné počítat s omezenou životností čelistí.

měď/ocel standard

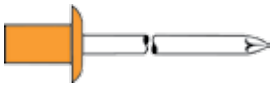

dutý nýt: slitina mědi
trn nýtu: ocel, jemně naolejovaná

	Rozměr nýtu D_1 x L mm	Síla nýt. materiálu v mm	Art.	Balení
3,2 Ø otvoru: 3,3 mm	**3,2 x 6,0**	0,5 - 1,5	145 3904	A 500
	3,2 x 7,5	1,5 - 3,0	145 3905	"
	3,2 x 9,0	3,0 - 4,5	145 3906	"
	3,2 x 12,0	4,5 - 8,0	145 3907	"
4 Ø otvoru: 4,1 mm	**4 x 9,5**	1,0 - 4,5	145 3908	A 500
	4 x 11	4,5 - 6,0	145 0145	B 500
	4 x 12,5	6,0 - 7,5	145 0146	"
	4 x 15	7,0 - 10,5	145 0147	"

	Rozměr nýtu D_1 x L mm	Síla nýt. materiálu v mm	Art.	Balení
4,8 Ø otvoru: 4,9 mm	**4,8 x 8**	0,5 - 1,5	145 0148	B 500
	4,8 x 9,5	1,5 - 4,5	145 0149	"
	4,8 x 11,5	3,5 - 6,5	145 3910	B 500
	4,8 x 13,0	6,5 - 8,0	143 3461	"
	4,8 x 15,0	8,0 - 9,5	145 3911	"

GESIPA CAP® – Vzduchotěsný a vodotěsný trhací nýt

měď/ nerez ocel Standard

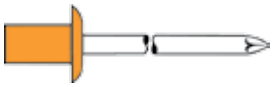

dutý nýt: slitina mědi
Nietdorn: Nichtrostender Stahl

	Rozměr nýtu D_1 x L mm	Síla nýt. materiálu v mm	Art.	Balení
3,2 Ø otvoru: 3,3 mm	**3,2 x 6,0**	0,5 - 1,5	145 3913	A 500
	3,2 x 7,5	1,5 - 3,0	145 3914	"
	3,2 x 9,0	3,0 - 4,5	145 3915	"
4 Ø otvoru: 4,1 mm	**4 x 9,5**	1,5 - 4,5	145 0152	B 500
	4 x 11	4,5 - 6,0	145 0153	"
	4 x 12,5	6,0 - 7,5	145 0154	"
	4 x 15	7,5 - 10,5	145 0155	"
4,8 Ø otvoru: 4,9 mm	**4,8 x 8**	0,5 - 1,5	145 0156	B 500
	4,8 x 9,5	1,5 - 4,5	145 0157	"
	4,8 x 11,5	3,5 - 6,5	145 0158	"
	4,8 x 13	6,5 - 8,0	145 0159	"
	4,8 x 15	8,0 - 9,5	145 0160	"

Příplatek za slitinu se fakturuje dodatečně podle denního kurzu

Tabulka Síla ve střihu a síla v tahu

CAP® hliník/ocel a CAP hliník/nerez ocel						
Ø dříku nýtu mm	Síla ve střihu N	(kp)	Síla v tahu N	(kp)	Ø trnu nýtu mm	Max. Ø hlavy mm
3,2	**1.050**	(107)	**1.250**	(127)	1,7	6,5
4,0	**1.550**	(158)	**2.100**	(214)	2,2	8,5
4,8	**2.400**	(245)	**3.500**	(356)	2,7	10,0

CAP® nerez ocel A2						
Ø dříku nýtu mm	Síla ve střihu N	(kp)	Síla v tahu N	(kp)	Ø trnu nýtu mm	Max. Ø hlavy mm
3,2	**1.900**	(194)	**2.400**	(245)	1,9	6,5
4,0	**2.900**	(296)	**3.700**	(377)	2,3	8,5
4,8	**4.300**	(439)	**5.400**	(551)	2,9	10,0

zkouška podle DIN EN ISO 14589

CAP® měď/ocel a CAP měď/nerez ocel						
Ø dříku nýtu mm	Síla ve střihu N	(kp)	Síla v tahu N	(kp)	Ø trnu nýtu mm	Max. Ø hlavy mm
3,2	**1.000**	(102)	**1.400**	(143)	1,7	6,0
4,0	**1.500**	(153)	**2.200**	(224)	2,2	8,5
4,8	**2.100**	(214)	**3.100**	(316)	2,7	9,5

Speciální trhací nýty

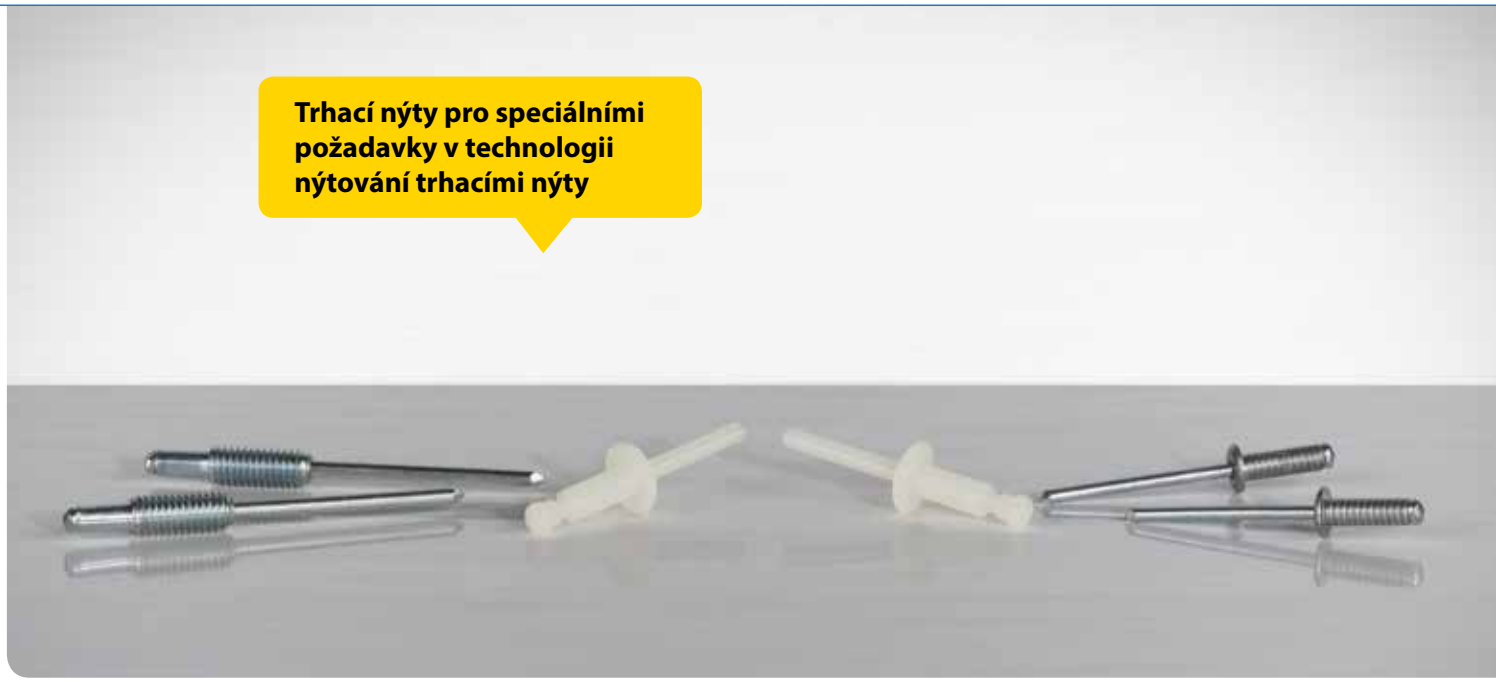

Existují četné případy, které vyžadují použití speciálních spojů pomocí trhacích nýtů. Pro tyto případy vyvinula společnost GESIPA® několik modelů, které přesně odpovídají těmto požadavkům.

Rýhované trhací nýty jsou vhodné k zanýtování do slepých otvorů v měkkých materiálech. Nalézají uplatnění v nábytkářském průmyslu, při výstavbě interiérů, ve dřevozpracujícím průmyslu a průmyslu na zpracování plastů, při výrobě karosérií a v mnoha jiných případech. Důležité: Před použitím rýhovaných trhacích nýtů se musí na základě několika pokusů stanovit průměr vrtaného otvoru a zároveň se musí dodržet minimální hloubka vrtaného otvoru.

Roztahovací trhací nýty se používají tehdy, pokud se mají navzájem spojit měkké nebo porézní konstrukční díly, jako je dřevo, materiály z tvrdých vláken, sklolaminát nebo sádrokartonové desky s velkou upínací silou. Při postupu usazování vypadává nýtovací trn z dutého nýtu a na straně závěrné hlavy provádí nýtovací trn rozdělení dutého nýtu na čtyři díly. Ty se přitom zanoří do materiálu. Typickými oblastmi použití je montáž plastických a dřevěných prvků, výroba obytných vozů a upevňování obkladů interiéru.

Samotné spojení trhacími nýty je nerozebíratelný spoj. Aby však bylo možné upevňovat další rozebíratelné konstrukční díly, je součástí programu společnosti GESIPA® **trhací nýt se závitem**. Trhací nýt se závitem je vybaven rozpěrkou s vnějším závitem M5, příp. M6, k němuž lze při použití příslušné matice namontovat další díly. Pro konstrukční díly, které vyžadují větší svěrací síly, naleznete na straně 206 program šroubovacích trhacích nýtů GESIPA®

Trhací nýty s upínacím profilem GESIPA® se výborně hodí k dodržení definovaných vzdáleností při montáži konstrukčních dílů nebo k vytvoření dorazů na vodicích lištách. Tento speciální nýt proto kromě jiného nachází uplatnění v průmyslu bílé techniky a nábytkářském průmyslu.

Plastové nýty jsou nekorodující, elektricky nevodivé a nepoškozují lakované povrchy. Dají se snadno a rychle zpracovat pomocí ručního nýtovacího nářadí a automatizovaných nářadí na usazování nýtů GESIPA®. Plastové trhací nýty naleznete v mnohých řemeslných odvětvích a díky své mnohostrannosti jsou vhodné pro nejrůznější možnosti použití.

Speciální trhací nýty

rýhovaný hliník/ocel standard

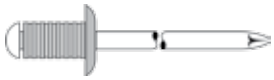

Dutý nýt: hliníková slitina
trn nýtu: ocel, zinkovaná

(plochá kulatá hlava)

	Rozměr nýtu D_1 x L mm	Max. síla nýtovaného dílu mm	Art.	Balení
3,2 Ø otvoru: 3,4 mm	**3,2 x 10**	6	145 4100	A 500
	3,2 x 16	12	145 4101	"
4 Ø otvoru: 4,3 mm	**4 x 8**	4	145 4103	A 500
	4 x 12	8	145 4104	B 500
	4 x 16	12	145 4105	"

	Rozměr nýtu D_1 x L mm	Max. síla nýtovaného dílu mm	Art.	Balení
4,8 Ø otvoru: 5,1 mm	**4,8 x 10**	6	145 4108	B 500
	4,8 x 14	10	145 4110	B 250
	4,8 x 18	13	145 4102	"
	4,8 x 20	15	145 4112	"
	4,8 x 25	20	145 4114	"

závitový ocel/ocel

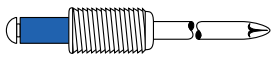

dutý nýt: ocel, zinkovaná
trn nýtu: ocel, zinkovaná

Závit Ø otvoru: 3,1 mm G x l mm	Rozměr nýtu D_1 x L mm	Síla nýt. materiálu v mm	Art.	Balení
M 5 x 10	**3 x 6**	0,5 - 3,0	145 5326	A 250
M 5 x 15	**3 x 9**	3,0 - 6,0	145 5327	"

Závit Ø otvoru: 4,1 mm G x l mm	Rozměr nýtu D_1 x L mm	Síla nýt. materiálu v mm	Art.	Balení
M 6 x 10	**4 x 5**	1,0 - 2,0	145 5328	A 250
M 6 x 15	**4 x 8**	2,0 - 5,0	145 5329	"

z plastu standard

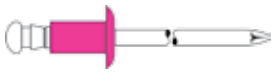

dutý nýt: polyamid, PA 6.6
trn nýtu: polyamid, PA 6.6

(plochá kulatá hlava)

	Rozměr nýtu D_1 x L mm	Max. síla nýtovaného dílu mm	Art.	Balení
4 Ø otvoru: 4,1 mm	**4 x 8**	0,5 - 5,0	145 5337	B 500
	4 x 12	5,0 - 9,0	145 5338	"
5 Ø otvoru: 5,1 mm	**5 x 8**	0,5 - 5,0	145 5339	B 500
	5 x 12	5,0 - 9,0	145 5340	"

	Rozměr nýtu D_1 x L mm	Max. síla nýtovaného dílu mm	Art.	Balení
6 Ø otvoru: 6,1 mm	**6 x 8**	0,5 - 5,0	145 5341	B 250
	6 x 12	5,0 - 9,0	145 5342	"

Tabulka Síla ve střihu a síla v tahu

rýhovaný hliník/ocel					
Ø dříku mm	Síla ve střihu N	(kp)	Síla v tahu N	(kp)	Ø trnu nýtu mm
3,2	**720**	(73)	**950**	(97)	1,95
4	**1.400**	(143)	**2.000**	(204)	2,1
4,8	**1.800**	(184)	**2.700**	(275)	2,7

zkouška podle DIN EN ISO 14589

závitový ocel/ocel			
Ø dříku mm	Síla v tahu N	(kp)	Ø trnu nýtu mm
3	**1.100**	(112)	1,95
4	**2.000**	(204)	2,5

plast			
Ø dříku mm	Síla ve střihu N	(kp)	Nietdorn-Ø mm
4	**180**	(18)	2,5
5	**290**	(30)	3,0
6	**440**	(45)	3,5

Speciální trhací nýty

rozpěrný hliník/ocel standard

Dutý nýt: hliníková slitina
trn nýtu: ocel, zinkovaná

	Rozměr nýtu D_1 x L mm	Max. síla nýtovaného dílu mm	Art.	Balení
3,2 Ø otvoru: 3,6 mm	**3,2 x 10**	2,5 - 5,0	145 5496	A 500
	3,2 x 12	4,5 - 7,0	143 3748	"
	3,2 x 16	6,5 - 11,0	145 5497	"
4 Ø otvoru: 4,4 mm	**4 x 8**	1,0 - 3,0	145 5490	A 500
	4 x 10	2,5 - 5,0	145 5494	B 500
	4 x 12	4,5 - 6,5	145 5491	"
	4 x 14	6,0 - 8,0	145 5492	"
	4 x 16	7,5 - 10,0	143 3740	"
	4 x 18	9,0 - 12,0	143 3741	"
	4 x 20	11,5 - 14,0	145 5493	"

	Rozměr nýtu D_1 x L mm	Max. síla nýtovaného dílu mm	Art.	Balení
4,8 Ø otvoru: 5,2 mm	**4,8 x 10**	2,5 - 5,0	143 3747	B 500
	4,8 x 12	4,5 - 7,0	143 3742	"
	4,8 x 14	6,5 - 9,0	143 3743	B 250
	4,8 x 16	8,5 - 10,0	143 3744	"
	4,8 x 18	9,5 - 12,0	143 3746	"
	4,8 x 20	11,5 - 14,0	143 3745	"
	4,8 x 25	13,5 - 19,0	143 3749	"

Tabulka Síla ve střihu

rozpěrný hliník/ocel				
Ø dříku nýtu mm	**Síla ve střihu** N	(kp)	**Ø trnu nýtu** mm	**Max. Ø hlavy** mm
3,2	**700**	(81)	1,95	6,5
4	**1.200**	(143)	2,1	8,0
4,8	**1.700**	(204)	2,7	9,5

zkouška podle DIN EN ISO 14589

Upínací profil hliník/ocel

Dutý nýt: hliníková slitina
trn nýtu: ocel, zinkovaná

Typ profilu Ø otvoru: 3,1 mm	Rozměr nýtu Ø x L mm	Síla nýt. materiálu in mm	Art.	Balení
HA	**3 x 5**	1,0 - 2,5	145 3916	A 500
HA	**3 x 7**	2,5 - 4,5	145 3917	"
HB	**3 x 5**	1,0 - 2,5	145 3918	A 500
HB	**3 x 7**	2,5 - 4,5	145 3919	"
W	**3 x 5**	1,0 - 2,5	145 3920	A 500
A	**4 x 7**	1,0 - 4,0	145 3921	B 500
BR	**4 x 7**	1,0 - 4,0	145 3922	"
C	**4 x 7**	1,0 - 4,0	145 3923	"
KF	**4 x 7**	1,0 - 4,0	145 3924	"

Tabulka Síla ve střihu

Upínací profil hliník/ocel			
Ø dříku nýtu mm	**Síla ve střihu** N	(kp)	**Ø trnu nýtu** mm
3	**450**	(46)	1,8
4	**850**	(87)	2,1

zkouška podle DIN EN ISO 14589

Trhací nýty G-Bulb

TRHACÍ NÝTY G-Bulb

GESIPA® nabízí novou konstrukční řadu vysokopevnostních strukturálních trhacích nýtů s označením G-Bulb v oceli a nerez oceli s průměry 3,2, 4,0, 4,8 a 6,4 mm. Rozměry trhacích nýtů G-Bulb umožňují pokrytí síly spojů materiálu od 1,5 do 15,5 mm. Hlavními vlastnostmi trhacích nýtů G-Bulb jsou: velký rozsah upnutí, velmi vysoké hodnoty pevnosti ve střihu a tahu díky vytvoření široké závěrné hlavy a mechanické zablokování zbytkového trnu během procesu usazování.

V kombinaci s patentovaným drážkováním na dříku nýtu splňuje G-Bulb maximální požadavky s ohledem na vyrovnání tolerancí síly konstrukčního dílu a geometrie otvorů.

Trhací nýt G-Bulb vytváří mimořádně širokou závěrnou hlavu, která přináší plnou upínací sílu na aplikaci. Při síle odtržení do 16 kN se může G-Bulb i navzdory tomu zpracovávat standardním nářadím pro usazování nýtů.

G-Bulb – Vysokopevnostní trhací nýty

Postup usazování

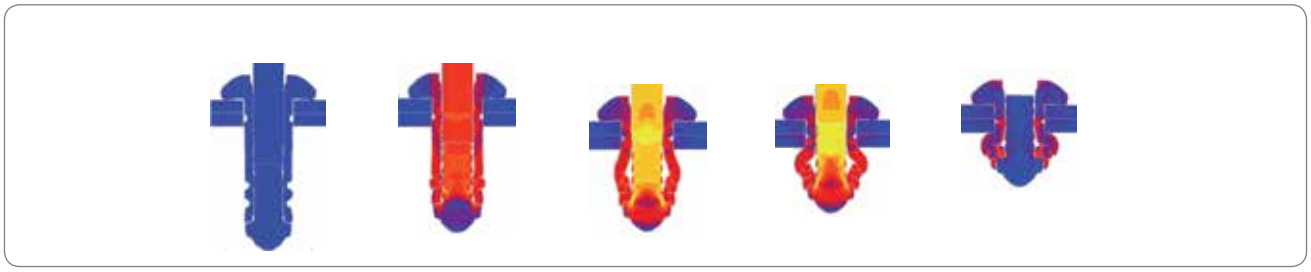

Hlavní charakteristiky

- Výborné vyplnění otvoru
- Velmi vysoká síla upnutí
- Nejvyšší pevnost v tahu díky široké závěrné hlavě
- Nejvyšší pevnost ve střihu díky blokování zbytkového trnu
- Zpracování běžným nářadím na usazování nýtů
- Možnost kontroly procesu s nářadím na usazování nýtů TAURUS® C
- V souladu s RoHS

Materiály

dutý nýt: zinkovaná ocel, bez CrVI nebo nerez ocel A2 č. 1.4567, trn nýtu: zinkovaná ocel, bez CrVI nebo nerez ocel A2 č. 1.4541

Jiná provedení na vyžádání

ocel/ocel

plochá kulatá hlava

dutý nýt: ocel, zinkovaná
trn nýtu: ocel, zinkovaná

	Rozměr nýtu D_1 x L v mm	Síla nýt. materiálu v mm	Art.	Balení
3,2 Ø otvoru: 3,3 - 3,4 mm	**3,2 x 8**	1,5 - 3,0	145 0485	B 1.000
	3,2 x 10	3,0 - 5,0	145 0488	"
	3,2 x 12	5,0 - 7,0	145 0487	"
	3,2 x 14	7,0 - 9,0	145 0486	"
4 Ø otvoru: 4,2 - 4,3 mm	**4 x 10**	3,0 - 5,0	145 0483	B 500
	4 x 12	4,0 - 6,0	145 0484	"
	4 x 14	6,0 - 8,0	145 0481	"
	4 x 16	8,0 - 10,0	145 0482	"
4,8 CE Ø otvoru: 5,0 - 5,2 mm	**4,8 x 10**	1,5 - 3,5	143 3925	B 500
	4,8 x 13	3,5 - 6,0	143 3926	"
	4,8 x 15	6,0 - 8,0	143 3927	"
6,4 Ø otvoru: 6,7 - 6,9 mm CE	**6,4 x 13**	2,0 - 4,5	143 3928	B 250
	6,4 x 17	4,5 - 7,0	143 3929	"
	6,4 x 20	7,0 - 10,5	143 3930	B 200
	6,4 x 23	10,5 - 13,0	143 3931	B 150
	6,4 x 25	13,0 - 15,5	143 3932	"

Další rozměry a barvy na vyžádání

G-Bulb – Vysokopevnostní trhací nýty

nerez ocel A2 standard *plochá kulatá hlava*

dutý nýt: nerez ocel A2 – č. 1.4567
trn nýtu: nerez ocel A2

	Rozměr nýtu D_1 x L mm	Síla nýt. materiálu v mm	Art.	Balení
3,2 Ø otvoru: 3,3 - 3,4 mm	**3,2 x 8**	1,5 - 3,0	145 0495	B 1000
	3,2 x 10	2,0 - 4,0	145 0496	"
	3,2 x 12	5,0 - 7,0	145 0497	"
	3,2 x 14	7,0 - 9,0	145 0498	"
4 Ø otvoru: 4,2 - 4,3 mm	**4 x 10**	3,0 - 5,0	145 0499	B 500
	4 x 12	4,0 - 6,0	145 0500	"
	4 x 14	6,0 - 8,0	145 0501	"
	4 x 16	8,0 - 10,0	145 0502	"

	Rozměr nýtu D_1 x L mm	Síla nýt. materiálu v mm	Art.	Balení
4,8 CE Ø otvoru: 5,0 - 5,2 mm	**4,8 x 10**	1,5 - 3,5	145 6426	B 500
	4,8 x 13	3,5 - 5,5	145 6427	"
	4,8 x 15	5,5 - 7,5	143 3936	"
6,4 Ø otvoru: 6,7 - 6,9 mm CE	**6,4 x 13**	2,0 - 4,0	143 3937	B 250
	6,4 x 15	4,0 - 6,0	143 3938	"
	6,4 x 17	6,0 - 8,0	143 3939	"
	6,4 x 20	8,0 - 10,5	143 3940	B 200
	6,4 x 23	10,5 - 12,5	143 3941	B 150
	6,4 x 25	12,5 - 14,5	143 3942	B 150

Příplatek za slitinu se fakturuje dodatečně podle denního kurzu
Další rozměry a barvy na vyžádání

Tabulka Síla ve střihu a síla v tahu

G-Bulb ocel/ocel						
Ø dříku nýtu mm	**Síla ve střihu** N	(kp)	**Síla v tahu** N	(kp)	**Ø trnu nýtu** mm	**max. Ø hlavy** mm
3,2 x L*	**1.900**	(194)	**1.800**	(184)	~2,1	7,2
4 x L*	**2.300**	(234)	**2.750**	(280)	~2,6	8,5
4,8 x 10	**3.600**	(367)	**3.500**	(357)	3,2	9,5
4,8 x 13	**4.000**	(408)	**3.500**	(357)	3,2	9,5
4,8 x 15	**5.600**	(571)	**3.500**	(357)	3,2	9,5
6,4 x 13	**8.500**	(867)	**8.000**	(816)	4,25	13,0
6,4 x 17	**10.000**	(1.019)	**8.000**	(816)	4,25	13,0
6,4 x 20	**11.000**	(1.120)	**8.000**	(816)	4,25	13,0
6,4 x 23	**11.000**	(1.120)	**8.000**	(816)	4,25	13,0
6,4 x 25	**11.000**	(1.120)	**8.000**	(816)	4,25	13,0

G-Bulb A2 nerez ocel						
Ø dříku nýtu mm	**Síla ve střihu** N	(kp)	**Síla v tahu** N	(kp)	**Ø trnu nýtu** mm	**max. Ø hlavy** mm
3,2 x L*	**1.900**	(194)	**1.800**	(184)	~2,2	7,2
4 x L*	**3.200**	(326)	**3.400**	(346)	~2,7	8,5
4,8 x 10	**4.400**	(431)	**5.400**	(550)	3,2	9,5
4,8 x 13	**4.550**	(446)	**5.400**	(550)	3,2	9,5
4,8 x 15	**4.700**	(461)	**5.400**	(550)	3,2	9,5
6,4 x 13	**8.000**	(816)	**8.800**	(897)	4,25	13,0
6,4 x 15	**10.000**	(1.019)	**8.800**	(897)	4,25	13,0
6,4 x 17	**10.000**	(1.019)	**8.800**	(897)	4,25	13,0
6,4 x 20	**11.000**	(1.120)	**8.800**	(897)	4,25	13,0
6,4 x 23	**11.000**	(1.120)	**8.800**	(897)	4,25	13,0
6,4 x 25	**11.000**	(1.120)	**8.800**	(897)	4,25	13,0

* L = libovolná délka

zkouška podle DIN EN ISO 14589

PolyBulb trhací nýty

Velká svěrná zóna
Trhací nýt PolyBulb nahradí až tři klasické trhací nýty a snižuje různorodost dílů. Integrace několika rozměrů šetří náklady na manipulaci a skladování a navíc trvale snižuje nebezpečí záměny na pracovišti a tím i následné problémy s kvalitou.

Kotoučová uzavírací hlava
Tento hodnotný tvar uzavírací hlavy rovnoměrně rozloží přítlačný tlak na konstrukční díl, tím je perfektním spojovacím prvkem k zanýtování měkkých a křehkých komponentů, např. plastů a kompozitních materiálů. Trhací nýt PolyBulb dosahuje maximálně estetický vzhled usazení nýtů.

Kontrolované vyplnění otvoru
Díky vyplnění otvoru přizpůsobenému požadavkům dosáhne trhací nýt PolyBulb optimální spojení.

Výhody:
- Velká svěrná zóna
- Tvorba kotoučové uzavírací hlavy s velkým Ø uzavírací hlavy
- Estetický vzhled usazení, jen jedna výrazná uzavírací hlava
- Vysoká pevnost v tahu a síla odepnutí (obzvláště v případě spojovaného materiálu z plastu)
- Kontrolované vyplnění otvoru
- Skvělé vlastnosti sevření
- Zablokovaný zbytkový trn nýtu
- Použití bez klapání
- Možnost procesní kontroly

PolyBulb trhací nýty

hliník/ocel

plochá kulatá hlava

Dutý nýt: hliníková slitina
Trn nýtu: ocel, zinkovaná

	Rozměr nýtu D_1 x L mm	Síla nýt. materiálu in mm	Art.	Balení
4,8 Ø otvoru: 4,9 mm - 5,1 mm	**4,8 x 11**	1,5 - 6,0 *	145 0473	B 500
	4,8 x 16	6,0 - 10,0 *	145 0474	B 500

Tabulka Síla ve střihu a síla v tahu

hliník/ocel				
Ø dříku nýtu mm	**Síla ve střihu** **N** (kp)	**Síla v tahu** **N** (kp)	**Ø trnu nýtu** mm	**Max. Ø hlavy nýtu** mm
4,8 x 11	**1.450** (148)	**1.900** (194)	~3,0	10,0
4,8 x 16				

* Hrubá orientační hodnota, která se mění v závislosti na průměru vývrtu a nýtovaného materiálu. Všechny údaje uvedené v tabulkách zohledňují aktuální stav vývoje.

ocel/ocel

plochá kulatá

dutý nýt: ocel, zinkovaná
trn nýtu: ocel, zinkovaná

	Rozměr nýtu D_1 x L mm	Síla nýt. materiálu in mm	Art.	Balení
4,8 Ø otvoru: 4,9 mm - 5,1 mm	**4,8 x 11**	1,5 - 6,0 *	146 4926	B 500
	4,8 x 16	6,0 - 10,0 *	146 4925	B 500

Tabulka Síla ve střihu a síla v tahu

ocel/ocel				
Ø dříku nýtu mm	**Síla ve střihu** **N** (kp)	**Síla v tahu** **N** (kp)	**Ø trnu nýtu** mm	**Max. Ø hlavy nýtu** mm
4,8 x 11	**3.000** (306)	**3.500** (357)	~3,0	10,0
4,8 x 16				

* Hrubá orientační hodnota, která se mění v závislosti na průměru vývrtu a nýtovaného materiálu. Všechny údaje uvedené v tabulkách zohledňují aktuální stav vývoje.

MEGA GRIP® - Trhací nýty

Optimální hospodárnost
V případě GESIPA®-MEGA GRIP® jde o vysokopevnostní strukturovaný trhací nýt s extra velkým svěracím rozsahem. Variabilní svěrací síla umožňuje hospodárné použití a díky sloučení až pěti délek trhacích nýtů v jednom rozměru MEGA GRIP® snižuje manipulační náklady.

Trhací nýty MEGA GRIP® – Proces usazování
Během procesu usazování přitlačuje dutá hlava trnu dutý nýt velkou silou na stěny nýtovacího otvoru. Radiální deformace zde přitom zajistí pokrytí nadprůměrně velké svěrací oblasti. Zachování nýtovacího trnu po celé délce usazení zaručuje dodržení vysokých střižných sil díky dvojitému zajištění. Vynikající vlastnosti utěsnění otvoru kromě toho optimálně chrání před stříkající vodou.

Trhací nýty MEGA GRIP® – Standardní nebo speciální výroba?
Trhací nýty GESIPA®-MEGA GRIP® jsou na výběr ve tvarech s plochou kulatou hlavou a zapuštěnou hlavou a dodávají se standardně v materiálových kombinacích hliník/hliník a ocel/ocel. Dodávají se jak ve velkých, tak i v malých baleních a díky tomu je MEGA GRIP® kdykoliv k dispozici ve vhodném množství. Speciální rozměry vám rádi nabídneme na vyžádání.

Výhody na první pohled
- Optimální ochrana před stříkající vodou
- Úsporné použití díky velkému pokrytí svěracího rozsahu
- Vysoká pevnost ve střihu díky dvojitému uzavření zbytkového trnu
- Velmi dobré vlastnosti utěsnění stran nýtovacího otvoru
- Lícovaný obrys hlavy
- Ostré hrany

Připomínáme, že k dosažení co nejlepších hodnot trhacích nýtů GESIPA®-MEGA GRIP® je nutné používat speciální nářadí/speciální špičku.

Trhací nýty MEGA GRIP® jsou k dodání v malých baleních!

MEGA GRIP® - Trhací nýty

hliník/hliník

plochá hlava

Dutý nýt: hliníková slitina
trn nýtu: slitina hliníku

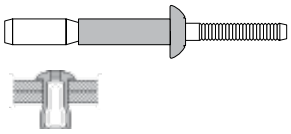

	Rozměr nýtu D_1 x L mm	Síla nýt. materiálu mm	Typ	Art. velké balení	Balení	Art.	malé balení
4,8 Ø otvoru: 4,9 - 5,2 mm	**4,8 x 10,0**	1,6 - 6,4	**RV6900-6-4**	143 3805	5.000	143 3808	B500
	4,8 x 14,0	1,6 - 11,1	**RV6900-6-7**	145 5654	3.000	143 3809	B250
6,4 Ø otvoru: 6,6 - 6,9 mm	**6,4 x 14,1**	2,0 - 9,5	**RV6900-8-6**	143 3806	2.000	143 3810	B200
	6,4 x 20,5	2,0 - 15,9	**RV6900-8-10XG**	143 3807	1.500	143 3811	B100

ocel/ocel

plochá hlava

dutý nýt: ocel, zinkovaná
trn nýtu: ocel, zinkovaná

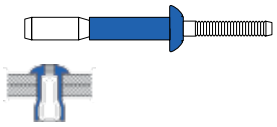

	Rozměr nýtu D_1 x L mm	Síla nýt. materiálu mm	Typ	Art. velké balení	Balení	Art.	malé balení
4,8 Ø otvoru: 4,9 - 5,2 mm	**4,8 x 10,0**	1,6 - 6,4	**RV6977-6-4**	143 3812	5.000	143 3816	B500
	4,8 x 14,0	1,6 - 11,1	**RV6977-6-7**	145 5657	3.000	143 3817	B250
6,4 Ø otvoru: 6,6 - 6,9 mm	**6,4 x 14,1**	2,0 - 9,5	**RV6977-8-6**	143 3813	2.000	145 5663	B200
	6,4 x 20,5	2,0 - 15,9	**RV6977-8-10XG**	143 3814	1.500	143 3818	B100

ocel/ocel

zapuštěná hlava

dutý nýt: ocel, zinkovaná
trn nýtu: ocel, zinkovaná

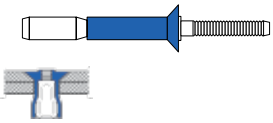

	Rozměr nýtu D_1 x L mm	Síla nýt. materiálu mm	Typ	Art. velké balení	Balení	Art.	malé balení
4,8 Ø otvoru: 4,9 - 5,2 mm	**4,8 x 10,0**	2,6 - 6,4	**RV6177-6-5**	145 5658	3.500	145 5660	B250
	4,8 x 14,0	5,5 - 11,1	**RV6177-6-8**	145 5659	2.500	145 5661	B250
6,4 Ø otvoru: 6,6 - 6,9 mm	**6,4 x 15,8**	3,0 - 11,1	**RV6177-8-7**	143 3815	2.000	145 5662	B200

Tabulka Síla ve střihu a síla v tahu

MEGA GRIP® hliník/hliník						
Ø dříku nýtu mm	Síla ve střihu N	(kp)	Síla v tahu N	(kp)	Ø trnu nýtu mm	max. Ø hlavy mm
4,8	**3.330**	(340)	**2.400**	(245)	2,95	9,5
6,4	**5.910**	(600)	**4.450**	(450)	3,9	12,7

MEGA GRIP® ocel/ocel						
Ø dříku nýtu mm	Síla ve střihu N	(kp)	Síla v tahu N	(kp)	Ø trnu nýtu mm	max. Ø hlavy mm
4,8	**6.850**	(700)	**4.500**	(460)	2,95	9,5
6,4	**12.500**	(1.275)	**8.200**	(835)	3,9	12,7

zkouška podle DIN EN ISO 14589

Trhací Nýty GESIPA®-BULB-TITE®

Původně vyvinuté pro stavební sektor se trhací nýty GESIPA®- BULB-TITE® výborně osvědčily díky svým multifunkčním vlastnostem také v mnoha jiných oblastech použití. Velká část programu BULB-TITE® disponuje certifikací Německého institutu pro stavební techniku v Berlíně (Deutsches Institut für Bautechnik) a poskytuje tak další jistotu při použití v ocelových konstrukcích a na fasádách.

Trhací nýty BULB-TITE® –
Silné při použití
Díky překrytí oblasti střihu trnu trhacího nýtu BULB-TITE®- při jeho použití lze trvale dosáhnout velmi vysoké síly ve střihu.

Trhací nýty BULB-TITE® – Odolnost proti povětrnostním vlivům
Použití speciální špičky při zpracování trhacích nýtů BULB-TITE® vytvaruje na straně hlavy těsnicí pás až po trn nýtu, který zabrání vniknutí nečistot a/nebo vlhkosti do spoje. Alternativně dodávaná těsnící podložka poskytuje dodatečnou ochranu pod závěrnou hlavou před mokrem a vlhkem.

Trhací nýty BULB-TITE® –
Vynikající svěrací síla
Vznikající tři velké styčnice optimálně rozloží vznikající svěrací síly po velké části povrchu, takže lze bezpečně snýtovat i měkké, tenké, ohebné a dokonce křehké materiály, aniž by došlo k jejich destrukci nebo poškození jejich povrchu.

Trhací nýty BULB-TITE® –
Náročné aplikace
Trhací nýty BULB-TITE® zaručují bezpečnou funkci i tam, kde to jiné nýty už vzdaly. Tři styčnice závěrné hlavy se přivinou i k zakřiveným aplikačním povrchům, takže je možné bezpečně nýtovat i na trubkách, ve žlábcích a na jiných neobvykle tvarovaných dílech.

Připomínáme, že k dosažení co nejlepších hodnot trhacích nýtů BULB-TITE® je nutné používat speciální nářadí/speciální špičku.

Trhací nýty BULB-TITE® jsou k dodání v malých baleních!!

Trhací nýty BULB-TITE® všech tvarů hlav jsou s výjimkou zapuštěných hlav alternativně k dostání i s těsnící podložkou.

Trhací nýty GESIPA®-BULB-TITE®

Trhací nýty BULB-TITE®– Multi-Grip
Nýty GESIPA®-BULB-TITE® pokryjí velký rozsah svěracích oblastí. Tím je zapotřebí méně rozměrů, následkem toho se sníží náklady za manipulaci a skladování.

Trhací nýty BULB-TITE®– Multi-Grip
Fasády, stavby lodí, kontejnery, výroba nákladních automobilů a osobní dopravní prostředky, návěsy, střechy z trapézového plechu

Trhací nýty BULB-TITE® – Přehled výhod

- Velká svěrací oblast
- Odolnost proti vibracím
- Možnost použití na rovných i zakřivených dílech
- Vodotěsné s neoprenovou těsnicí podložkou®
- Rozdělení svěrací síly na velké ploše

hliník/hliník *plochá kulatá hlava*

Dutý nýt: hliníková slitina
trn nýtu: slitina hliníku

	Rozměr nýtu D_1 x L mm	Síla nýt. materiálu mm	Typ	Art. velké balení	Balení	Art. malé balení	Balení
4 Ø otvoru: 4,2 - 4,3 mm	**4 x 20,3**	1,5 - 6,4	**RV 6604-5-4**	145 5569	3.500	145 5603	B 250
	4 x 25,1	6,4 - 12,7	**RV 6604-5-8**	145 5570	"	145 5604	"
s těsnící podložkou s EPDM	**4 x 20,3**	1,5 - 6,4	**RV 6604-5-4 W**	145 5585	"	145 5619	"
5,2 Ø otvoru: 5,3 - 5,5 mm	**5,2 x 17,5**	1,3 - 4,8	**RV 6604-6-3**	145 5571	3.000	145 5605	B 250
	5,2 x 19,1	1,6 - 6,4	**RV 6604-6-4**	145 5572	"	145 5606	"
	5,2 x 22,2	4,7 - 9,5	**RV 6604-6-6**	145 5573	"	145 5607	"
	5,2 x 25,4	7,9 - 12,7	**RV 6604-6-8**	145 5574	"	145 5608	"
	5,2 x 28,6	11,1 - 15,9	**RV 6604-6-10**	145 5575	2.000	145 5609	B 200
	5,2 x 31,8	14,3 - 19,1	**RV 6604-6-12**	145 5576	"	145 5610	B 200
	5,2 x 34,9	17,4 - 22,2	**RV 6604-6-14**	145 5577	1.500	145 5611	B 150
	5,2 x 38,1	20,6 - 25,4	**RV 6604-6-16**	145 5578	"	145 5612	"
	5,2 x 41,3	23,8 - 28,6	**RV 6604-6-18**	145 5579	"	145 5613	"
s těsnící podložkou s EPDM CE	**5,2 x 17,5**	0,5 - 4,8	**RV 6604-6-3 W**	143 3799	3.000	145 5620	B 250
	5,2 x 19,1	1,6 - 6,4	**RV 6604-6-4 W**	145 5586	"	145 5621	"
	5,2 x 22,2	4,7 - 9,5	**RV 6604-6-6 W**	145 5587	"	145 5622	"
	5,2 x 25,4	7,9 - 12,7	**RV 6604-6-8 W**	145 5588	"	145 5623	"
	5,2 x 28,6	11,1 - 15,9	**RV 6604-6-10 W**	145 5589	2.000	145 5624	B 200
	5,2 x 31,8	14,3 - 19,1	**RV 6604-6-12 W**	143 3800	"	145 5625	"
	5,2 x 34,9	17,4 - 22,2	**RV 6604-6-14 W**	145 5590	1.500	145 5626	B 150
	5,2 x 38,1	20,6 - 25,4	**RV 6604-6-16 W**	145 5591	"	145 5627	"
	5,2 x 41,3	23,8 - 28,6	**RV 6604-6-18 W**	145 5592	"	145 5628	"

Údaje o síle ve střihu a síle v tahu, průměrech trnu a maximálních průměrech hlavy naleznete na straně 72.

Trhací nýty GESIPA® BULB-TITE®

hliník/hliník *plochá kulatá hlava*

Dutý nýt: hliníková slitina
trn nýtu: slitina hliníku

	Rozměr nýtu D_1 x L mm	Síla nýt. materiálu mm	Typ	Art. velké balení	Balení	Art. malé balení	Balení
6,3 Ø otvoru: 6,4 - 6,6 mm	**6,3 x 20,2**	1,6 - 6,4	**RV 6604-8-4**	145 5580	2.000	145 5614	B 200
	6,3 x 23,4	3,2 - 9,5	**RV 6604-8-6**	145 5581	"	145 5615	"
	6,3 x 26,5	6,4 - 12,7	**RV 6604-8-8**	145 5582	"	145 5616	"
	6,3 x 29,7	9,5 - 15,9	**RV 6604-8-10**	145 5583	1.500	145 5617	B 150
s těsnící podložkou s EPDM CE	**6,3 x 20,2**	1,6 - 6,4	**RV 6604-8-4 W**	145 5593	2.000	145 5629	B 200
	6,3 x 23,4	3,2 - 9,5	**RV 6604-8-6 W**	145 5594	"	145 5630	"
	6,3 x 26,5	6,4 - 12,7	**RV 6604-8-8 W**	145 5595	"	143 3802	"
	6,3 x 29,7	9,5 - 15,9	**RV 6604-8-10 W**	145 5596	1.500	145 5631	B 150
7,7 Ø otvoru: 7,8 - 8,2 mm	**7,7 x 27,7**	1,0 - 9,5	**RV 6603-9-6**	145 5584	1.000	145 5618	B 100
s těsnící podložkou s EPDM CE	**7,7 x 27,7**	1,0 - 9,5	**RV 6603-9-6 W**	145 5597	"	145 5632	"

hliník/hliník *velká hlava*

Dutý nýt: hliníková slitina
trn nýtu: slitina hliníku

	Rozměr nýtu D_1 x L mm	Síla nýt. materiálu mm	Typ	Art. velké balení	Balení	Art. malé balení	Balení
7,7 - K19 Ø otvoru: 7,8 - 8,2 mm s těsnící podložkou s EPDM CE	**7,7 x 27,7**	1,1 - 9,5	**RV 6605-9-6 W**	143 3801	1.000	145 5633	B 100
	7,7 x 34,0	6,4 - 15,9	**RV 6605-9-10 W**	146 4000	1.000	145 5634	B 100

Údaje o síle ve střihu a síle v tahu, průměrech trnu a maximálních průměrech hlavy naleznete na straně 72.

Trhací nýty GESIPA® BULB-TITE®

ocel/ocel *kulatá hlava*

dutý nýt: ocel, zinkovaná
trn nýtu: ocel, zinkovaná

	Rozměr nýtu D_1 x L mm	Síla nýt. materiálu mm	Typ	Art. velké balení	Balení	Art. malé balení	Balení
6,3	**6,3 x 20,2**	1,0 - 6,4	**RV6676-8-4**	145 5641	1.500	145 5649	B 100
Ø otvoru: 6,4 - 6,6 mm	**6,3 x 23,4**	3,2 - 9,5	**RV6676-8-6**	145 5642	"	145 5650	"

ocel/ocel *plochá kulatá hlava*

dutý nýt: ocel
nýtovací trn: ocel

	Rozměr nýtu D_1 x L mm	Síla nýt. materiálu mm	Typ	Art. velké balení	Balení	Art. malé balení	Balení
5,2	**5,2 x 19,1**	1,6 - 6,3	**RV 6674-06-04**	145 0395	A 1.500	145 5643	B 150
Ø otvoru: 5,3 - 5,5 mm	**5,2 x 22,3**	4,8 - 9,5	**RV 6674-06-06**	145 5640	"	145 5644	"
	5,2 x 25,4	7,9 - 12,7	**RV 6674-06-08**	145 0396	"	145 0400	"
	5,2 x 28,6	11,1 - 15,8	**RV 6674-06-10**	145 0397	"	145 0401	"
	5,2 x 31,8	14,3 - 19,0	**RV 6674-06-12**	145 0398	"	145 0402	"
s těsnící podložkou s EPDM	**5,2 x 19,1**	1,6 - 6,3	**RV 6674-06-04 W**	144 6464	A 1.500	145 5645	B 150
	5,2 x 22,3	4,8 - 9,5	**RV 6674-06-06 W**	144 6465	"	145 5646	"
	5,2 x 25,4	7,9 - 12,7	**RV 6674-06-08 W**	145 0399	"	144 6468	"
	5,2 x 28,6	11,1 - 15,8	**RV 6674-06-10 W**	144 6466	"	144 6469	"
	5,2 x 31,8	14,3 - 19,0	**RV 6674-06-12 W**	144 6467	"	145 5647	"

Monel®/nerez ocel *kulatá hlava*

dutý nýt: Monel®
trn nýtu: nerez ocel

	Rozměr nýtu D_1 x L mm	Síla nýt. materiálu mm	Typ	Art. velké balení	Balení	Art. malé balení	Balení
6,3 Ø otvoru: 6,4 - 6,6 mm CE	**6,3 x 20,2**	1,0 - 6,4	**RV6696-8-4**	143 3804	1.500	145 5651	B 100

Příplatek za slitinu se fakturuje dodatečně podle denního kurzu

Údaje o síle ve střihu a síle v tahu, průměrech trnu a maximálních průměrech hlavy naleznete na straně 72.

Trhací nýty GESIPA®-BULB-TITE®

Tvar hlav trhacích Nýtů BULB-TITE®

Následující tvary hlavy můžeme na vyžádání rovněž dodat:

hliník/hliník
kulatá hlava

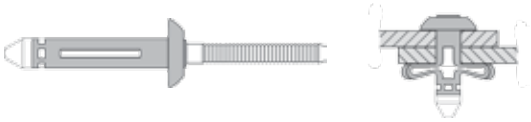

hliník/hliník
plochá hlava

hliník/hliník
zapuštěná hlava (82°)

Tabulka Síla ve střihu a síla v tahu

BULB-TITE® hliník/hliník						
Ø dříku nýtu mm	**Síla ve střihu** **N**	(kp)	**Síla v tahu** **N**	(kp)	**Ø trnu nýtu** mm	**Max. Ø hlavy** mm
4	**2.000**	(210)	**1.050**	(110)	2,4	9,0
5,2	**2.700**	(284)	**1.950**	(198)	2,9	11,7
6,3	**4.200**	(500)	**2.500**	(305)	3,9	14,5
7,7	**6.650**	(680)	**4.850**	(500)	4,5	15,9
7,7 K19	**6.650**	(680	**4.850**	(500)	4,5	19,3

BULB-TITE® ocel/ocel						
Ø dříku nýtu mm	**Síla ve střihu** **N**	(kp)	**Síla v tahu** **N**	(kp)	**Ø trnu nýtu** mm	**Max. Ø hlavy** mm
5,2	**3.890**	(396)	**2.890**	(294)	3,0	11,7
6,3	**5.550**	(565)	**4.200**	(428)	3,9	14,5

Monel®/nerez ocel						
Ø dříku nýtu mm	**Síla ve střihu** **N**	(kp)	**Síla v tahu** **N**	(kp)	**Ø trnu nýtu** mm	**Max. Ø hlavy** mm
6,3	**8.220**	(565)	**6.470**	(428)	3,9	14

zkouška podle DIN EN ISO 14589

Trhací nýty BULB-TITE® jsou k dodání v malých baleních!!

Trhací nýty BULB-TITE® všech tvarů hlav jsou s výjimkou zapuštěných hlav alternativně k dostání i s těsnící podložkou.

TRI-FOLD® trhací nýty s lisovacími styčnicemi

Funkce
Trhací nýt GESIPA®-TRI-FOLD® tvaruje při postupu usazování tři lisovací styčnice na straně závěrné hlavy.

Výhody
Velké vytvarované lisované styčnice rozdělují vznikající svěrací sílu rovnoměrně a jsou šetrné k nýtovanému materiálu. Dále nabízí velká dosedací plocha lisovaných styčnic ochranu proti protažení nýtu u velmi měkkých, porézních nebo křehkých spojovaných dílů.

TRI-FOLD® je vzhledem ke své speciální koncepci také schopen vyrovnávat předimenzované nebo nepravidelné průměry vyvrtaných otvorů.

Oblast použití
Trhací nýty TRI-FOLD® jsou vhodné k použití v automobilovém průmyslu, např. pro plastová obložení, díly karoserie a vybavení interiéru vozidel, ale také pro všechny další aplikace, které jsou obzvláště měkké, křehké, lehce deformovatelné nebo porézní.

hliník/hliník

plochá kulatá hlava

Dutý nýt: hliníková slitina
trn nýtu: slitina hliníku

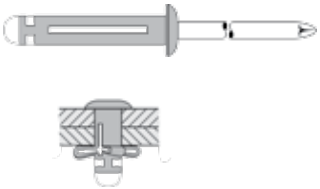

	Rozměr nýtu D_1 x L mm	Síla nýt. materiálu mm	typ	Art.	Balení
4,1 Ø otvoru: 4,2 mm	**4,1 x 14,5**	1,0 - 3,0	GAMD52ATF	145 5666	B 500
	4,1 x 19,5	1,0 - 6,3	GAMD54ATF	143 3819	B 500
	4,1 x 21,1	1,0 - 9,5	GAMD56ATF	143 3820	B 500
	4,1 x 24,3	3,2 - 12,7	GAMD58ATF	145 5667	B 500
4,8 Ø otvoru: 5,1 mm	**4,8 x 19,0**	1,6 - 6,3	GAMD64ATF	143 3821	B 250
	4,8 x 22,2	4,7 - 9,5	GAMD66ATF	145 5668	B 250
	4,8 x 25,4	7,9 - 12,7	GAMD68ATF	145 5669	B 250
	4,8 x 28,5	11,1 - 15,9	GAMD610ATF	145 5670	B 250
	4,8 x 31,7	14,2 - 19,0	GAMD612ATF	145 5671	A 100

Tabulka Síla ve střihu a síla v tahu

TRI-FOLD® hliník/hliník						
Ø dříku nýtu mm	**Síla ve střihu** N	(kp)	**Síla v tahu** N	(kp)	**Ø trnu nýtu** mm	**Max. Ø hlavy** mm
4,1	**650**	(66)	**850**	(87)	2,4	8,2
4,8	**1.100**	(112)	**1.400**	(143)	2,9	10,1

zkouška podle DIN EN ISO 14589

GESIPA® G-Speed®

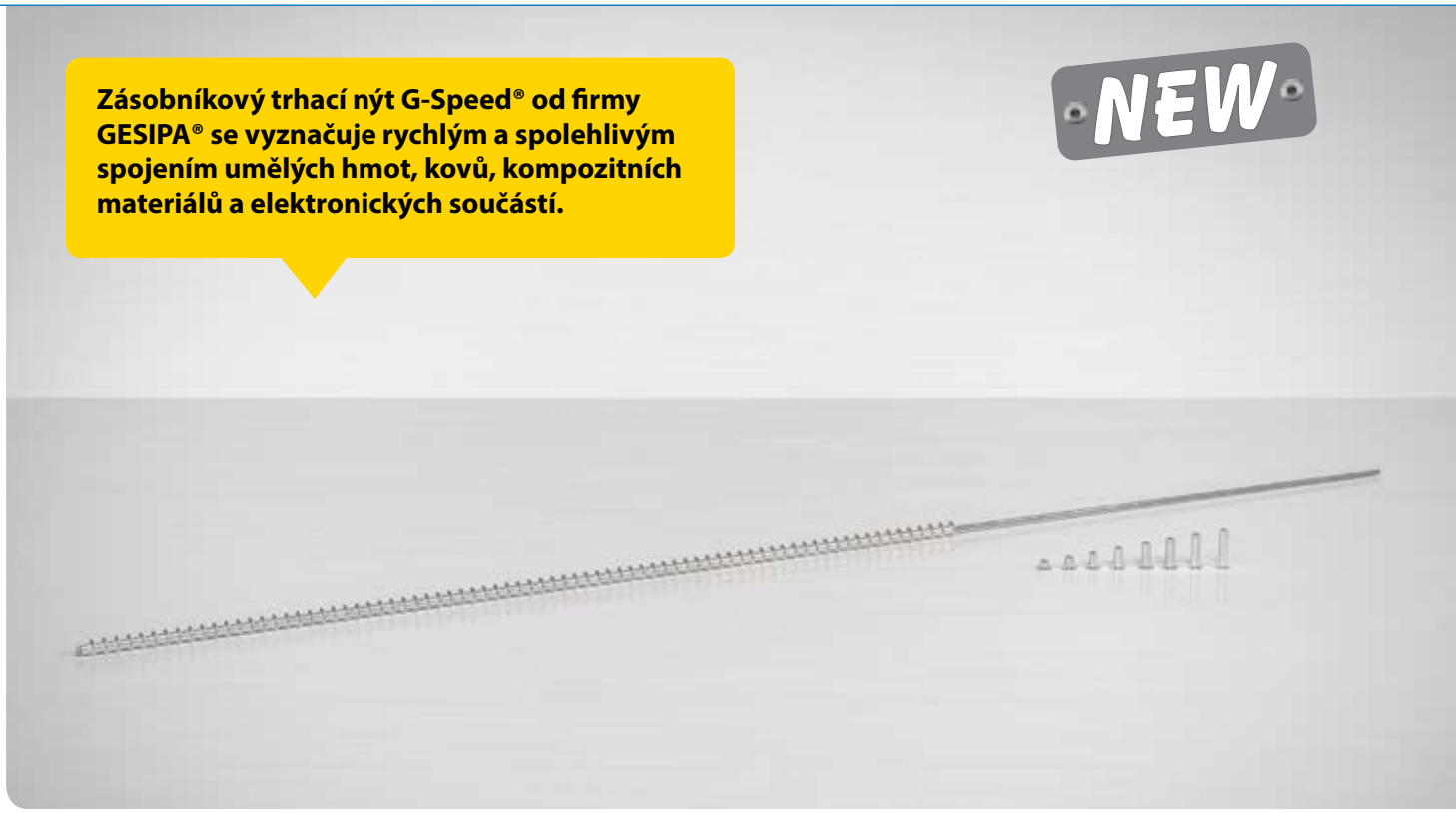

Zásobníkový trhací nýt G-Speed® od firmy GESIPA® se vyznačuje rychlým a spolehlivým spojením umělých hmot, kovů, kompozitních materiálů a elektronických součástí.

Oproti původnímu systému mechanického spojování nabízí technika zásobníkových nýtů následující výhody:

- Vyšší rychlost zpracování díky krátkým dobám taktu
- Dobrá odolnost proti vibracím
- Dobře se hodí pro výrobu středních a velkých sérií
- Cenově výhodná alternativa plné automatiky
- Spolehlivé spoje

Spojky se dodávají navléknuté na jednorázovém trnu, čímž se celkově zvýší rychlost a bezpečnost zpracování.

Po provedení nýtování poskytne nýtovací nářadí automaticky další zásobníkový nýt. Z důvodu rychlé výměny zásobníku nýtů je při
koncepci jednorázového trnu časově úsporná výměna zásobníku.

Nabízíme dvě délky nýtovacího trnu zásobníkového nýtu:
S ≈ 485 mm pro standardní špičku
S ≈ 510 mm pro dlouhou nebo zahnutou špičku

Aby bylo možné vytvořit optimální nýtovaný spoj u různých průměrů otvoru, nabízíme několik skupin velikostí nýtovacích trnů. Příslušná oblast použití zásobníkového nýtu je nápadně barevně označena, aby bylo zaručeno jednoznačné přiřazení skupin velikosti nýtovacích trnů.

Rozdělení skupin velikosti nýtovacích trnů:		**Průměr dutého nýtu (mm)**		
		3,0	3,2	4,0
		Průměr otvoru (mm)		
	standardní	3,05 - 3,15	3,25 - 3,35	4,05 - 4,15
	1. nadměrná velikost	3,15 - 3,25	3,35 - 3,45	4,15 - 4,25
	2. nadměrná velikost (na vyžádání)	3,25 - 3,35	3,45 - 3,55	4,25 - 4,35
	3. nadměrná velikost (na vyžádání)	3,35 - 3,45	3,55 - 3,65	4,35 - 4,45

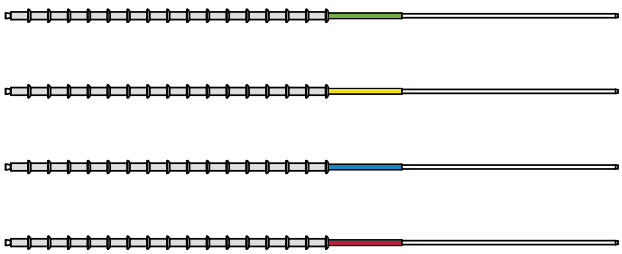

GESIPA® G-Speed®

Hliníková
plochá kulatá hlava

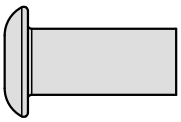

	Dřík nýtu D1 x d mm	Síla nýt. materiálu mm	Počet nýtů na nýtovací trn ± 1	Kusů v balení	Délka nýtovacího trnu na špičku	Číslo artiklu	Číslo artiklu
3,2	3,2 x 4,0	1,0 - 3,0	59	20.000	S (485 mm)	146 3628	146 3636
					L (510 mm)	146 3975	146 3981
	3,2 x 5,5	1,0 - 4,5	46	15.000	S (485 mm)	146 3629	146 3637
					L (510 mm)	146 3979	146 3982
	3,2 x 7,0	1,0 - 6,0	38	12.500	S (485 mm)	146 3630	146 3638
					L (510 mm)	146 4006	146 4011
	3,2 x 8,5	1,0 - 7,5	32	10.000	S (485 mm)	146 3631	146 3639
					L (510 mm)	146 4007	146 4012

Hliníková
zapuštěná hlava

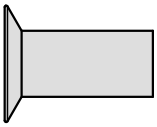

	Dřík nýtu D1 x d mm	Síla nýt. materiálu mm	Počet nýtů na nýtovací trn ± 1	Kusů v balení	Délka nýtovacího trnu na špičku	Číslo artiklu	Číslo artiklu
3,2	3,2 x 4,0	1,0 - 3,0	75	25.000	S (485 mm)	146 3660	146 3668
					L (510 mm)	146 4047	146 4054
	3,2 x 5,5	1,0 - 4,5	55	17.500	S (485 mm)	146 3661	146 3669
					L (510 mm)	146 4048	146 4055
	3,2 x 7,0	1,0 - 6,0	43	15.000	S (485 mm)	146 3662	146 3670
					L (510 mm)	146 4049	146 4056
	3,2 x 8,5	1,0 - 7,5	36	12.500	S (485 mm)	146 3663	146 3671
					L (510 mm)	146 4050	146 4057

GESIPA® G-Speed®

ocel
plochá kulatá hlava

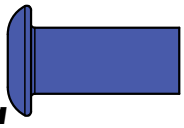

	Dřík nýtu D1 x d mm	Síla nýt. materiálu mm	Počet nýtů na nýtovací trn ± 1	Kusů v balení	Délka nýtovacího trnu na špičku	Číslo artiklu	Číslo artiklu
3,2	3,2 x 4,0	1,0 - 3,0	59	20.000	S (485 mm)	146 4076	146 4084
					L (510 mm)	146 4168	146 4176
	3,2 x 5,5	1,0 - 4,5	46	15.000	S (485 mm)	146 4077	146 4085
					L (510 mm)	146 4169	146 4177
	3,2 x 7,0	1,0 - 6,0	38	12.500	S (485 mm)	146 4078	146 4086
					L (510 mm)	146 4170	146 4178
	3,2 x 8,5	1,0 - 7,5	32	10.000	S (485 mm)	146 4079	146 4087
					L (510 mm)	146 4171	146 4179
4,0	4,0 x 7,0	1,0 - 6,0	38	12.500	S (485 mm)	146 4507	146 4505
					L (510 mm)	146 4495	146 4493
	4,0 x 8,5	1,0 - 7,5	32	10.000	S (485 mm)	146 4506	146 4504
					L (510 mm)	146 4494	146 4492

ocel
zapuštěná hlava

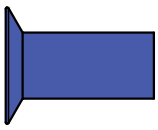

	Dřík nýtu D1 x d mm	Síla nýt. materiálu mm	Počet nýtů na nýtovací trn ± 1	Kusů v balení	Délka nýtovacího trnu na špičku	Číslo artiklu	Číslo artiklu
3,2	3,2 x 4,0	1,0 - 3,0	75	25.000	S (485 mm)	146 4136	146 4144
					L (510 mm)	146 4200	146 4208
	3,2 x 5,5	1,0 - 4,5	55	17.500	S (485 mm)	146 4137	146 4145
					L (510 mm)	146 4201	146 4209
	3,2 x 7,0	1,0 - 6,0	43	15.000	S (485 mm)	146 4138	146 4146
					L (510 mm)	146 4202	146 4210
	3,2 x 8,5	1,0 - 7,5	36	12.500	S (485 mm)	146 4139	146 4147
					L (510 mm)	146 4203	146 4211
4,0	4,0 x 7,0	1,0 - 6,0	43	15.000	S (485 mm)	146 4499	146 4498
					L (510 mm)	146 4487	146 4486
	4,0 x 8,5	1,0 - 7,5	36	12.500	S (485 mm)	146 4912	146 4911
					L (510 mm)	146 4910	146 4909

GESIPA® G-Speed®

G-Speed® je na vyžádání v mnoha variantách.
Jednotlivé vlastnosti jsou uvedeny v následující tabulce kombinací.

Tvar hlavy	Materiál	Ø dříku trnu mm	Délka dříku nýtu
plochá kulatá hlava zapuštěná hlava	hliníková ocel	3,0 3,2 4,0	2,5 4,0 5,5 7,0 8,5 10,0 11,5 13,0

Příklad: zapuštěná hlava – ocel – 3,0 x 10,0 mm

G-Speed®:

Délka dříku nýtu	2,5	4,0	5,5	7,0	8,5	10,0	11,5	13,0
Síla nýt. materiálu mm	- 1,5	1,0 - 3,0	1,0 - 4,5	1,0 - 6,0	1,0 - 7,5	1,0 - 9,0	1,0 - 10,5	1,0 - 12,0

Tabulka Síla ve střihu

G-Speed® plochá kulatá hlava hliníková a ocel						
Dřík nýtu Ø mm	hliníková Síla ve střihu N	(kp)	Ocel Síla ve střihu N	(kp)	max. výška hlavy mm	max. hlava-Ø mm
3,0	600	(61)	1.060	(108)	1,2	5,5
3,2	740	(75)	1.300	(133)	1,2	5,5
4,0	1.250	(127)	2.400	(245)	1,5	6,5

G-Speed® zapuštěná hlava hliníková a ocel						
Dřík nýtu Ø mm	hliníková Síla ve střihu N	(kp)	Ocel Síla ve střihu N	(kp)	max. výška hlavy mm	max. hlava-Ø mm
3,0	600	(61)	1.060	(108)	1,0	5,5
3,2	740	(75)	1.300	(133)	1,0	5,7
4,0	1.250	(127)	2.400	(245)	1,0	6,7

Bezkabelové nýtovací nářadí na trhací nýty

Ruční nýtovací nářadí na trhací nýty

80

NTS

NTX a NTX-F

Flipper®

HN2

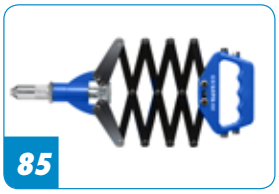

SN2

Akumulátorové nýtovací nářadí na trhací nýty

86

AccuBird® Pro

PowerBird® Pro

PowerBird® Pro
Gold Edition

PowerBird® Pro
Gold Edition s přítlakem

AccuBird®

PowerBird®

PowerBird® Solar

PowerBird® Gold Edition

Co nýtuje co?

Nářadí	Energie	Trhací nýt Ø mm								
		2,4	3,0	3,2	4,0	4,8	5,0	6,0	6,4	8,0
NTS	R					A	A			
NTX / NTX F	R					A	A			
Flipper®	R					A	A			
SN2	R									
HN2	R									
AccuBird®	B							A		
PowerBird®	B									
PowerBird® Gold Edition	B									
AccuBird® Pro	B							A		
PowerBird® Pro	B									A
PowerBird® Pro Gold Edition	B									A
PowerBird® Pro Gold s přítlakem	B									A

Nářadí	Energie	PolyGrip®				G-Bulb		MEGA GRIP®*	BULB-TITE®*	TRI-FOLD®	
		3,2	4,0	4,8	6,4	4,8	6,4			4,1	4,8
NTS	R			A						A	A
NTX / NTX F	R			A						A	A
Flipper®	R										
HN2	R				SE s X		X	X	X		
SN2	R										
HN2 BT	R										
AccuBird®	B								X až 6,3 A S		
PowerBird®	B				AS			6,4 AS	X při 7,7		
PowerBird® Gold Edition	B							6,6 AS	X při 7,7		
AccuBird® Pro	B								X až 6,3 A S		
PowerBird® Pro	B							6,6 AS	X při 7,7		
PowerBird® Pro Gold Edition	B							6,6 AS	X při 7,7		
PowerBird® Pro Gold s přítlakem	B							6,6 AS	X při 7,7		
PowerBird® Solar	B				AS			6,4 AS	X při 7,7		

R: Ruční nářadí
B: Nářadí na baterie

X: Potřebné speciální příslušenství
*: Pro usazení trhacích nýtů MEGA GRIP® a trhacích nýtů BULB-TITE® je nutné používat **vždy** speciální špičku a případně čelisti.

A: hliník/měď
S: ocel
E: nerez ocel/monel
Modré políčko: Všechny materiály (ASE) lze zanýtovat. V případě omezení jsou písmena materiálů, které lze zanýtovat, uvedena přímo v políčku.

Ruční nýtovací nářadí pro trhací nýty

Ruční nýtovací nářadí GESIPA® – Jednoduchá obsluha, osvědčené a dobré!

NTS (s pružinou otvírání)

art. 143 4028

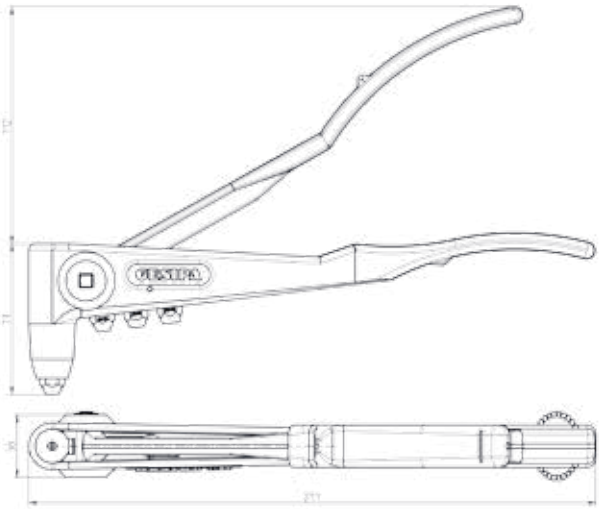

Údaje v mm

Pracovní rozsah
Zpracuje trhací nýty do 5 mm Ø v hliníku a 4 mm Ø v oceli a nerez oceli

Technické údaje

Hmotnost:	480 g
Celková délka:	275 mm
Zdvih nářadí:	8 mm

Vybavení
Špičky: 10/18, 10/24, 10/27 a 10/32
1 montážní klíč, návod na údržbu se seznamem náhradních dílů

Výhody
- čelisťové pouzdro z vysoce kvalitní hliníkové tlakové slitiny
- rameno kleští z kované oceli
- úzká hlava kleští pro obtížně přístupná místa nýtování
- otvírací pružina pro samočinný výhoz trnu
- ergonomické manžetové úchyty

Čelisti (2dílné)
Pro NTS, NTX, NTX-F a Flipper®

art. 143 4071

Přiřazení špiček pro NTS, NTX a NTX-F viz strana 85.

Ruční nýtovací nářadí pro trhací nýty

NTX

art. 143 4040

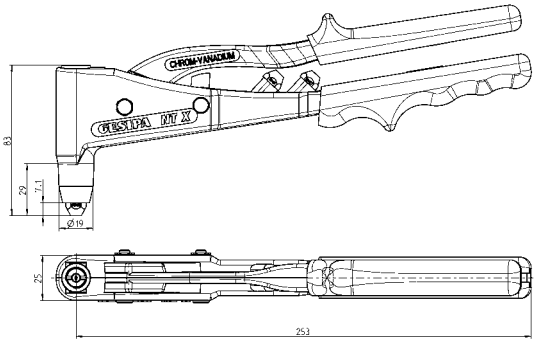

Údaje v mm

Pracovní rozsah
Zpracuje trhací nýty do 5 mm Ø v hliníku a 4 mm Ø v oceli a nerez oceli

Technické údaje

Hmotnost:	575 g
Celková délka:	260 mm
Zdvih:	8 mm

Vybavení
Špičky:10/18, 10/24 a 10/32
1 montážní klíč, návod na údržbu se seznamem náhradních dílů

Výhody
- Čelisťové pouzdro z vysoce kvalitní hliníkové tlakové slitiny
- Rameno kleští z kované chrom-vanadiové oceli
- Ocelové vložky u všech vysoce namáhaných ložiskových čepů
- Systém pomocných pák snižuje vynaložení síly a způsobuje tlumení odlomení
- Úzká hlavy kleští pro obtížně přístupná místa nýtování
- Ergonomické manžetové úchyty
- Jednoduchá údržba – rychlá výměna čelistí

NTX-F (s pružinou otvírání)

art. 143 4042

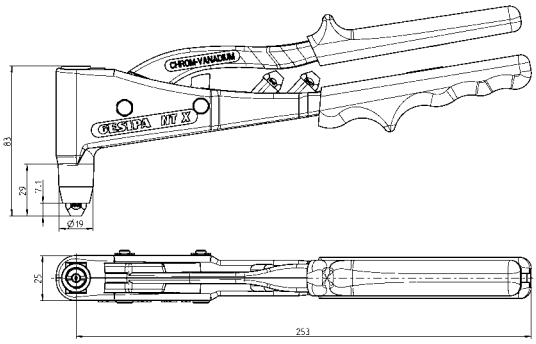

Údaje v mm

Pracovní rozsah
Zpracuje trhací nýty do 5 mm Ø v hliníku a 4 mm Ø v oceli a nerez oceli

Technické údaje

Hmotnost:	575 g
Celková délka:	260 mm
Zdvih:	8 mm

Vybavení
Špičky:10/24, 10/27 a 10/32
1 montážní klíč, návod na údržbu se seznamem s náhradními díly

Výhody
- Otvírací pružina pro samočinné vyvržení trnu
- Čelisťové pouzdro z vysoce kvalitní hliníkové tlakové slitiny
- Rameno kleští z kované chrom-vanadiové oceli
- Ocelové vložky u všech vysoce namáhaných ložiskových čepů
- Systém pomocných pák snižuje vynaložení síly a způsobuje tlumení odlomení
- Úzká hlava kleští pro obtížně přístupná místa nýtování
- Ergonomické manžetové úchyty
- Jednoduchá údržba – rychlá výměna čelistí

Flipper®

Pákové nýtovací nářadí na trhací nýty

Rozsah použití
Zpracuje všechny trhací nýty až do 5 mm Ø pro hliník a 4 mm Ø pro ocel a nerez ocel

Technické údaje

Hmotnost:	750 g
Celková délka:	212 mm
Celkový zdvih:	16,2 mm
Jednotlivý zdvih:	1,8 mm

Vybavení
Špičky:10/18, 10/24 a 10/29
1 montážní klíč (na sběrné nádobě)
návod na údržbu se seznamem náhradních dílů

Výhody
- Při zavírání lidské ruky se zvyšuje síla. Tento poznatek byl důmyslně uplatněn speciálním uspořádáním ruční páky pro spojování trhacími nýty: ergonomický design
- Potřebná síla ruky se při několikanásobné manipulaci snižuje o cca 40 procent
- Ovládací páka s otvírací pružinou pro optimální manipulaci s jednou rukou
- Úchopový mechanismus s pružinovým vrácením do původní polohy pro bezpečný a samočinný výhoz trnu
- Sběrná nádoba nýtovacích trnů na čelisťovém pouzdru lze nasunout a jednoduše vyprázdnit
- Velký zdvih nářadí: výhodné u nadměrné délky trhacích nýtů
- Stabilní čelisťové pouzdro z kvalitní hliníkové tlakové litiny
- Robustní ovládací páka z vysoce zušlechtěné oceli
- Kloubový čep se zajištěním proti překroucení
- Ergonomické uspořádání páky a rukojeti

art. 143 3950

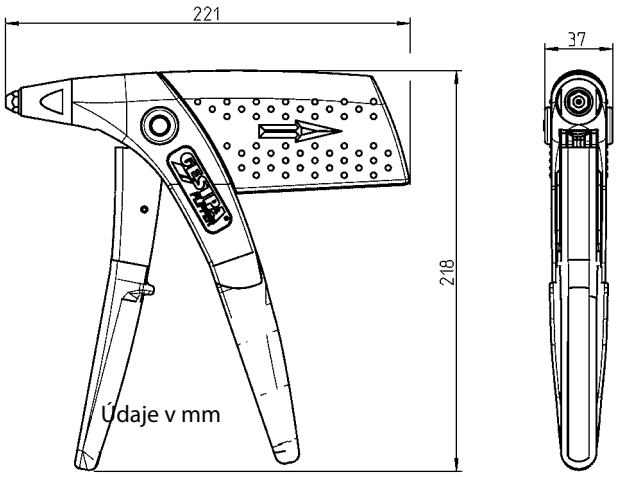

Přestavovací sada na plastové trhací nýty:

art. 143 3984

Přiřazení špiček pro Flipper® viz strana 85.

Sortimenty ručních nýtovacích nářadí pro trhací nýty

Box s nýty

Obsah
Ruční nýtovací kleště **NTX** a **12 rozměrů trhacích nýtů**,
1 montážní klíč.
Hmotnost: cca 3,75 kg
Rozměry: 340 x 205 x 40 mm

Včetně 12 rozměrů trhacích nýtů
hliník/ocel 3,0 x 8,0 mm
hliník/ocel 3,0 x10,0 mm
hliník/ocel 3,0 x12,0 mm
hliník/ocel 4,0 x 5,0 mm
hliník/ocel 4,0 x 6,0 mm
hliník/ocel 4,0 x 8,0 mm
hliník/ocel 4,0 x10,0 mm
hliník/ocel 4,0 x12,0 mm
měď/ocel 3,0 x 6,0 mm
měď/ocel 4,0 x 6,0 mm
hliník/ocel 3,0 x 5,0 mm
hliník/ocel 3,0 x 7,0 mm

art. 143 5457

Box s nýty Junior

Obsah
Ruční nýtovací kleště **NTX** a **5 rozměrů trhacích nýtů**,
1 montážní klíč.
Hmotnost: cca 2,5 kg
Rozměry: 275 x 145 x 40 mm

Včetně 5 rozměrů trhacích nýtů
hliník/ocel 3,0 x 6,0 mm
hliník/ocel 3,0 x 8,0 mm
hliník/ocel 4,0 x 6,0 mm
hliník/ocel 4,0 x10,0 mm
ocel/ocel 3,0 x 6,0 mm

! I jako **Box s nýty PolyGrip® Junior (art.145 7662)** dodáváme s rozměry 3,2 x 8 mm; 4 x10 mm; 4 x17 mm; 4,8 x 10 mm a 4,8 x 17 mm.

Box s nýty Junior
art. 143 5459

Box s nýty PolyGrip® Junior
art. 145 7662

Flipper ®-Box

Obsah
Ruční nýtovací nářadí na trhací nýty **Flipper®** a **3 rozměry trhacích nýtů PolyGrip®**, v lehkém plastovém kufru.
Hmotnost: cca 0,9 kg
Rozměry: 345 x 320 x 60 mm

Včetně 3 rozměrů trhacích nýtů
PolyGrip® hliník/ocel 3,2 x 8,0 mm
PolyGrip® hliník/ocel 4,0 x 10,0 mm
PolyGrip® hliník/ocel 4,8 x 10,0 mm

Náhradní mini balíčky naleznete v programu pro domácí kutily na straně 260.

art. 143 3951

Pákové nýtovací nářadí na trhací nýty

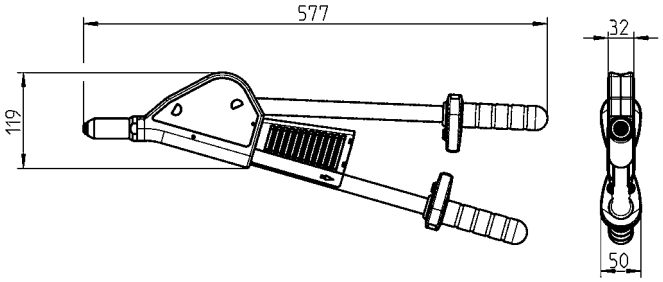

Údaje v mm

HN 2

art. 143 4107

Rozsah použití
Trhací nýty všech materiálů s Ø od 3,0 do 6,4 s výjimkou trhacích nýtů PolyGrip® s Ø 6,4 mm z nerez oceli a trhacích nýtů G-Bulb

Technické údaje

Hmotnost:	1,85 kg
Celková délka:	570 mm
Zdvih nářadí:	10 mm

Vybavení
Špičky:
16/29, 16/32, 16/36, 16/40 a 16/45
sběrná nádoba na nýtovací trny
návod na údržbu se seznamem náhradních dílů

Čelisti (3dílné)

art. 143 4103

HN 2-BT

art. 145 6714

(pouze pro Bulb-tite® viz strana 68)

Rozsah použití
Trhací nýty BULB-TITE® všech materiálů s Ø do 7,7 mm

Technické údaje

Hmotnost:	1,85 kg
Celková délka:	570 mm
Zdvih:	10 mm

Vybavení
Špičky:
16/26 BT, 16/32 BT, 16/42 BT a 16/48 BT
sběrná nádoba na nýtovací trny
návod na údržbu se seznamem náhradních dílů

Čelisti (3dílné): HN 2 BT

art. 1434173

Přiřazení špiček viz strana 85.

Výhody

- Stabilní čelisťové pouzdro z kvalitní hliníkové tlakové litiny, díky způsobu konstrukce stabilní a chráněné proti znečištění
- Kloubový čep uložený v ložisku zajištěném proti přetočení a s vnitřní axiální pojistkou, bez opotřebování a s lehkým chodem
- Převod ozubeného segmentu s výhodným umístěním ramena páky snižuje vynaložení síly a způsobuje tlumení odlomení
- Pevná páka pouzdra a ergonomický design rukojeti: jednoduchá a pohodlná manipulace
- Ovládací páka: bezproblémová možnost vícenásobného uchopení i za obráběný předmět; díky tomu velmi výhodná při nadměrně dlouhých slepých nýtech
- Ozubená tyč: uložená na mosazné desce; lehký chod
- Záchytná nádoba nýtovacích trnů: otočně uložená na pouzdru; bezpečné a jednoduché vyprázdnění

Nůžkové nýtovací nářadí na trhací nýty

SN 2

art. 145 6674

Čelisti (3dílné)

art. 143 4958

Rozsah použití
Trhací nýty všech materiálů s Ø od 3,0 do 6,4

Technické údaje

Hmotnost:	1,93 kg
Délka při uzavření:	310 mm
Délka při rozevření:	810 mm
Zdvih:	10,5 mm

Vybavení
Špičky pro Ø 3,2 mm, 4,0 mm, 4,8 mm, 6,0 mm a 6,4 mm, 1 montážní klíč, návod na údržbu se seznamem náhradních dílů

Výhody
- Čelisťové pouzdro a rukojeť z kvalitní hliníkové tlakové litiny
- Nůžkový systém z vysokopevnostní pozinkované oceli
- Ergonomické provedení rukojeti - dvojité uložení
- Tenké pouzdro pro obtížně přístupná nýtovaná místa
- Uzavřené čelisťové pouzdro zabraňuje znečištění
- Výhodné umístění ramene páky se 4 kameny kulisy - snížená potřeba síly

Přiřazení špiček pro ruční, nůžkové a pákové nýtovací nářadí

Ø dříku nýtu	Materiál nýtu	NTS, NTX, NTX-F, Flipper®	SN2	HN2	HN2-BT
2,4	hliník	10/18	—	—	—
3,2	CAP-hliník, CAP-měď	10/18	—	—	—
3 a 3,2	hliník, měď, ocel, nerez ocel, Stinox, hliník, PG-hliník, PG-ocel	10/24	17/24	16/24	—
4	hliník, měď	10/24	17/24	16/24	—
4	ocel, CAP-hliník, CAP-měď, hliník, PG-hliník	10/27	17/27	16/27	—
4	nerez ocel, Stinox, PG-ocel	10/29	17/29	16/29	—
4,8	CAP-hliník, CAP-měď	10/29	17/29	16/29	—
5 a 4,8	hliník, PG-hliník	10/32	17/29	16/29	—
5 a 4,8	ocel, hliník	—	17/32	16/32	—
5 a 4,8	nerez ocel, Stinox, PG-ocel	—	17/36	16/36	—
6	hliník	—	17/36	16/36	—
6	ocel	—	17/40	16/40	—
6,4	hliník, PG-hliník	—	17/40	16/40	—
6,4	ocel, hliník	—	17/45	16/45	—
4	všechny **BULB-TITE**®	—	—	—	16/26 BT
5,2	všechny **BULB-TITE**®	—	—	—	16/32 BT
6,3	všechny **BULB-TITE**®	—	—	—	16/42 BT
7,7	všechny **BULB-TITE**®	—	—	—	16/48 BT

Artiklová čísla pro špičky

Označení	art.
10/18	143 4055
10/24	143 4061
10/27	143 4062
10/29	143 4064
10/32	143 4065
16/18	143 4285
16/24	143 4288
16/27	143 4289
16/29	143 4290
16/32	143 4291
16/36	143 4292
16/40	143 4293
16/45	143 4300
16/26 BT	143 4301
16/32 BT	143 4302
16/42 BT	143 4303
16/48 BT	143 4304

Údaje pro přiřazení špiček platí pro nýtovací trny DIN a GESIPA®.

Série Bird Pro

Série Bird Pro
Sérii Bird s úspěchem vyrábí už přes dvacet let firma GESIPA®, vynálezce aku nýtovací techniky. Dodnes určuje standard na trhu nýtovacích nářadí s napájením z akumulátorů. Produkty série Bird se v neposlední řadě neustále zdokonalují na základě měnících se zákaznických požadavků. Z toho důvodu zkonstruovala GESIPA® novou platformu, která doplní dosavadní sérii Bird tak, aby splnila nejvyšší nároky zákazníků. Nové nástroje této série jsou PowerBird® Pro Gold Edition, PowerBird® Pro a AccuBird® Pro.

Technologie BLDC
Motor BLDC je stejnosměrný motor bez kartáčů, u něhož se místo kartáčů náchylných na opotřebování používají elektronické senzory, které zaznamenávají polohu rotoru a prostřednictvím výkonových spínačů komutují cívky statoru. Speciální software v elektronice přitom řídí motor.

Výhodou motoru BLDC je kromě jiného vysoký stupeň účinnosti, dlouhá životnost, mimořádně tichý chod s přesným kuličkovým ložiskem a snížení rušivého elektrického vyzařování.

VIDEO

Akumulátorové nýtovací nářadí na trhací nýty s motorem bez kartáčů

Lithium-ionové akumulátory
Série Bird Pro firmy GESIPA® je sériově vybavena novým posuvným lithium-ionovým akumulátorem 2,1 Ah. Tyto lithium-ionové akumulátory jsou vybaveny novou funkcí Deep Sleep. Aby se vlastní spotřeba udržela na co nejnižší úrovni, přepne se akumulátor po určitém čase bez aktivity automaticky do tzv. „hlubokého spánku“. Akumulátor se může znovu oživit přímo v přístroji. Při oživení nedojde k žádnému zpoždění a akumulátor je ihned připraven k provozu.

Nabíjení
Li-Ion nabíječky GESIPA® jsou samozřejmě k dispozici pro střídavé napětí 110 V a 240 V. V rozsahu standardní dodávky nabíječek je euro konektor. Provedení pro Čínu, Spojené království a USA jsou k dostání na vyžádání.

Zvláštnosti

1. Funkce autoreverzu
Doplňkový provozní režim zastaví proces tahání okamžitě po odtržení trnu a přesune tažný mechanismu zpět do výchozí polohy. Šetří se tím čas a energie a zařízení je okamžitě opět připraveno na práci.

2. Osvětlení
Světelné diody, které jsou přesně zaměřené na obráběný díl, jsou integrovány do nastavovacího kroužku.
Možné jsou tři rozdílné polohy spínače:
Procesní řízení: Diody svítí podle procesu nýtování, takže je možný nepřetržitý průběh prací i při špatném osvětlení.
Funkce kapesní svítilny:
diody svítí nepřetržitě (max.10 minut)
Osvětlení vypnuté: šetří energii

3. Posuvný akumulátor
Nový posuvný akumulátor s přesným optickým a akustickým indikátorem kapacity pro práce bez nepříjemných překvapení. Funkce deep sleep a zpětné napájení brzdné energie prodlužuje použití akumulátoru - jedno nabití akumulátoru vystačí až na 2 000 procesů nýtování. Dodatečné bezpečnostní zarážky zabraňují pádu v případě neúplného zapadnutí akumulátoru.

4. Nabíječka
Nabíječka s funkcí rychlonabíjení. Už po 45 minutách se dá akumulátor opět použít a po 1,5 hodině je už úplně nabitý.

❷

❸

❹

Výhody na první pohled
- Výkonnější motor **BLDC** s delší životností pro rychlý sled pracovních operací
- **Zdvih nářadí 25 mm** pro dlouhé trhací nýty
- **Přítlačná síla do 20 kN** pro obzvláště velké trhací nýty
- Variabilní **osvětlení** v nastavovacím kroužku
- Lepší **stabilita** díky větší, protismykové opěrné ploše a hlubšímu těžišti
- Lepší uchopení nářadí díky rukojeti **softgrip**
- Nový **posuvný akumulátor**
- Nabíječka s **funkcí rychlonabíjení**

AccuBird® Pro

AccuBird® Pro – Akumulátorové nýtovací nářadí pro trhací nýty nejnovější generace - až 4 x rychlejší než běžné akumulátorové nářadí!

AccuBird® Pro
s posuvným akumulátorem 18,0 V / 2,1 Ah
a nabíječkou v plastovém kufru

art. 143 5447

AccuBird® Pro
se dvěma posuvnými akumulátory 18,0 V / 2,1 Ah
a nabíječkou* v plastovém kufru

art. 143 2365

AccuBird® Pro
S motorem bez kartáčů a přítlačnou silou 10 000 N je AccuBird® Pro extrémně rychlé nářadí a zpracovává trhací nýty s Ø do 5 mm všech materiálů.

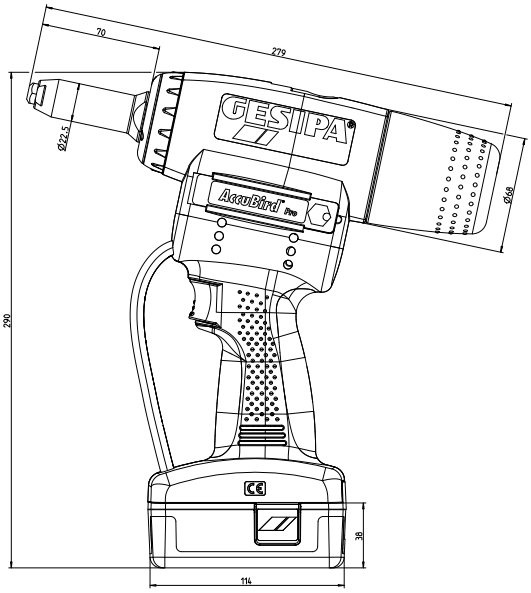

Údaje v mm

Extrémně rychlý, téměř žádné opotřebování
Motor BLDC nářadí AccuBird® Pro má extrémně dlouhou životnost a téměř nulové opotřebování. V porovnání s běžným akumulátorovým nářadím na trhu je proces nýtování 4x rychlejší a porovnatelný s pneumaticko-hydraulickým nářadím pro trhací nýty. Díky doplňkové funkci autoreverzu se proces tahání dodatečně zkracuje a AccuBird® Pro je okamžitě opět připraveno na další použití.

Osvědčený a ergonomický
AccuBird® Pro je vybaven i nesčetněkrát osvědčeným čelisťovým systémem s nízkou mírou opotřebování a vyznačuje se ergonomickým designem konstrukční řady TAURUS ®.

Variabilita
Trhací nýty od Ø 2,4 mm hliník do Ø 5 mm všechny materiály a trhací nýty do Ø 6 mm hliník. Trhací nýty BULB-TITE® do Ø 4 mm a 5,2 mm hliník a ocel. Trhací nýty G-Bulb do Ø 4,8 mm všech materiálů.

Dbejte na používání správného tlakového pouzdra podle provozního návodu!

AccuBird® Pro – Akumulátorové nýtovací nářadí na trhací nýty s přítlačnou silou 10 kN a motorem bez kartáčů

Technické údaje

Přítlačná síla:	10 000 N
Hmotnost:	2,0 kg včetně akumulátoru
Pohon:	18 V DC stejnosměrný motor bez kartáčů (BLDC)
Pracovní zdvih:	25 mm

Vybavení
Špičky: 17/24, 17/27, 17/29 a 17/32

Губки (3 шт.)

art. 143 5568

Přiřazení špiček
Výkon na jedno nabití akumulátoru

Ø mm trhací-ho nýtu	materiál	cca kus/nabití akumulátoru	Špičky	Art.
2,4	hliník	**1.800**	17/18*	143 4976
3,2	CAP-hliník, CAP-Cu	**1.300**	17/18*	143 4976
3 a 3,2	hliník	**1.100**	17/24	143 4955
3 a 3,2	ocel	**1.100**	17/24	143 4955
3 a 3,2	nerez ocel	**1.100**	17/24	143 4955
4	hliník	**1.100**	17/24	143 4955
4	ocel	**1.000**	17/27	143 4973
4	nerez ocel	**940**	17/29	143 4974
4,8 a 5	hliník	**850**	17/29	143 4974
4,8 a 5	ocel	**720**	17/32	143 4975
4,8 a 5	nerez ocel	**550**	17/36*	143 4977
6	hliník	**400**	17/36*	143 4977

Trhací nýty BULB-TITE®

Ø mm trhací-ho nýtu	materiál	cca kus/nabití akumulátoru	Špičky	Art.
4	hliník	**1.300**	17/26 BT*	143 4985
5,2	hliník	**1.100**	17/32 BT*	143 4986
6.3	hliník	**800**	17/42 BT*	143 4988
6.3	ocel	**550**	17/42 BT*	143 4988

* k dodání jako speciální příslušenství
Špičky ve speciálních provedeních dodáváme na vyžádání.
Údaje o přiřazení špiček platí pro DIN a GESIPA® trhací nýty.

Posuvný akumulátor 18,0 V/2,1 Ah Li-Ion

art. 145 7641

Hmotnost: 0,4 kg
lze dodat jako speciální příslušenství

Nabíječka pro lithium-ionové akumulátory 18,0 V

art. 145 7642

Technické údaje

Vstupní napětí:	100 - 240 V / 50 - 60 Hz
Výstupní napětí:	Stejnosměrný proud 21 V
Doba nabíjení:	45 až 90 minut
Hmotnost:	0,6 kg

Akku RECYCLING

Upozornění: standardní provedení s EURO konektorem (jiná provedení na vyžádání)

Speciální příslušenství: přídržná špička

- Zastrčený nýt drží v každé poloze
- Osazování nýty jen jednou rukou
- Více bezpečnosti při prácipaботы

Přídržná špička	Art.	Přídržná špička	Art.
17/18 R	143 5010	17/29 R	143 5013
17/24 R	143 5011	17/32 R*	143 5014
17/27 R	143 5012	17/36 R*	143 5015

*i pro **PowerBird®**

Jednodílná prodloužení
pro práce na obtížně přístupných místech

Jednodílná, úzká jednotka prodloužení na cca 117 mm, Ø 22,5 mm

art. 145 0860

Jednodílná, úzká jednotka prodloužení na cca 167 mm, Ø 22,5 mm

art. 145 0861

PowerBird® Pro

PowerBird® Pro – Všestranný talent série Pro Je spojením mimořádné rychlosti a velké síly!

PowerBird® Pro
s posuvným akumulátorem 18,0 V / 2,1 Ah a a nabíječkou* v plastovém kufru

art. 145 0810

PowerBird® Pro
se dvěma posuvnými akumulátory 18,0 V / 2,1 Ah a nabíječkou* v plastovém kufru

art. 145 0814

* standardní provedení s euro konektorem (jiná provedení na vyžádání)

Silné a rychlé
PowerBird® Pro doplňuje novou sérii Pro a pro uživatele bude k dispozici v průběhu příštího roku. Díky přítlačné síle 15 000 N a osvědčenému motoru bez kartáčů je PowerBird® Pro je silný i rychlý a osazuje trhací nýty všech materiálů s Ø do 6,4 mm. Díky doplňkové funkci autoreverzu se proces tahání dodatečně zkracuje a PowerBird® Pro je okamžitě opět připraveno na další použití. Kvůli usazování mimořádně dlouhých nýtů se zdvih nářadí výrazně zvýšil na 25 mm.

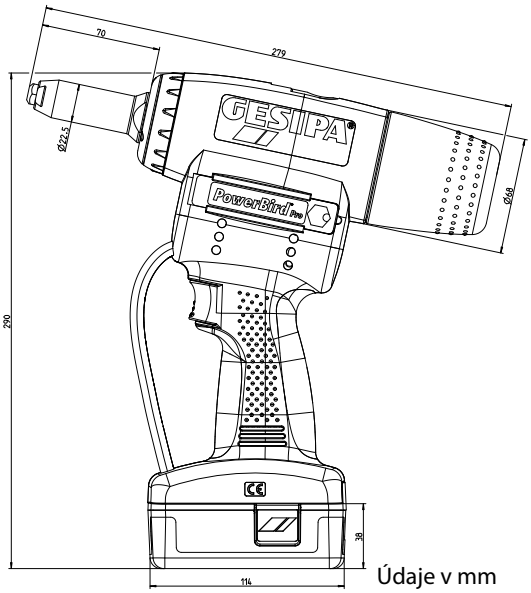

Údaje v mm

Extrémně rychlý, téměř žádné opotřebování
Protože se nepoužívají kartáče náchylné na opotřebování, vyznačuje se motor nářadí PowerBird® Pro extrémně dlouhou životností, téměř nulovým opotřebováním a zaručuje spolehlivě nejrychlejší frekvenci nýtování.

Osvědčený a ergonomický
PowerBird® Pro je vybaven i nesčetněkrát osvědčeným čelisťovým systémem s nízkou mírou opotřebování a vyznačuje se ergonomickým designem konstrukční řady TAURUS ®.

Variabilita
Trhací nýty od Ø 4,8 mm ocel do Ø 6,4 mm všechny materiály, do Ø 8 mm hliník, s výjimkou G-Bulb® Ø 6,4 mm. Trhací nýty BULB-TITE® do Ø 7,7 mm všechny materiály. Trhací nýty MEGA GRIP® do Ø 6,4 mm všechny materiály.

Dbejte na používání správného tlakového pouzdra podle provozního návodu!

PowerBird® Pro – Akumulátorové nýtovací nářadí na trhací nýty s přítlačnou silou 15 kN a motorem bez kartáčů

Technické údaje

Přítlačná síla:	15 000 N
Hmotnost:	2,0 kg včetně akumulátoru
Pohon:	18 V DC stejnosměrný motor bez kartáčů (BLDC)
Pracovní zdvih:	25 mm

Vybavení
Špičky: 17/32, 17/36, 17/40 a 17/45

Čelisti (3dílné)

art. 143 5568

Přiřazení špiček
Výkon na jedno nabití akumulátoru

Ø mm trhací-ho nýtu	materiál	cca kus/nabití akumulátoru	Špičky	Art.
4,8 a 5,0	ocel, hliník	**1.000**	17/32	143 4975
4,8 a 5,0	nerez ocel	**700**	17/36	143 4977
6,0	hliník	**650**	17/36	143 4977
6,0	ocel	**500**	17/40	143 4999
6,4	hliník, PG-hliník	**550**	17/45	143 4860
6,4	ocel	**450**	17/45	143 4860
8	hliník	**500**	17/45	143 4860

Trhací nýty BULB-TITE®

4,0	hliník	**1.200**	17/26 BT*	143 4985
5,2	hliník	**1.000**	17/32 BT*	143 4986
6,3	hliník	**800**	17/42 BT*	143 4988
6,3	ocel	**700**	17/42 BT*	143 4988
6,3	Monel	**650**	17/42 BT*	143 4988
7,7	hliník	**700**	17/48 BT*	143 4989

Trhací nýty MEGA GRIP®

4,8	hliník	**800**	17/31 MG*	143 4993
4,8	ocel	**750**	17/31 MG*	143 4993
4,8	nerez ocel	**750**	17/31 MG*	143 4993
6,4	hliník	**300**	17/41 MG*	143 4865
6,4	ocel	**700**	17/41 MG*	143 4865
6,4	nerez ocel	**250**	17/41 MG*	143 4865

* k dodání jako speciální příslušenství

Špičky ve speciálních provedeních dodáváme na vyžádání. Údaje ohledně přiřazení špiček platí pro DIN a GESIPA® trhací nýty.

Posuvný akumulátor 18,0 V/2,1 Ah Li-Ion

art. 145 7641

Hmotnost: 0,4 kg
lze dodat jako speciální příslušenství

Speciální příslušenství: přídržná špička

art. 145 7642

Technické údaje

Vstupní napětí:	100 - 240 V / 50 - 60 Hz
Výstupní napětí:	stejnosměrný proud 21 V
Doba nabíjení:	45 až 90 minut
Hmotnost:	0,6 kg

Akku RECYCLING

Upozornění: standardní provedení s euro konektorem (jiná provedení na vyžádání)

Speciální příslušenství: Přídržná špička

- Zastrčený nýt drží v každé poloze
- Osazování nýty jen jednou rukou
- Více bezpečnosti při práci

Přídržná špička	Art.
17/32 R	143 5014
17/36 R	143 5015
17/40 R	145 7347
17/45 R	145 7348

Jednodílná prodloužení
pro práce na obtížně přístupných místech

Jednodílná, úzká jednotka prodloužení na cca 117 mm, Ø 22,5 mm

art. 145 7650

Jednodílná, úzká jednotka prodloužení na cca 167 mm, Ø 22,5 mm

art. 145 7651

PowerBird® Pro Gold Edition

PowerBird® Pro Gold Edition – Silnější pro vysoké počty kusů a rychlý sled pracovních operací

PowerBird® Pro Gold Edition
s posuvným akumulátorem 18,0 V / 2,1 Ah, nabíječkou* v plastovém kufru a dodatečným tlakovým pouzdrem pro menší rozměry trhacích nýtů.

art. 145 7636

PowerBird® Pro Gold Edition
Se dvěma zásuvnými, dobíjecími akumulátory 18.0 V/2.1 Ah a nabíječkou v plastovém kufříku

art. 145 7640

* standardní provedení s euro konektorem (jiná provedení na vyžádání)

Ještě silnější
Díky motoru bez kartáčů a přítlačné síle 20 000 N je PowerBird® Pro Gold Edition ještě silnější a osazuje dokonce trhací nýty G-Bulb® a PolyGrip® do Ø 6,4 mm všech materiálů. Díky doplňkové funkci autoreverzu se proces tahání dodatečně zkracuje a PowerBird® Pro Gold Edition je okamžite opět připraveno na další použití.

Kvůli usazování mimořádně dlouhých nýtů se zdvih nářadí výrazně zvýšil na 25 mm.

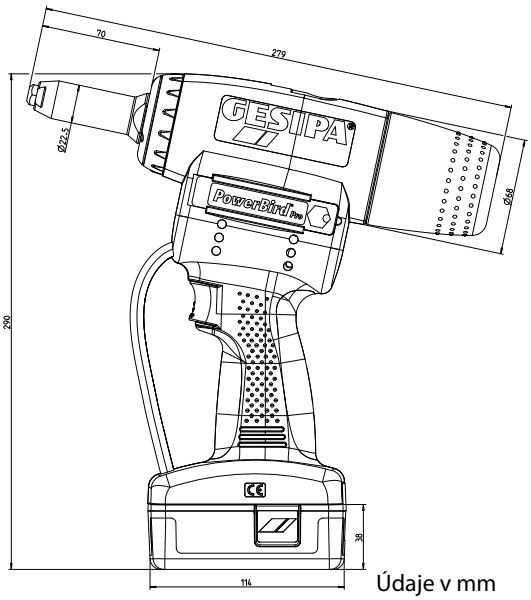

Údaje v mm

Extrémně rychlý, téměř žádné opotřebování
Protože se nepoužívají kartáče náchylné na opotřebování, vyznačuje se motor nářadí PowerBird® Pro Pro Gold Edition extrémně dlouhou životností, téměř nulovým opotřebováním a zaručuje spolehlivě nejrychlejší frekvenci nýtování.

Osvědčený a ergonomický
PowerBird® Pro Gold Edition je vybaven i nesčetněkrát osvědčeným čelisťovým systémem s nízkou mírou opotřebování a vyznačuje se ergonomickým designem konstrukční řady TAURUS®.

Variabilita
Trhací nýty do Ø 6,4 mm všechny materiály a do Ø 8 mm hliník. Trhací nýty BULB-TITE® všech materiálů do Ø 7,7 mm. Trhací nýty MEGA GRIP® všech materiálů do Ø 6,4 mm.

Dbejte na používání správného tlakového pouzdra podle provozního návodu!

PowerBird® Pro Gold Edition – Akumulátorové nýtovací nářadí na trhací nýty s přítlačnou silou 20 kN a motorem bez kartáčů

Technické údaje

Přítlačná síla:	20 000 N
Hmotnost:	2,0 kg včetně akumulátoru
Pohon:	18 V DC stejnosměrný motor bez kartáčů (BLDC)
Pracovní zdvih:	25 mm

Vybavení
Špičky: 17/32, 17/36, 17/40 a 17/45

Čelisti (3dílné)

art. 143 5568

Přiřazení špiček
Výkon na jedno nabití akumulátoru

Ø mm trhacího nýtu	materiál	cca kus/nabití akumulátoru	Špičky	Art.
4,8 a 5,0	ocel, hliník	**1.800**	17/32	143 4975
4,8 a 5,0	nerez ocel	**1.600**	17/36	143 4977
6,0	hliník	**1.000**	17/36	143 4977
6,0	ocel	**650**	17/40	143 4999
6,4	hliník, PG-hliník	**600**	17/45	143 4860
6,4	ocel	**530**	17/45	143 4860
8	hliník	**510**	17/45	143 4860

Trhací nýty BULB-TITE®

4,0	hliník	**1.300**	17/26 BT*	143 4985
5,2	hliník	**1.200**	17/32 BT*	143 4986
6,3	hliník	**800**	17/42 BT*	143 4988
6,3	ocel	**550**	17/42 BT*	143 4988
6,3	Monel	**600**	17/42 BT*	143 4988
7,7	hliník	**680**	17/48 BT*	143 4989

Trhací nýty MEGA GRIP®

4,8	hliník	**970**	17/31 MG*	143 4993
4,8	ocel	**920**	17/31 MG*	143 4993
4,8	nerez ocel	**900**	17/31 MG*	143 4993
6,4	hliník	**940**	17/41 MG*	143 4865
6,4	ocel	**230**	17/41 MG*	143 4865
6,4	nerez ocel	**230**	17/41 MG*	143 4865

* k dodání jako speciální příslušenství

Špičky ve speciálních provedeních dodáváme na vyžádání. Údaje ohledně přiřazení špiček platí pro DIN a GESIPA® trhací nýty.

Posuvný akumulátor 18,0 V/2,1 Ah Li-Ion

art. 145 7641

Hmotnost: 0,4 kg
lze dodat jako speciální příslušenství

Speciální příslušenství: přídržná špička

art. 145 7642

Technické údaje

Vstupní napětí:	100 - 240 V / 50 - 60 Hz
Výstupní napětí:	Stejnosměrný proud 21 V
Doba nabíjení:	45 až 90 minut
Hmotnost:	0,6 kg

Upozornění: standardní provedení s euro konektorem (jiná provedení na vyžádání)

Speciální příslušenství: Přídržná špička

- Zastrčený nýt drží v každé poloze
- Osazování nýty jen jednou rukou
- Více bezpečnosti při práci

Přídržná špička	Art.
17/32 R	143 5014
17/36 R	143 5015
17/40 R	145 7347
17/45 R	145 7348

Jednodílná prodloužení
pro práce na obtížně přístupných místech

Jednodílná, úzká jednotka prodloužení na cca 117 mm, Ø 22,5 mm

art. 145 7650

Jednodílná, úzká jednotka prodloužení na cca 167 mm, Ø 22,5 mm

art. 145 7651

PowerBird® Pro Gold Edition

s přítlakem

Osvědčený přítlak série TAURUS® nyní i pro PowerBird® Pro Gold Edition

Díky přítlaku je zaručeno, že nýtované konstrukční prvky budou před postupem nýtování spolehlivě bez mezery přiléhat k sobě. Dále se zabezpečí, že se trhací nýt před snýtováním dostane až do své koncové polohy ve vývrtu a že jeho hlava bude přiléhat. Přítlačná síla může být podle daného případu použití variabilně seřízena pružinami.

Způsob funkce
Přítlačná spoušť je dodatečně montována na spouštěcí hlavu. Umožní spouštění nýtovacího nářadí pouze tehdy, pokud se dosáhne nastavitelné přítlačné síly na spojované konstrukční díly. Před nýtováním je tak zaručeno, že různé komponenty aplikace jsou navzájem správně přitlačené. Zabrání se tak vzniku nekontrolovaných deformací dříku nýtu mezi materiály, které by jinak zůstaly neobjevené.
Přítlačnou sílu lze měnit v pěti krocích. Nastavení se provádí přidáním nebo odebráním pružin. Tak se vyloučí nechtěné přestavení definované přítlačné síly. Ke standardní spouštěcí hlavě je přiřazena řada ovládacích tlačítek. Teprve po překonání zvoleného odporu pružiny a tedy dosažení definované přítlačné síly, je možné spustit nýtování stisknutím žlutého tlačítka.

PowerBird® Pro Gold Edition
s přítlakem
s posuvným akumulátorem 18,0 V / 2,1 Ah a nabíječkou v plastovém kufru

art. 145 7638

Kótovaný výkres PowerBird® Pro Gold Edition s přítlakem

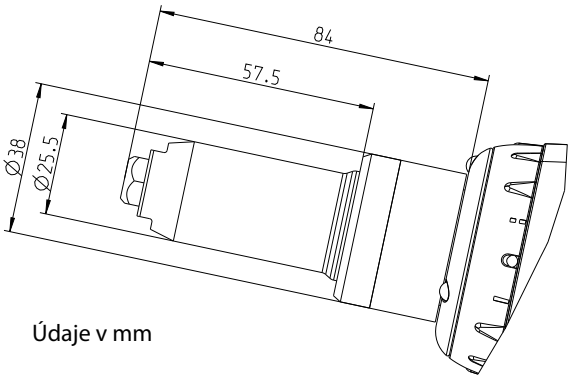

Údaje v mm

Technické údaje:
viz PowerBird Pro® Gold Edition strana 92.

Úhlová hlava 90° pro sérii Bird Pro

NEW

Úhlová hlava 90° je určena pro použití ve velmi malých, úzkých a omezených prostorech. Její robustní provedení umožňuje zpracování trhacích nýtů s velkou usazovací silou i v obtížně přístupných pracovních prostorech.

Úhlovou hlavu 90° lze v závislosti na typu nářadí použít i při nýtovací síle do 20 kN na standardní trhací nýty do Ø 6,4 mm všech materiálů a hliníku Ø 8 mm. Nejmenší vzdálenost od okraje je 15 mm, délka hlavy je 110 mm.

Úhlovou hlavu lze na ose tahu libovolně nastavit do jakékoliv polohy (360°).

Výhody

- Realizace malých odstupů od okraje (12 mm)
- Vysoká usazovací síla při malém montážním prostoru (do 10 kN)
- Velký zdvih (do 20 mm)
- Jednoduchá montáž
- Kompaktní a robustní provedení
- Jednoduchá údržba čelistí
- Použití standardních čelistí

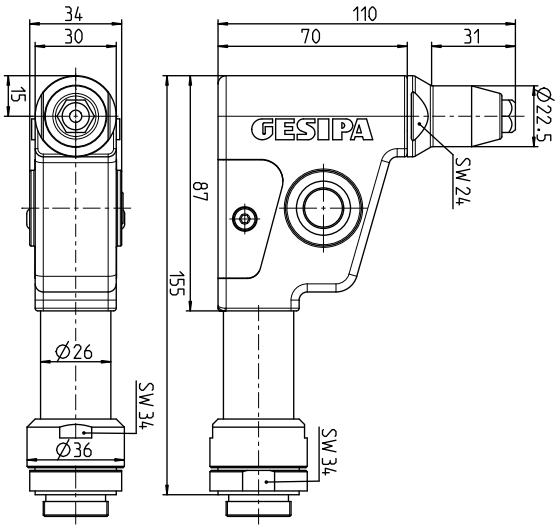

art.	**146 4882**

Technické údaje

Hmotnost:	1,1 kg
Zdvih:	20 mm
Usazovací síla:	do 10 kN

Vybavení

Špička: 17/45 W

Čelisti

art.	**143 5568**

Příslušenství pro sérii Bird Pro

Průsvitná záchytná nádoba nyní i pro sérii Bird Pro

Klasická nádoba na zachytávání zbytkových trnů série Bird Pro je nyní k dostání i v průsvitné variantě. Díky průsvitné variantě záchytné nádoby lze stále kontrolovat množství naplnění zbytkovými trny.

Záchytná nádoba pro ***Bird Pro-Serie***
art. 145 0837

Prodloužení záchytné nádoby série Bird Pro

Prodloužení o 30 mm:
art. 145 0838

Prodloužení o 60 mm:
Артикул 145 0839

Elementy przedłużające

Jednoczęściowe elementy przedłużające zastępują tuleję stalową, są niezwykle smukłe, dlatego doskonale nadają się do wąskich, trudno dostępnych miejsc. (długość całkowita = tuleja stalowa + nasadka standardowa). **Wieloczęściowe elementy przedłużające** przeznaczone są do nitowania w głęboko położonych miejscach. Przykręca się je między narzędziem a dostępną tuleją stalową (długość całkowita = tuleja stalowa + przedłużka + nasadka standardowa)

Jednoczęściowe
Długość całkowita tulei stalowych przy 35 mm wynosi 106 mm, przy 85 mm wynosi 156 mm oraz przy 135 mm wynosi 206 mm.

Nářadí	+35 mm	+85 mm	+135 mm
AccuBird® Pro	145 0860	145 0861	145 0862
PowerBird® Pro	145 7650	145 7651	145 0823
PowerBird® Pro Gold Edition	145 7650	145 7651	145 0823

Nářadí	+50 mm	+100 mm	+150 mm
PowerBird® Pro Gold Edition s přítlakem	145 0821	145 0822	-

Wieloczęściowe
Możliwe jest zmienne przedłużenie tulei stalowej co 100 mm. Długość całkowita tulei stalowych wraz z elementem przedłużającym wynosi przy 100 mm 171 mm.

Nářadí	100 mm
AccuBird® Pro	145 0859
PowerBird® Pro	145 0820
PowerBird® Pro Gold Edition	145 0820

Série Bird

Série Bird

Vývojem této série nářadí pro profesionální řemeslné a průmyslové použití se společnost GESIPA® stala vynálezcem bezkabelové a bezhadicové technologie trhacích nýtů. V roce 2012 oslavil první z těchto nářadí, AccuBird®, své dvacáté narozeniny.

Výroba

- Made in Germany
- vývoj společnosti GESIPA®, uvedení na trh a další vývoj od roku 1992 (AccuBird®), 1996 (PowerBird®), 1995 (FireBird®)
- 2014 vývoj a uvedení nové série Bird Pro na trh

Série Bird

Kufr na nářadí
AccuBird®, PowerBird® a FireBird® se dodávají v praktickém kovovém kufru (34,5 x 26,5 x 9 cm)

Těleso nářadí a příslušenství
- Úchyty pro špičky a nářadí u AccuBird® a PowerBird® na nářadí, u FireBird® v záchytné nádobě
- Nádoba na zbytkové nýtovací trny, objem cca 190 cm^3, díky tomu není nutné časté vyprazdňování
- Příslušenství a speciální provedení se od uvedení na trh nepřetržitě rozšiřují

Energie Li-Ion
- Bezpaměťový efekt
- Vysoká koncentrace energie díky vyššímu napětí a nízká hmotnost, umožňují extrémně snadnou a rychlou práci
- Velmi malé samovybíjení
- Tvar akumulátoru umožňuje odložení nářadí na akumulátor

Jasné výhody
- Výměnné špičky a montážní klíče jsou vždy na nářadí
- Kompaktní, nárazuvzdorný kryt
- Likvidace odtržených nýtovacích trnů se provede sklopením dozadu do sběrné nádoby nebo dopředu přes špičku
- Nenamáhavé práce díky vyváženému těžišti a ergonomické rukojeti

Mechanika, řízení a akumulátor
- Spolehlivé spojení mechaniky a řízení
- Vodotěsně a prachotěsně zalitá jednotka řízení
- Zástrčný akumulátor se snadnou obsluhou

Lithium-ionové akumulátory

Aku nýtovací nářadí GESIPA®AccuBird® a FireBird® jsou sériově vybaveny s 1,3 Ah Li-Ion akumulátorem. Varianty GESIPA® PowerBird® se dodávají s 2,6 Ah Li-Ion akumulátorem. Tyto lithium-ionové akumulátory jsou vybaveny novou funkcí Deep Sleep. Aby se vlastní spotřeba udržela na co nejnižší úrovni, přepne se akumulátor po určitém čase bez aktivity automaticky do tzv. „hlubokého spánku“. Akumulátor se dá následně opět probudit pouze v nabíječce a je ihned opět funkční

V rámci doplňků se dodává výkonný lithium-ionový akumulátor 2,6 Ah jako speciální příslušenství i pro AccuBird® a FireBird®. Starší nářadí lze samozřejmě provozovat rovněž pomocí nových lithium-ionových akumulátorů. Z důvodu jiného principu nabíjení v případě lithium-ionové technologie je při přechodu na lithium-ionové akumulátory nutné bezpodmínečně dbát i na výměnu nabíječky. Nadále však dodáváme i osvědčené nabíječky akumulátorů NiCd.

Nabíjení

Integrovaný speciální inteligentní obvod v lithiu-ionových akumulátorech GESIPA® chrání akumulátor před hlubokým vybíjením a zajišťuje, aby mohl vždy proběhnout celý cyklus nýtování ještě předtím, než akumulátor signalizuje vypnutím své vybití. Prázdný akumulátor se může opět zcela nabít během jedné hodiny. Li-Ion nabíječky GESIPA® jsou samozřejmě k dispozici pro střídavé napětí 110 V a 230 V.

Pomocí funkce Deep sleep se prodlouží výdrž akumulátoru

AccuBird®

Osvědčené nýtovací nářadí s lithium-ionovou energií

AccuBird® s rychlovýměnným akumulátorem 14,4 V / 1,3 Ah a nabíječkou, v kufru

art. 143 4898

AccuBird® se dvěma rychlovýměnnými akumulátory 14,4 V / 1,3 Ah a nabíječkou, v kufru

art. 145 7235

AccuBird® – Výroba
- Vyvinuto vynálezcem akumulátorových nýtovaček na trhací nýty v Německu a vyrábí se od roku 1992

AccuBird® – Funkčně spolehlivý
- Elektronické řízení
- Žádné mechanické spínací prvky
- Elektronická ochrana před přehřátím a přetížením
- Vysoká funkční bezpečnost díky bezeztrátovému přenosu energie pomocí kuličkového šroubového převodu s vysokým stupněm účinnosti

AccuBird® – Nezávislý
Bezkabelové nářadí pro flexibilní použití v montážní a průmyslové výrobě

AccuBird® – Výkonný
- Usazovací síla 10 000 N
- Vysoká usazovací síla pro široký rozsah prací pro trhací nýty všech materiálů až do Ø 5 mm
- Velký kusový výkon na jedno nabití akumulátoru
- Velký zdvih nářadí - 20 mm

AccuBird® – Variabilní
Trhací nýty všech materiálů až do Ø 5 mm. Trhací nýty BULB-TITE®Ø 4 mm a 5,2 mm hliník a ocel

AccuBird® – Rychlý
- Vysoká pracovní rychlost díky stejné rychlosti úchopového mechanismu vpřed a zpět
- Po snýtování následuje okamžitý návrat úchopového mechanismu

AccuBird® – S lithium-ionovou energií
- Dostupný rychle vyměnitelný akumulátor s 1,3 Ah a výkonný akumulátor s 2,6 Ah

VIDEO

AccuBird® – Akumulátorová nýtovačka na trhací nýty se 14,4 V a Li-Ion akumulátorem – příslušenství

Rozsah použití
Trhací nýty všech materiálů s Ø do 5 mm.
Trhací nýty BULB-TITE® s Ø 4; 5,2 a 6,3 mm
Ø hliník a ocel.

Vybavení
Špičky: 17/24, 17/27, 17/29 a 17/32

Technické údaje

Hmotnost:	2,0 kg s akumulátorem
Zdvih:	20 mm
Pohon:	stejnosměrný motor
Usazovací síla:	10 000 N

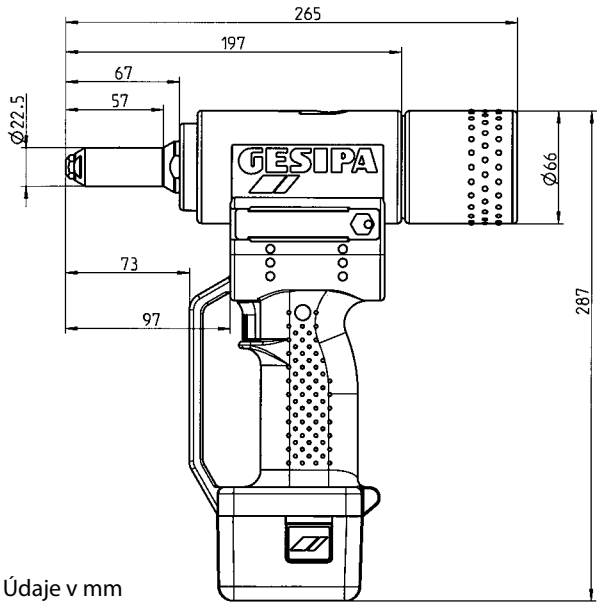

Údaje v mm

AccuBird® s rychlovýměnným akumulátorem
14,4 V / 1,3 Ah a nabíječkou, v kartonu

art. 145 7240

AccuBird® s rychlovýměnným akumulátorem
14,4 V / 1,3 Ah, v kartonu

art. 145 7230

AccuBird® s rychlovýměnným akumulátorem
14,4 V / 1,3 Ah a nabíječkou a přítlačnou spouští, v kufru

art. 145 7232

Nabíječka 14,4 V Li-Ion

art. 145 7282

Technické údaje

Vstupní napětí: :	230 V / 50 Hz
Výstupní napětí:	stejnosměrný proud 14,4 V
Doba nabíjení:	50 až 100 minut (podle akumulátoru)
Hmotnost:	0,6 kg

Rychlovýměnný akumulátor 14,4 V/1,3 Ah Li-Ion

art. 143 4921

Hmotnost: 0,35 kg

Výkonný akumulátor 14,4 V/2,6 Ah Li-Ion

art. 145 7269

Hmotnost: 0,5 kg
k dodání jako speciální příslušenství

Pomocí funkce Deep sleep se prodlouží výdrž akumulátoru

Nabíječka 12 V NiCd

art. 145 7263

AccuBird® – Akumulátorová nýtovačka na trhací nýty se 14,4 V a lithium-ionovým akumulátorem – příslušenství

Přiřazení špiček
Výkon na jedno nabití akumulátoru

Ø mm trhací-ho nýtu	Materiál	cca kus/nabití akumulátoru	Špičky	art.
2,4	hliník	**1.500**	17/18*	143 4976
3,2	CAP-hliník, CAP-měď	**1.000**	17/18*	143 4976
3 a 3,2	hliník	**800**	17/24	143 4955
3 a 3,2	ocel	**800**	17/24	143 4955
3 a 3,2	nerez ocel	**800**	17/24	143 4955
4	hliník	**800**	17/24	143 4955
4	ocel	**700**	17/27	143 4973
4	nerez ocel	**640**	17/29	143 4974
4,8 a 5	hliník	**550**	17/29	143 4974
4,8 a 5	ocel	**420**	17/32	143 4975
4,8 a 5	nerez ocel	**320**	17/36*	143 4977
6	hliník	**240**	17/36*	143 4977

Trhací nýty BULB-TITE®

4	hliník	**1.000**	17/26 BT*	143 4985
5,2	hliník	**800**	17/32 BT*	143 4986
6.3	hliník	**600**	17/42 BT*	143 4988
6.3	ocel	**300**	17/42 BT*	143 4988

* k dodání jako speciální příslušenství
Špičky ve speciálních provedeních dodáváme na vyžádání.
Údaje ohledně přiřazení špiček platí pro DIN a GESIPA® trhací nýty.

Speciální příslušenství: přídržná špička

- Zastrčený nýt drží v každé poloze
- Osazování nýty jen jednou rukou
- Více bezpečnosti při práci

Přídržná špička	art.	Přídržná špička	art.
17/18 R	143 5010	17/29 R	143 5013
17/24 R	143 5011	17/32 R*	143 5014
17/27 R	143 5012	17/36 R*	143 5015

*i pro **PowerBird®**

Univerzální špička – 17
vhodné pro AccuBird®

art. 143 4960

Podrobné informace naleznete na straně 159.

Jednodílná prodloužení
pro práce na obtížně přístupných místech

Jednodílné, úzké prodloužení na cca 117 mm, Ø 22,5 mm

art. 145 7273

Jednodílné, úzké prodloužení na cca 167 mm, Ø 22,5 mm

art. 145 7274

Prodloužení pro sběrnou nádobu,
vhodné pro AccuBird® a PowerBird®

art. 143 5034

Přestavovací sada na trhací nýty BULB-TITE®:
Tlakové pouzdro, čelisti a 3 špičky

art. 143 5033

Čelisti (3dílné)

art. 143 4958

PowerBird®

Osvědčené nýtovací nářadí s lithium-ionovou energií a ještě vyšším výkonem

PowerBird® z akumulatorem Power 14,4 V / 2,6 Ah i ładowarką, w walizce

art. 145 7186

PowerBird® z dwoma akumulatorami Power 14,4 V / 2,6 Ah i ładowarką, w walizce

art. 145 7190

PowerBird® z akumulatorem Power 14,4 V / 2,6 Ah i ładowarką, w walizce, z wyzwoleniem przez dociskn

art. 145 7207

PowerBird® – Inovativní
V pozici velkého bratra AccuBirds® je PowerBird® výrazným doplněním série Bird GESIPA® s mnohostrannými pracovními možnostmi. Je vhodný ke zpracování všech vysoce pevných trhacích nýtů.

PowerBird® – Praktický
Praktický obsah zásilky v kufru z ocelového plechu včetně nabíječky a akumulátorů, jakož i čtyř výměnných špiček.

PowerBird® – Hospodárný
- Dobrý poměr ceny a výkonu
- Velký pracovní rozsah
- Krátké doby zpracování
- Vysoká doba použitelnosti díky akumulátoru 2,6 Ah Power
- Usazovací síla 14 000 N

PowerBird® – S lithium-ionovou energií
Dodává se výkonný akumulátor 2,6 Ah (standard) nebo rychlovýměnný akumulátor 1,3 Ah jako zvláštní příslušenství

PowerBird® – Variabilní
Trhací nýty od Ø 4,8 mm ocel až Ø 6,4 mm do Ø 8 mm všech materiálů, s výjimkou G-Bulb® Ø 6,4 mm. Trhací nýty BULB-TITE® všech materiálů do Ø 7,7 mm. Trhací nýty MEGA GRIP® všech materiálů do Ø 6,4 mm.

VIDEO

PowerBird® – Akumulátorová nýtovačka na trhací nýty se 14,4 V lithium--ionovým akumulátorem a ještě vyšším výkonem – příslušenství

Rozsah použití
Trhací nýty od Ø 4,8 mm ocel, až Ø 8mm hliník, až 6,4 mm všech materiálů, s výjimkou G-Bulb® Ø 6,4 mm. Trhací nýty Bulb-tite® všech materiálů do Ø 7,7 mm. Trhací nýty Mega Grip® všech materiálů do Ø 6,4 mm.

Technické údaje

Hmotnost:	2,2 kg s akumulátorem
Zdvih:	20 mm
Pohon:	Stejnosměrný motor
Usazovací síla:	14 000 N

Vybavení
Špičky: 17/32, 17/36, 17/40 a 17/45

Čelisti (3dílné)

art. 143 4104

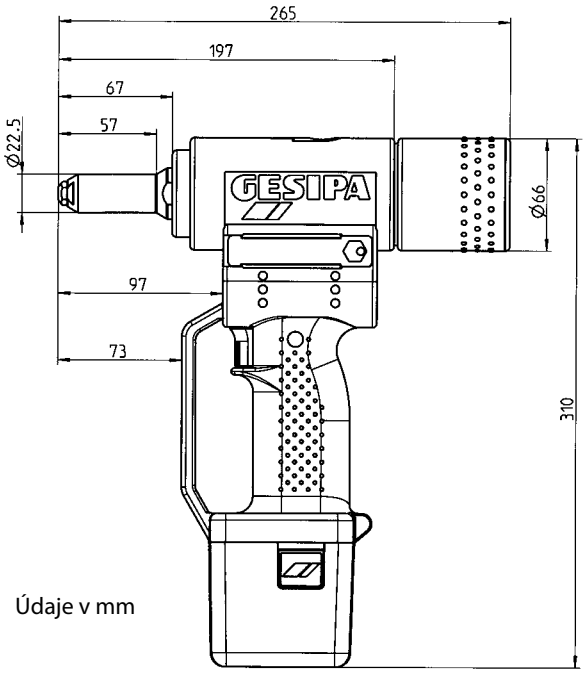

Údaje v mm

Nabíječka 14,4 V Li-Ion

art. 145 7282

Technické údaje

Vstupní napětí:	230 V / 50 Hz
Výstupní napětí:	Stejnosměrný proud 14,4 Vm
Doba nabíjení:	50 až 100 minut (podle akumulátoru)
Hmotnost:	0,6 kg

Rychlovýměnný akumulátor 14,4 V/1,3 Ah Li-Ion

art. 143 4921

Hmotnost: 0,35 kg
k dodání jako speciální příslušenství

Výkonný akumulátor 14,4 V/2,6 Ah Li-Ion

art. 145 7269

Hmotnost: 0,5 kg

Pomocí funkce Deep sleep se prodlouží výdrž akumulátoru

Akku RECYCLING

Nabíječka 12 V NiCd

art. 145 7263

PowerBird® – Akumulátorová nýtovačka na trhací nýty se 14,4 V lithium-ionovým akumulátorem a ještě vyšším výkonem – příslušenství

Jednodílná prodloužení
pro práce na obtížně přístupných místech

Jednodílné, úzké prodloužení na cca 117 mm, Ø 22,5 mm

art. 145 7214

Jednodílné, úzké prodloužení na cca 167 mm, Ø 22,5 mm

art. 145 7215

Další rozměry na vyžádání

Předłužka do pojemnika na zerwane trzpienie
pasuje do AccuBird® i PowerBird®

art. 143 5034

Speciální příslušenství: přídržná špička

- Zastrčený nýt drží v každé poloze
- Osazování nýty jen jednou rukou
- Více bezpečnosti při práci

Přídržná špička	art.
17/32 R	143 5014
17/36 R	143 5015
17/40 R	145 7347
17/45 R	145 7348

Přiřazení špiček –
výkon na jedno nabití akumulátoru

Ø dříku mm	Materiál nýtu	cca kus/ nabití aku-mulátoru	Špička	art.
4,8 a 5,0	hliník/ocel	**700**	17/32	143 4975
4,8 a 5,0	nerez ocel	**560**	17/36	143 4977
6,0	hliník	**560**	17/36	143 4977
6,0	ocel	**300**	17/40	143 4999
6,4	hliník, PG-hliník	**420**	17/45	143 4860
6,4	ocel	**250**	17/45	143 4860
8	hliník	**350**	17/45	143 4860

Trhací nýty BULB-TITE®

4,0	hliník	**1.000**	17/26 BT*	143 4985
5,2	hliník	**900**	17/32 BT*	143 4986
6,3	hliník	**590**	17/42 BT*	143 4988
6,3	ocel	**310**	17/42 BT*	143 4988
6,3	Monel	**380**	17/42 BT*	143 4988
7,7	hliník	**470**	17/48 BT*	143 4989
			a čelisti	143 4173

Trhací nýty MEGA GRIP®

4,8	hliník	**600**	17/31 MG*	143 4993
6,4	hliník	**420**	17/41 MG*	143 4865
4,8	ocel	**420**	17/31 MG*	143 4993
6,4	ocel	**150**	17/41 MG*	143 4865
4,8	nerez ocel	**420**	17/31 MG*	143 4993
6,4	nerez ocel	**150**	17/41 MG*	143 4865

* k dodání jako speciální příslušenství

Špičky ve speciálních provedeních dodáváme na vyžádání. Údaje ohledně přiřazení špiček platí pro DIN a GESIPA® trhací nýty.

PowerBird® Solar

Ideální pro nízko položená, obtížně přístupná místa solární technologie

art. 145 7191

Rozsah použití
Trhací nýty od Ø 4,8 mm ocel do 6,4 mm všech materiálů, s výjimkou G-Bulb® Ø 6,4 mm. Trhací nýty Bulb-tite® všech materiálů do Ø 7,7 mm. Trhací nýty Mega Grip®všech materiálů do Ø 6,4 mm.

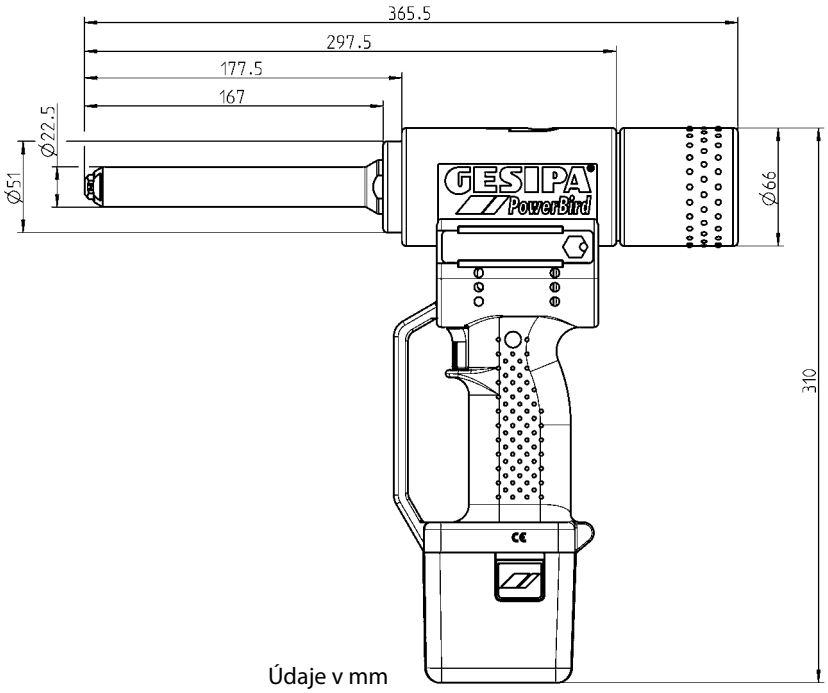

Údaje v mm

Technické údaje

Hmotnost:	2,4 kg s akumulátorem
Zdvih:	20 mm
Pohon:	stejnosměrný motor
Usazovací síla: :	14 000 N
Jednotka prodloužení:	cca167 mm

Vybavení
jednotka prodloužení cca 167 mm,
dva lithium-ionové výkonné akumulátory
2,6 Ah/14,4 V rychlonabíječka
špičky 17/32, 17/36, 17/40,
17/45 a 17/48 BT
plastový kufr

Program trhacích nýtů GESIPA® SolarGrip® naleznete na straně 52.

PowerBird® Gold Edition

Exkluzivní Gold Edition s usazovací silou 18 000 N

PowerBird® Gold Edition
s výkonným akumulátorem 14,4 V / 2,6 Ah a nabíječkou v plastovém kufru

art. 145 7179

PowerBird® Gold Edition s přítlačnou spouštíg
s výkonným akumulátorem 14,4 V / 2,6 Ah a nabíječkou v plastovém kufru

art. 145 7180

Silnější
PowerBird®, všestranně použitelné nářadí z konstrukční řady Bird firmy GESIPA®, s mnohostrannými možnostmi použití je nyní ještě silnější: s usazovací silou 18 000 N dokáže snýtovat dokonce i trhací nýty G-Bulb®a PolyGrip® všech materiálů do Ø 6,4 mm.

Dokáže všechno
Trhací nýty od Ø 4,8 mm hliník a ocel do Ø 6,4 mm všech materiálů, trhací nýty BULB-TITE® všech materiálů do Ø 7,7 mm, trhací nýty MEGA GRIP® do Ø 6,6 mm hliník a ocel, trhací nýty G-Bulb® všech materiálů do Ø 6,4 mm, trhací nýty PolyGrip® všech materiálů do Ø 6,4 mm.

Praktický
- Díky vyvážené poloze těžiště a ergonomické rukojeti není práce s tímto nářadím vysilující
- Odstranění odtrhnutých nýtovacích trnů na základě gravitace směrem dopředu přes špičku nebo dozadu do sběrné nádoby
- Okamžité zpětné nastavení do výchozí pozice po provedení nýtování šetří energii a urychluje sled jednotlivých operací
- Špičky a montážní klíče, které jsou umístěny přímo na nářadí, umožňují rychlou výměnu špiček
- Kompaktní kryt odolný proti úderu pro podmínky všestranného použití
- Praxí ověřený rozsah dodávky: v plastovém kufru včetně akumulátoru, nabíječky a čtyř výměnných špiček (17/32, 17/36, 17/40 a 17/45)

PowerBird® Gold Edition – Výkonný

Technické údaje

Usazovací síla:	18 000 N
Hmotnost:	2,2 kg včetně akumulátoru
Pohon:	Stejnosměrný motor
Pracovní zdvih:	20 mm

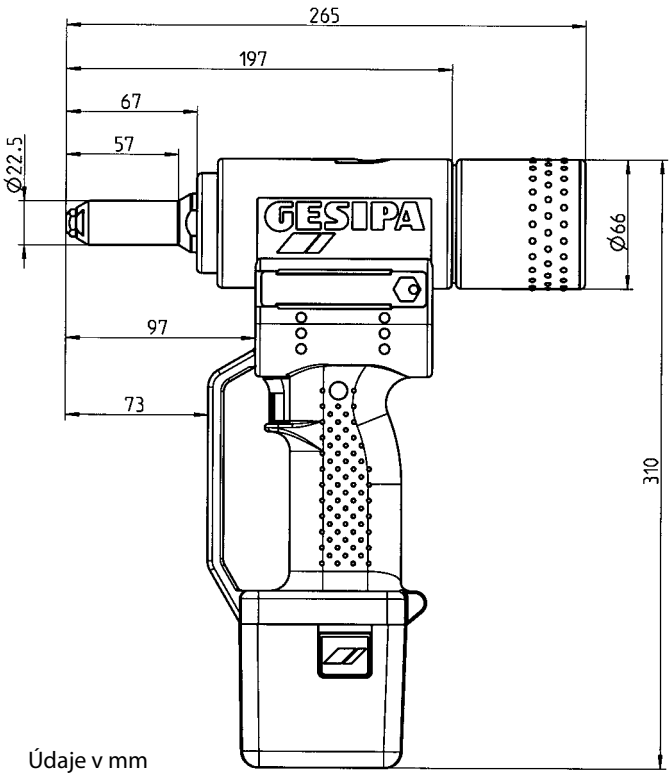

Údaje v mm

Čelisti (3dílné)

art. 143 4104

Jednodílné jednotky prodloužení
pro práce na obtížně přístupných místech

Jednodílná, úzká jednotka prodloužení na cca 117 mm, Ø 22,5 mm

art. 145 7214

Jednodílná, úzká jednotka prodloužení na cca 167 mm, Ø 22,5 mm

art. 145 7215

Jednodílné jednotky prodloužení

art. 145 7282

Technické údaje

Vstupní napětí:	230 V / 50 Hz
Výstupní napětí:	stejnosměrný proud 14,4 V
Doba nabíjení:	50 až 100 minut (podle akumulátoru)
Hmotnost:	0,6 kg

Rychlovýměnný akumulátor 14,4 V/1,3 Ah (Li-Ion))

art. 143 4921

Hmotnost: 0,35 kg
k dodání jako speciální příslušenství

Výkonný akumulátor 14,4 V/2,6 Ah (Li-Ion)

art. 145 7269

Масса: 0,5 кг

Pomocí funkce Deep sleep se prodlouží výdrž akumulátoru

Nabíječka 12 V NiCd

art. 145 7263

PowerBird® Gold Edition – Přiřazení špiček

Přiřazení špiček – výkon na jedno nabití akumulátoru

Trhací nýty PolyGrip® a standardní trhací nýty

Ø trhacího nýtu v mm	Materiál	cca kus/nabití akumulátoru	Špičky	art.
4,8 и 5,0	hliník, ocel	**700**	17/32	143 4975
4,8 и 5,0	nerez ocel, Stinox, PG-ocel, PG-nerez ocel	**560**	17/36	143 4977
6,0	hliník	**560**	17/36	143 4977
6,0	ocel	**300**	17/40	143 4999
6,4	hliník	**420**	17/40	143 4999
6,4	ocel, PG-ocel, hliník/hliník, nerez ocel	**250**	17/45	143 4860
8	hliník	**350**	17/45	143 4860

Trhací nýty G-Bulb®

Ø trhacího nýtu v mm	Materiál	cca kus/nabití akumulátoru	Špičky	art.
4,8	ocel/ocel	**530**	17/32	143 4975
6,4	ocel/ocel	**390**	17/45	143 4860
4,8	nerez ocel/ nerez ocel	**470**	17/32	143 4975
6,4	nerez ocel/ nerez ocel	**390**	17/45	143 4860

Trhací nýty BULB-TITE®

Ø trhacího nýtu v mm	Materiál	cca kus/nabití akumulátoru	Špičky	art.
4,0	hliník	**1.000**	17/26 BT*	143 4985
5,2	hliník	**900**	17/32 BT*	143 4986
6,3	hliník	**590**	17/42 BT*	143 4988
6,3	ocel	**310**	17/42 BT*	143 4988
6,3	Monel/nerez ocel	**380**	17/42 BT*	143 4988
7,7	hliník	**470**	17/48 BT*	143 4989
			a čelisti*	143 4173

Trhací nýty MEGA GRIP®

Ø trhacího nýtu v mm	Materiál	cca kus/nabití akumulátoru	Špičky	art.
4,8	hliník	**600**	17/31 MG*	143 4993
6,4	hliník	**420**	17/41 MG*	143 4865
4,8	ocel	**420**	17/31 MG*	143 4993
6,4	ocel	**150**	17/41 MG*	143 4865
4,8	nerez ocel	**420**	17/31 MG*	143 4993
6,4	nerez ocel	**150**	17/41 MG*	143 4865

* k dodání jako speciální příslušenství špiček ve speciálních provedeních na vyžádání.

Údaje o přiřazení špiček platí pro DIN a GESIPA® trhací nýty.

Varianty PowerBird® a AccuBird® varianty s přítlakem

Osvědčený přítlak série TAURUS® pro AccuBird® a PowerBird®

Díky přítlaku je zaručeno, že nýtované konstrukční prvky budou před postupem nýtování spolehlivě bez mezery přiléhat k sobě. Dále se zabezpečí, že se trhací nýt před snýtováním dostane až do své koncové polohy ve vývrtu a že jeho hlava bude přiléhat. Přítlačná síla může být podle daného případu použití variabilně seřízena pružinami.

AccuBird® s přítlakem
V kovovém kufru s rychlovýměnným akumulátorem 14,4 V /1,3 Ah, nabíječkou, špičkami: 17/24, 17/27, 17/29, 17/32

art. 145 7232

PowerBird® s přítlakem
V kovovém kufru s výkonným akumulátorem 14,4 V / 2,6 Ah, nabíječkou, špičkami: 17/32, 17/36, 17/40, 17/45

art. 145 7207

PowerBird® Solar s přítlakem
V plastovém kufru s výkonným akumulátorem 14,4 V / 2,6 Ah, nabíječkou, špičkami: 17/32, 17/36, 17/40 a 17/45 jednotka prodloužení cca 160 mm

art. 146 4037

PowerBird® Gold Edition s přítlakem
V plastovém kufru s výkonným akumulátorem 14,4 V / 2,6 Ah a nabíječkou, špičkami: 17/32, 17/36, 17/40 a 17/45

art. 145 7180

Kótovaný výkres PowerBird® s přítlakem

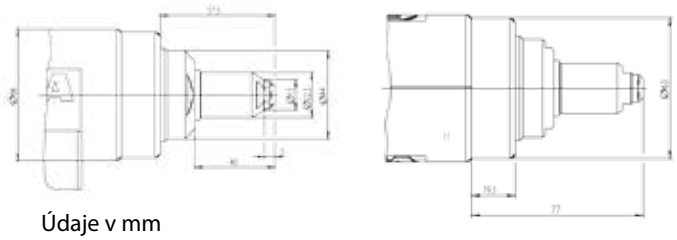

Údaje v mm

Zabezpečení správného zpracování trhacích nýtů díky definované přítlačné síle

Bezpečné procesní zpracování trhacího nýtu i na konstrukčních dílech s výskytem mezer a konstrukčními díly se zpětným pružením

Způsob funkce

Přítlačná spoušť je dodatečně montována na spouštěcí hlavu. Umožní spouštění nýtovacího nářadí pouze tehdy, pokud se dosáhne nastavitelné přítlačné síly na spojované konstrukční díly. Před nýtováním je tak zaručeno, že různé komponenty aplikace jsou navzájem správně přitlačené. Zabrání se tak vzniku nekontrolovaných deformací dříku nýtu mezi materiály, které by jinak zůstaly neobjevené.

Přítlačnou sílu lze měnit v pěti krocích. Nastavení se provádí přidáním nebo odebráním pružin. Tak se vyloučí nechtěné přestavení definované přítlačné síly. Ke standardní spouštěcí hlavě je přiřazena řada ovládacích tlačítek. Teprve po překonání zvoleného odporu pružiny a tedy dosažení definované přítlačné síly, je možné spustit nýtování stisknutím žlutého tlačítka.

Přítlak se dodává výhradně kompletně smontovaný. Další dodatečné vybavení je možné pouze prostřednictvím GESIPA®.

Úhlová hlava 90° compact pro AccuBird® a PowerBird®

Otočné o 360° na ose tahu AccuBird® a PowerBird®

art. 145 7252

Popis

Pomocí úhlové hlavy 90° compact pro PowerBird® a Accu-Bird® lze v závislosti na typu nářadí zasazovat standardní trhací nýty do Ø 5 mm všech materiálů a hliníkové do Ø 6 mm. Nejmenší vzdálenost od okraje je 12 mm, délka hlavy je 90 mm. Úhlová hlava se dá volně nastavit do jakékoliv polohy (360°) na ose tahu nářadí AccuBird® a PowerBird®.

Použití

Úhlová hlava 90° compact je určena pro použití ve velmi malých a úzkých prostorech. Její robustní provedení umožňuje zpracování trhacích nýtů s velkou usazovací silou až do 10 kN v těžce přístupných pracovních prostorech.

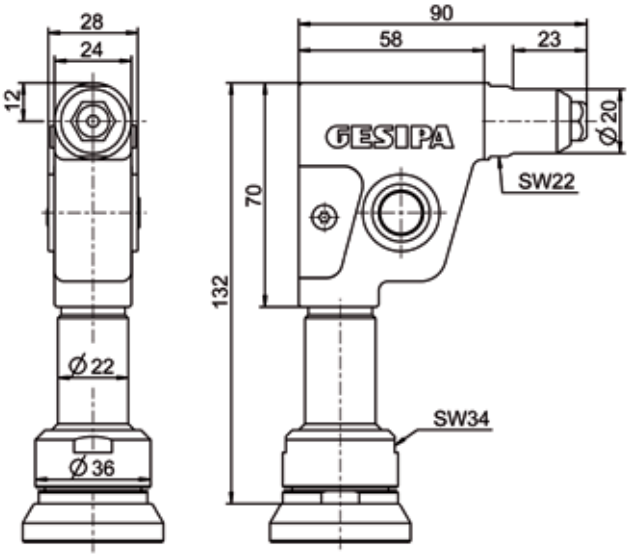

Údaje v mm

Technické údaje

Hmotnost:	0,7 kg
Zdvih:	20 mm
Usazovací síla:	do 10 kN

Vybavení

Špička: 17/36

Výhody

- Realizace malých odstupů od okraje (12 mm)
- Vysoká usazovací síla při malém montážním prostoru (do 10 kN)
- Velký zdvih (do 20 mm)
- Jednoduchá montáž
- Kompaktní a robustní provedení
- Jednoduchá údržba čelistí
- Použití standardních čelistí
- Nízké vibrace při vysokých silách odtržení

Prodlužovací jednotky *pro AccuBird® a PowerBird®*

Jednodílné prodlužovací jednotky

Nahrazuje ocelové pouzdro, je velmi tenké, a proto obzvláště vhodné pro úzká, těžko přístupná místa. Celková délka = ocelové pouzdro + standardní špička.

Vícedílné prodlužovací jednotky

Pro nýtování na nízko položených místech. Našroubují se mezi nářadí a stávající ocelové pouzdro. Celková délka = ocelové pouzdro + standardní špička.

Jednodílné

Celková délka ocelového pouzdra je u pro 50 mm vždy 117 mm, pro 100 mm vždy 167 mm, pro 150 mm vždy 217 mm

Nářadí	50 mm	100 mm	150 mm
AccuBird®	145 7273	145 7274	145 0622
PowerBird®	145 7214	145 7215	146 4038
PowerBird® Gold Edition	145 7214	145 7215	146 4038
PowerBird® s kontrolou přítlaku	145 7222	145 7224	-

Vícedílné

Variabilní prodloužení ocelového pouzdra lze provést v krocích 100 mm. Celková délka ocelového pouzdra včetně prodlužovací jednotky je 167 mm při 100 mm

Nářadí	100 mm
AccuBird®	145 7318
PowerBird®	145 7229
PowerBird® Gold Edition	145 7229

Nýtovací nářadí pro trhací nýty

Pneumaticko-hydraulické nýtovací nářadí pro trhací nýty

114

TAURUS® 1-6

TAUREX 1- 6

TAURUS® 1-4 Axial eco
TAURUS® 1-4 Axial

TAUREX 1-4 Axial compact
TAUREX 1-4 Axial

TAURUS® 1 Speed Rivet

TAURUS® 2 Speed Rivet

TAURUS® 1 a 2 Speed
Rivet Axial eco

PH 1

PH 2

PH 2000

PH 2-VK

PH Axial

GAV 8000

GAV HF

Usazovací nářadí pro čepy s uzavíracím kroužkem

176

PowerBird® SRB 4,8

PowerBird® SRB 6,4

TAURUS® 3 SRB

TAURUS® 4 SRB

TAURUS® 4 SRB s
úhlovou hlavou 90°

Co nýtuje co?

Nářadí	Energie	Trhací nýt Ø mm									
		2,4	3,0	3,2	4,0	4,8	5,0	6,0	6,4	8,0	10,0
PH1	P										
PH1 VAS	P	X									
PH2	P	X					A S				
PH2 VAS	P	X					A S				
PH2 VK	P				A S						
PH Axial	P	X					A S				
PH 2000	P	X									
PH 2000 BT	P										
TAURUS® 1 / TAUREX 1	P				A S						
TAURUS® 2 / TAUREX 2	P							A			
TAURUS® 3 / TAUREX 3	P										
TAURUS® 4 / TAUREX 4	P									A	
TAURUS® 5 / TAUREX 5	P										
TAURUS® 6 / TAUREX 6	P										

Nářadí	Energie	PolyGrip®				G-Bulb		MEGA GRIP®*	BULB-TITE®*	TRI-FOLD®	
		3,2	4,0	4,8	6,4	4,8	6,4			4,1	4,8
PH1	P										
PH1 VAS	P										
PH2	P										
PH2 VAS	P										
PH2 VK	P		A S								
PH Axial	P										
PH 2000	P				A						
PH 2000 BT	P										
TAURUS® 1 / TAUREX 1	P		A								
TAURUS® 2 / TAUREX 2	P										
TAURUS® 3 / TAUREX 3	P				A S		S				
TAURUS® 4 / TAUREX 4	P										
TAURUS® 5 / TAUREX 5	P										
TAURUS® 6 / TAUREX 6	P										

Nářadí	Energie	Zásobníkový nýt Ø mm							
		2,4	3,0	3,2	4,0	4,8	5,0	6,0	6,4
TAURUS® 1 Speed Rivet	P					A S			
TAURUS® 2 Speed Rivet	P								
TAURUS® 1 Speed Rivet Axial eco	P					A S			
TAURUS® 2 Speed Rivet Axial eco	P								

P: Nářadí s pneumaticko-hydraulickým pohonem

X: Potřebné speciální příslušenství

*: Pro usazení trhacích nýtů MEGA GRIP® a trhacích nýtů BULB-TITE® je nutné používat **vždy** speciální špičku a případně čelisti.

A: hliník/měď
S: ocel
E: nerez ocel/monel
Modré políčko: Všechny materiály (ASE) lze zanýtovat. V případě omezení jsou písmena materiálů, které lze zanýtovat, uvedena přímo v políčku.

Série TAURUS®

Pneumaticko-hydraulické nářadí pro trhací nýty GESIPA® ideálně pokrývají téměř každý případ použití. Díky ekonomické konstrukci, perfektní manipulaci a promyšlenému příslušenství je série TAURUS® tak jedinečná a flexibilní.

MADE IN GERMANY

TAURUS® 1

TAURUS® 2

TAURUS® 3

TAURUS® 4

TAURUS® 5

TAURUS® 6

Výhody, které jednoduše přesvědčí!

Od uvedení série pneumaticko-hydraulického nářadí **TAURUS®** na trh v roce 2002 dokázalo nýtovací nářadí GESIPA® nesčetněkrát přesvědčit při řemeslném i průmyslovém použití. Obzvláště **TAURUS® 2** je všestranně použitelné nářadí.

TAURUS®

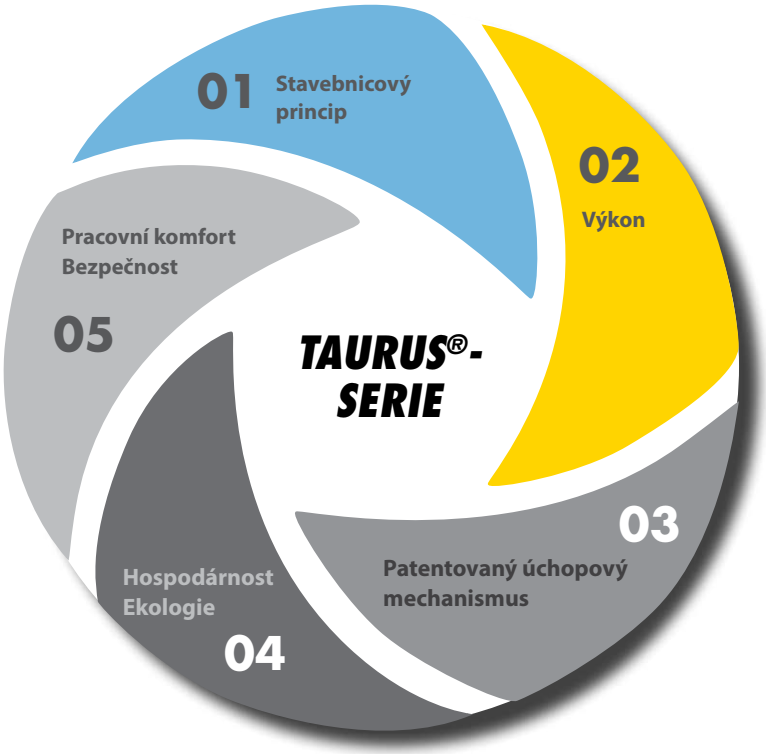

VIDEO

01 Stavebnicový princip
> Mnoho stejných dílů – bez nutnosti držení mnoha náhradních dílů a s jednoduchou údržbou
> Flexibilní přizpůsobení na nová použití

02 Výkon
> Vysoké nýtovací síly při nízké hmotnosti
> Rychlý pracovní cyklus
> Optimální zdvih u celé série

03 Patentovaný mechanismus vložek čelistí
> Kontrolované vložky čelistí a pneumatický přítlak
> Bezpečné, neklouzavé uchopení nýtovacích trnů
> Jedno provedení pro všechny rozměry
> Velmi vysoké doby upotřebitelnosti

04 Hospodárnost / ekologie
> Úsporná spotřeba stlačeného vzduchu díky dvojnásobnému účinku: usazení nýtu a odsátí zbytkového trnu
> Maximální hospodárnost a nízké zatěžování životního prostředí
> Připojitelné odsávání pomocí aretovatelného posuvného spínače

05 Pracovní komfort / bezpečnost
> Pogumované ergonomické držadlo
> Vyvážené těžiště
> Malé vibrace a izolace proti hluku
> Sběrná nádoba na trny s otočným odlučovačem vzduchu
> Přetlakový ventil proti přetížení
> Velmi malý zpětný ráz
> Žádné vyhození zbytkového trnu při odšroubované sběrné nádobě

Série TAURUS® – Jedinečná na trhu!

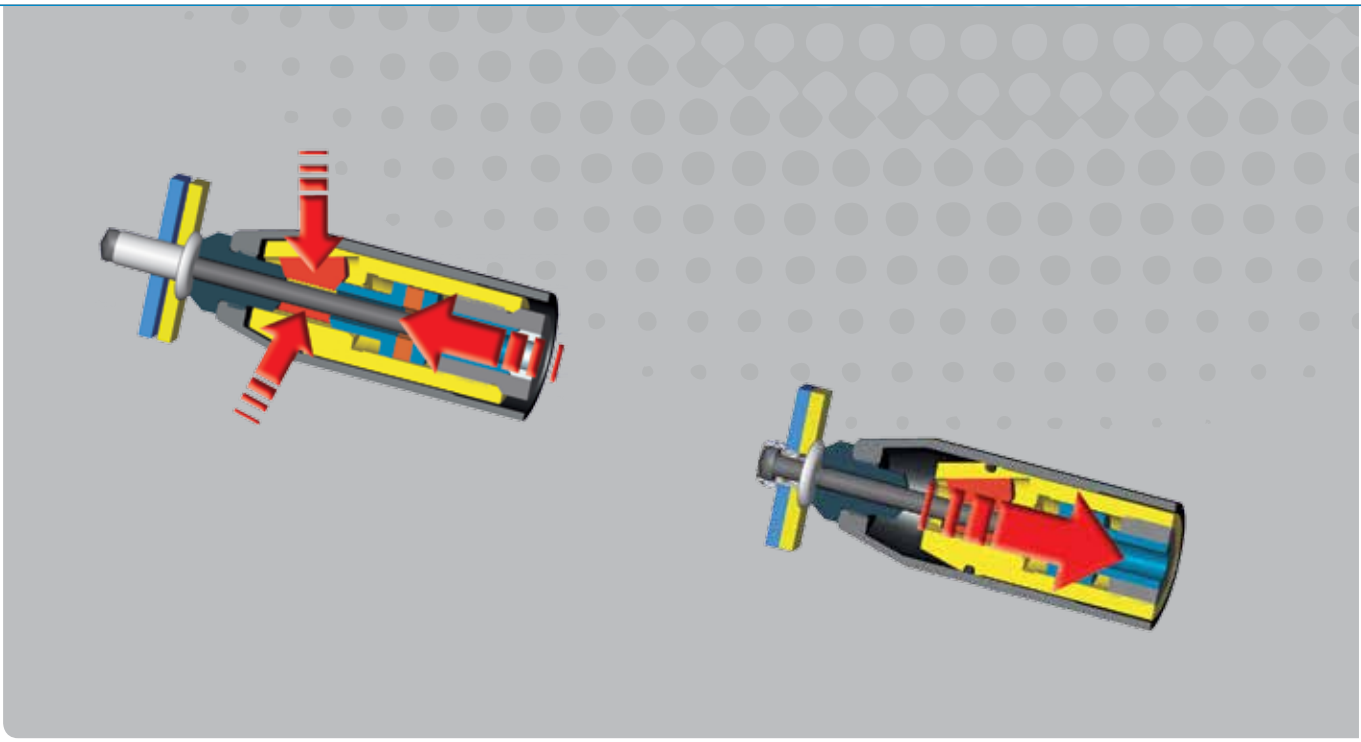

Konstrukční řada nářadí TAURUS® GESIPA® je vybavena patentovaným, na trhu jedinečným a vysoce výkonným úchopovým mechanismem a systémem vložek čelistí.

Patentovaný vložek čelistí

> Třídílné čelisti kontrolovaně kloužou do jednotlivých kanálů, jsou nuceně vedeny.
> Čelisti již nejsou na trny tlačeny silou pružiny, nýbrž jsou tlačeny stlačeným vzduchem – přítlačná síla je tedy asi desetkrát vyšší.
> Při vyvolání procesu nýtování se nejdříve čelisti nárazem prudce zatnou do trnu, až poté se uvede do chodu tažný pohyb

Systém GESIPA® – rozhodující výhody

> Celý zdvih nářadí při usazování nýtu zaručuje bezpečné snýtování
> Okamžité neklouzavé uchopení nýtovacího trnu snižuje oděr a tím zbytečné znečištění
> Čelisti nekloužou po trnu, čímž se výrazně snižuje jejich opotřebování

> **Dlouhé doby upotřebitelnosti, nízké náklady na údržbu a nízká potřeba náhradních dílů trvale snižují náklady**

Série TAURUS® – Maximální hospodárnost!

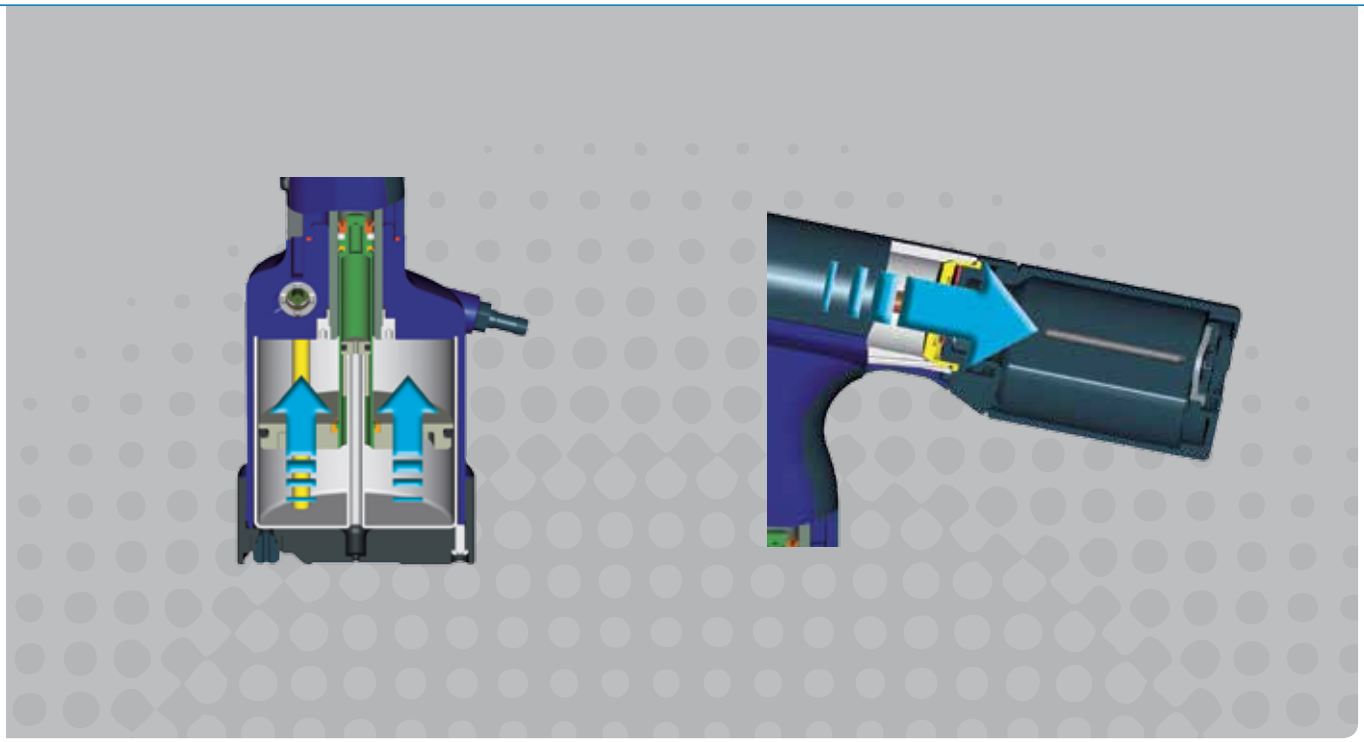

Systém GESIPA® – Optimální využití stlačeného vzduchu zaručuje maximální efektivnost a nízké provozní náklady.

Stlačený vzduch se používá v průmyslové výrobě velmi často z důvodu své flexibility, nevýhodou však je, že způsobuje vysoké náklady a navíc je jeho použití zátěží pro životní prostředí. Pro firmu GESIPA® je tato skutečnost dostatečným důvodem vybavit sérii nářadí TAURUS® celosvětově jedinečnou technikou na úsporu stlačeného vzduchu.

Systém GESIPA® používá k nýtování potřebný stlačený vzduch dvojnásobně. Nejdříve ke snýtování trhacího nýtu a poté k vyhození zbytkového trnu nýtu. Toto dvojí využití stlačeného vzduchu tak nevyžaduje drahý čerstvý stlačený vzduch, který se v případě jiných běžných nářadí na trhu spotřebuje už při samotném vyhození trnu. V neposlední řadě jsou proto i emise hluku nářadí ze série TAURUS® velmi nízké.

Ve dvousměnném provozu a při nákladech na stlačený vzduch ve výši 0,03 Euro na 1m³ je díky inovační technice možná úspora až 720 Euro ročně na jedno nářadí. Nářadí TAURUS® 2 se tedy může amortizovat za dobu kratší než jeden rok.

Série TAURUS® – Stavebnicový princip

Série nářadí TAURUS® – Jedinečný stavebnicový princip. Nízká potřeba skladování náhradních dílů, jednoduchá údržba

Špičky

Různé velikosti

třmen tažné pružiny

Prodlužovací jednotky

Jednodílné
(různé velikosti)

Vícedílné
(různé velikosti)

Kontrola přítlaku

aktivace spouštění
pro externí spouštění

nasávací funkce

zásobník špiček

Rozhraní
GESIPA®-Interface

Kontrola nýtovacího procesu

Série TAURUS® – Stavebnicový princip

Série nářadí TAURUS® – Všestranným příslušenstvím ke kompletnímu programu

Stavebnicový princip série TAURUS® 1-4 umožňuje uživateli individuální přizpůsobení nářadí TAURUS® daným potřebám. Mnoho stejných dílů, které lze použít nad rámec nářadí, zabezpečí jak úsporu ohledně skladování, tak i jednoduchou údržbu.

Tato různorodost variant poskytuje uživateli vysokou míru flexibility. Každé nářadí konstrukční řady TAURUS® 1-4 lze vybavit nejrůznějšími doplňky nebo odpovídajícím způsobem upravit podle daného případu použití.

Držák nářadí

Hadice k odvádění nýtovacích trnů

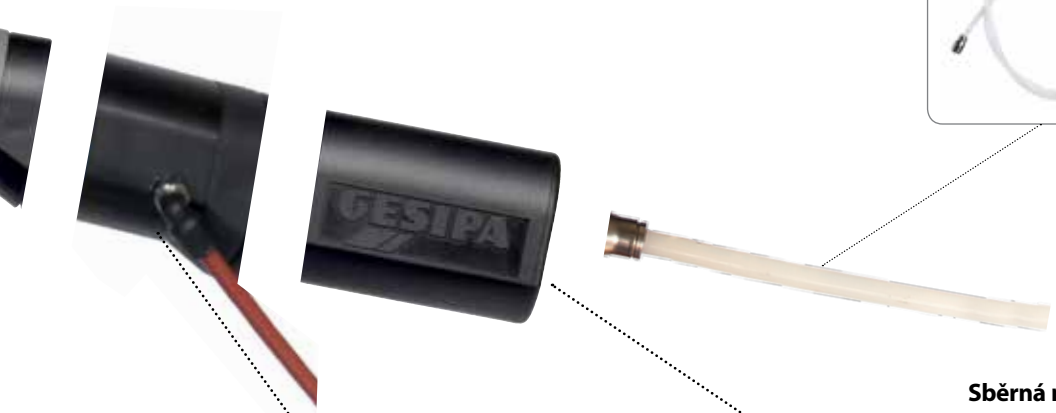

Senzor pro počítání nýtů

GRiv-Count

GRiv-Amp

Sběrná nádoba
možnost adaptace pro nářadí TAURUS® 1-4

TAURUS® 1-2

TAURUS® 3-4

PH-2000

TAURUS® 1-2

TAURUS® 3-4

Otočná přípojka

počítacím zařízením eco

Gumová patka pro TAURUS® 1-2

pro ***TAURUS® 1*** pro ***TAURUS®2***

Série TAURUS®

TAURUS® 1

art. 145 7665

Oblast použití
Trhací nýty od Ø 2,4 do 3,2 mm všechny materiály a do Ø 4 mm hliník/ocel (max. Ø trnu 2,5 mm).

Technické údaje

Hmotnost:	1,3 kg
Provozní tlak:	5-7 bar
Hadicová přípojka:	Ø 6 mm (1/4")
Spotřeba vzduchu:	cca 1,0 l na nýt
Nýtovací síla:	4 200 N při 5 bar
Zdvih nářadí:	15 mm

Vybavení
Špičky: 17/18, 17/20 a 17/22,
Montážní klíč SW12/14, SW14/17,
1 láhev hydraulického oleje 100 ml, 1 nádoba pro doplňování oleje, návod k obsluze se seznamem náhradních dílů

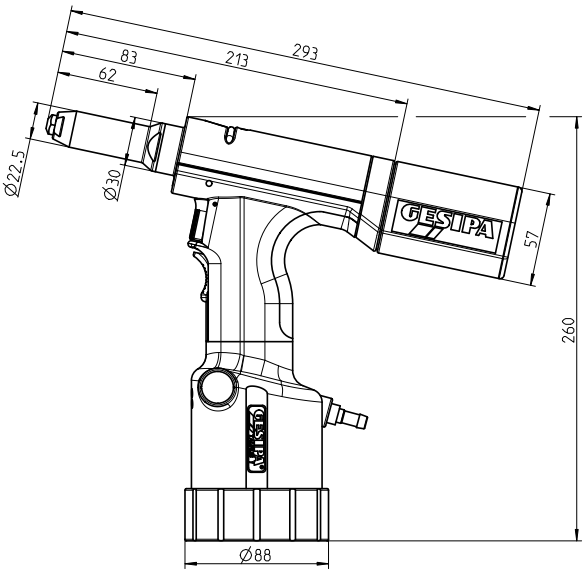

Údaje v mm

TAURUS® 2

art. 145 7771

Oblast použití
Trhací nýt do Ø 6,4 mm všechny materiály (max. Ø trnu 4,5 mm).

Technické údaje

Hmotnost:	1,6 kg
Provozní tlak:	5-7 bar
Hadicová přípojka:	Ø 6 mm (1/4")
Spotřeba vzduchu:	ca.2,3 l na nýt
Nýtovací síla:	9 000 N při 5 bar
Zdvih nářadí:	18 mm

Vybavení
Špičky: 17/24, 17/27, 17/29 a 17/32
Montážní klíč SW12/14, SW14/17,
1 láhev hydraulického oleje 100 ml, 1 nádoba pro doplňování oleje, návod k obsluze se seznamem náhradních dílů

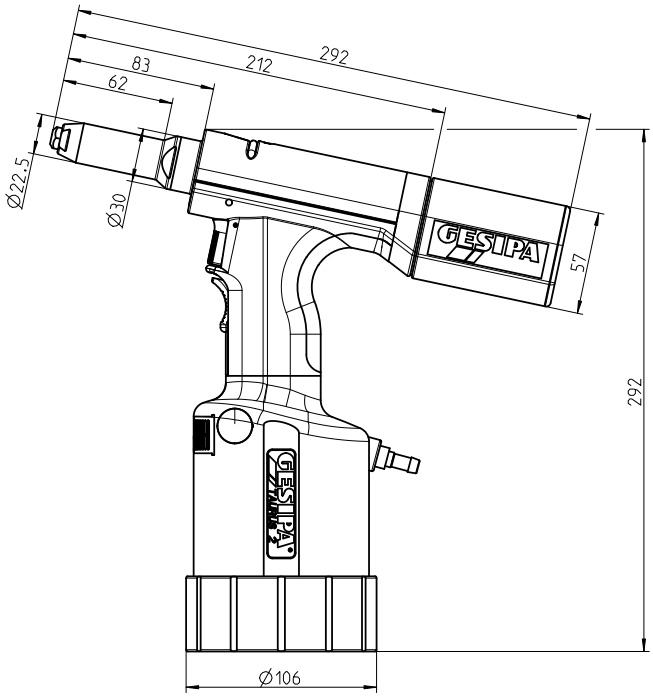

Údaje v mm

Pneumaticko-hydraulické nářadí na trhací nýty

TAURUS® 3

art. 145 7871

Oblast použití
Trhací nýt do Ø 6,4 mm všechny materiály (max. Ø trnu 4,5 mm).

Technické údaje

Hmotnost:	1,9 kg
Provozní tlak:	5-7 bar
Hadicová přípojka:	Ø 6 mm (1/4")
Spotřeba vzduchu:	cca 4,8 l na nýt
Nýtovací síla:	14 000 N při 5 bar
Zdvih nářadí:	25 mm

Vybavení
Špičky: 17/36, 17/40 a 17/45,
Montážní klíč SW12/14, SW14/17,
1 láhev hydraulického oleje 100 ml, 1 nádoba pro doplňování oleje, návod k obsluze se seznamem náhradních dílů

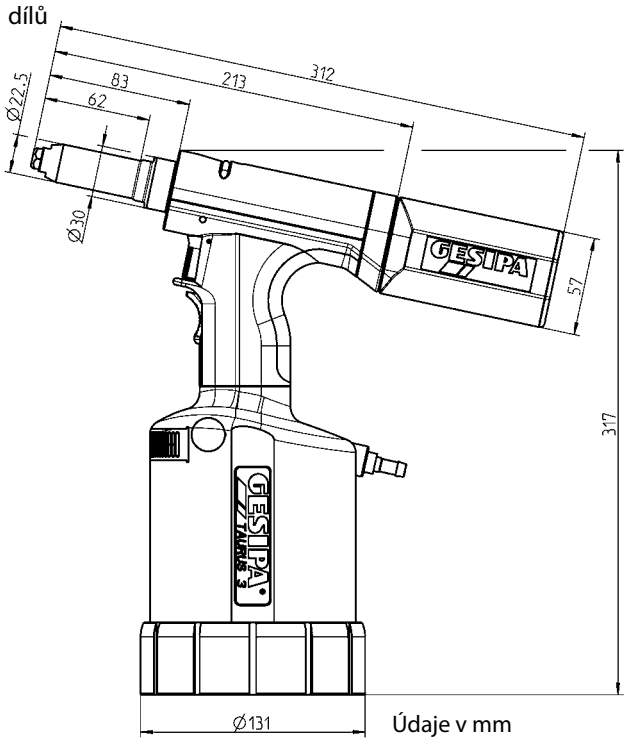

Údaje v mm

TAURUS® 4

art. 145 7964

Oblast použití
Trhací nýty do Ø 6,4 mm všechny materiály a do Ø 8 mm hliník (max. Ø trnu 4,5 mm).

Technické údaje

Hmotnost:	2,0 kg
Provozní tlak:	5-7 bar
Hadicová přípojka:	Ø 6 mm (1/4")
Spotřeba vzduchu:	cca 6,9 l na nýt
Nýtovací síla:	20 000 N při 5 bar
Zdvih nářadí:	19 mm

Vybavení
Špičky: 17/36, 17/40 a 17/45,
Montážní klíč SW12/14, SW14/17,
1 láhev hydraulického oleje 100 ml, 1 nádoba pro doplňování oleje, návod k obsluze se seznamem náhradních dílů

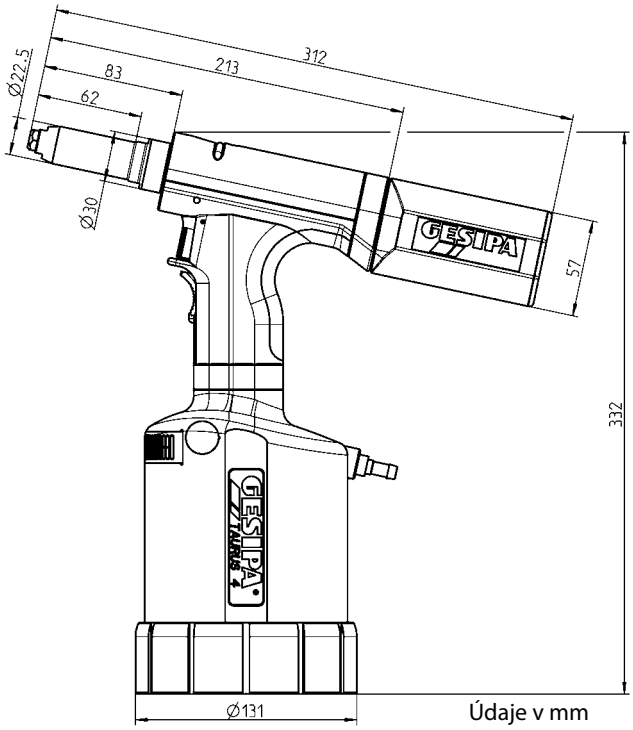

Údaje v mm

Série TAURUS®

TAURUS® 5

Základní nářadí
art. 145 8002

Oblast použití
Trhací nýty nad Ø 6,4 mm všechny materiály a čepy s uzavíracím kroužkem s příslušnými tažnými hlavovými moduly (viz str.123).

Technické údaje

Hmotnost:	3,4 kg
Provozní tlak:	5 - 7 bar
Hadicová přípojka:	Ø 6 mm (1/4")
Spotřeba vzduchu:	cca 6,9 l na nýt
Nýtovací síla:	42 000 N při 7 bar
Zdvih nářadí:	17 mm

Vybavení
1 láhev hydraulického oleje 100 ml
1 doplňování nádoba na olej
Návod k obsluze se seznamem náhradních dílů

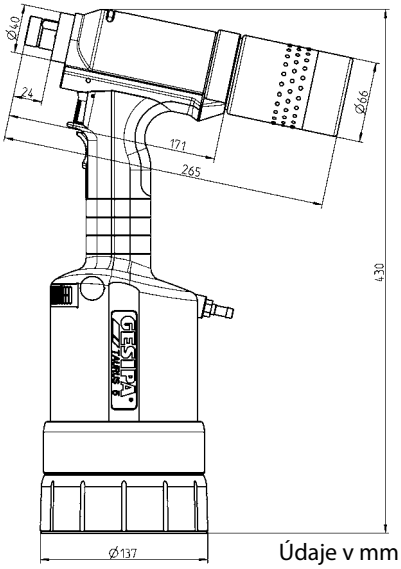

Údaje v mm

TAURUS® 6

Základní nářadí
art. 145 8022

Oblast použití
Trhací nýty nad Ø 6,4 mm všechny materiály a čepy s uzavíracím kroužkem s příslušnými tažnými hlavovými moduly (viz str.123).

Technické údaje

Hmotnost:	3,4 kg
Provozní tlak:	5-7 bar
Hadicová přípojka:	Ø 6 mm (1/4")
Spotřeba vzduchu:	cca 6,9 l na nýt
Nýtovací síla::	50 000 N při 7 bar
Zdvih nářadí:	15 mm

Vybavení
1 láhev hydraulického oleje 100 ml
1 doplňování nádoba na olej
Návod k obsluze se seznamem náhradních dílů

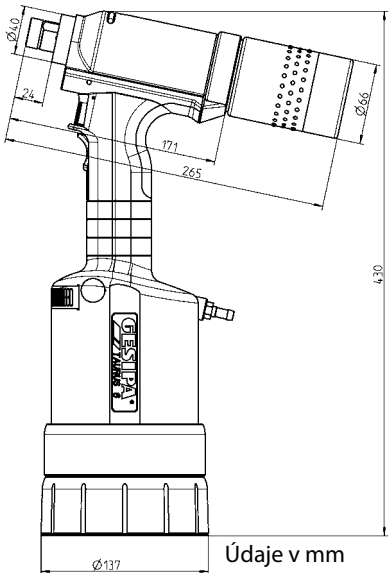

Údaje v mm

Nářadí TAURUS® 5 a 6 musí se pro jejich použití vybavit speciálně přizpůsobenými tažnými hlavami. Výroba je na objednávku.

Příslušenství série TAURUS® 1-4

Všestranný program příslušenství umožňuje přizpůsobení podle téměř každého požadavku.
Ať v oblasti řemesla, stavebnictví nebo při průmyslových použitích.

ŠPIČKY

Pro dlouhé nýtovací trny, speciální trhací nýty a jiné požadavky
Použití správné špičky je nezbytné pro bezpečné snýtování a opticky dokonalé místo nýtování. Velký výběr standardních a speciálních špiček umožňuje rychlé přizpůsobení trhacím nýtům nejrůznějšího druhu. Na vyžádání lze většinou dostat i speciální vyhotovení. Údaje o přiřazení špiček platí pro trhací nýty DIN a GESIPA®.

Přiřazení špiček

Nýt	Ø nýtu mm	Materiál nýtu	Špička	Art.
Standard	2,4	hliník	17/18	**143 4976**
	3,2	CAP-hliník, CAP-měď	17/18	**143 4976**
	3	hliník/měď	17/20	**143 4994**
	3	hliník, měď, ocel, nerez ocel, Stinox, hliník/hliník	17/22	**143 5018**
	3 a 3,2	hliník měď, ocel, nerez ocel, Stinox, PG-hliník, PG-ocel, PG-nerez ocel	17/24	**143 4955**
	4	hliník, měď, CAP-hliník, CAP-měď	17/24	**143 4955**
	4	ocel, hliník, PG hliník	17/27	**143 4973**
	4	nerez ocel, Stinox, PG-ocel, PG-nerez ocel	17/29	**143 4974**
	4,8 a 5	hliník, CAP-hliník, CAP-měď, PG-hliník	17/29	**143 4974**
	4,8 a 5	ocel, hliník	17/32	**143 4975**
	4,8 a 5	nerez ocel, Stinox, PG-ocel, PO nerez ocel, G-BULB	17/36	**143 4977**
	6	hliník	17/36	**143 4977**
	6	ocel	17/40	**143 4999**
	6,4	hliník	17/40	**143 4999**
	6,4`	ocel, hliník, nerez ocel, PG-nerez ocel, G-BULB	17/45	**143 4860**
	8	hliník	17/45	**143 4860**
BULB-TITE®	4	hliník	17/26 BT	**143 4985**
	5,2	hliník	17/32 BT	**143 4986**
	6,3	hliník, ocel, Monel	17/42 BT	**143 4988**
	7,7	hliník	17/48 BT	**143 4989**
MEGA GRIP®	4,8	hliník, ocel, nerez ocel	17/31 MG	**143 4993**
	6,4	hliník, ocel, nerez ocel	17/41 MG	**143 4865**

Příslušenství série TAURUS® 1-4

Otočná přípojka

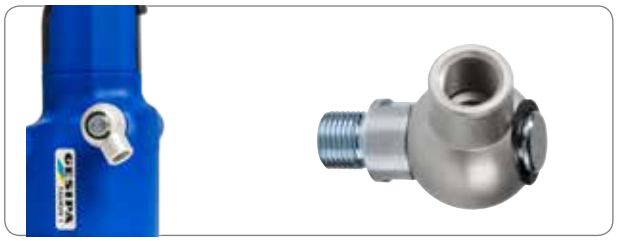

pro kompletní sérii TAURUS®

art. 143 5479

Čelisti (3dílné)

pro kompletní sérii TAURUS®

art. 143 5568

Gumová patka pro TAURUS® 1-2

Díky nové elastické patce z MBR a větší opěrné ploše stojí nářadí TAURUS® ještě bezpečněji.

pro TAURUS® 1
art. 143 6394

pro TAURUS® 2
art. 143 6371

Příslušenství série TAURUS® 1-4

Průsvitná záchytná nádoba pro TAURUS® 1-4

Klasická nádoba na zachytávání zbytkových trnů série TAURUS®je nyní k dostání i v průsvitné variantě. Díky průsvitné variantě záchytné nádoby lze stále kontrolovat množství naplnění zbytkovými trny.

Průsvitná záchytná nádoba je k dostání v malé variantě pro nářadí TAURUS® 1-2 a velké variantě pro nářadí TAURUS® 3-4.

pro TAURUS® 1-2
art. 145 7744

pro TAURUS® 3-4
art. 145 7951

Přestavovací sada *TAURUS®*

Pro změnu vybavení na sběrnou nádobu PH 2000 (popis a kompletní nabídka na straně 139)

pro TAURUS® 1-2
art. 145 7700

pro TAURUS® 3-4
art. 145 7703

Hadice k odvádění nýtovacích trnů

Díky připevnění speciální hadicové vsuvky lze nádobu nýtovacích trnů nahradit *hadicí pro odvádění zbytkových trnů. Při stacionárním použití to může být velmi výhodné, protože odpadává časté vyprazdňování. Nýtovací trny se odvádějí do sběrné nádoby, takže pracoviště zůstává čisté a můžete pracovat bez přerušení.

*Předpokladem použití nářadí ***TAURUS®*** s 1,5 m dlouhou hadicí pro odvádění je nepřetržitý provoz nasávacího zařízení.

pro kompletní sérii TAURUS®

art. 145 7864

Příslušenství série TAURUS® 1-4

Prodlužovací jednotky

Pro volný přístup k obtížně přístupným místům
Prodlužovací jednotky se používají na obtížně přístupná místa, příp. nízko ležící místa nýtování. Pro nářadí ***TAURUS®*** 1-4 jsou v nabídce prodlužovací jednotky s prodloužením 35, 85, 135 mm a 185 mm.

Jednodílné
Celková délka ocelového pouzdra je u
TAURUS® 1 pro 35, 85 mm a 135 mm vždy 106, 156 mm, příp. 206 mm
TAURUS® 2 pro 35 mm, 85 mm, 135 mm a 185 mm vždy 106 mm, 156 mm, 206 mm, příp. 256 mm
TAURUS® 3 a 4 pro 35 mm, 85 mm a 135 mm vždy 106 mm, 156 mm, příp. 206 mm

Nářadí	+35 mm	+85 mm	+135 mm	+185 mm
TAURUS® 1*	146 4345	146 4346	146 4347	-
TAURUS® 2*	145 8042	146 4350	146 4351	146 4352
TAURUS® 3 a 4	145 7932	145 7933	145 7937	-

Nářadí	50 mm	100 mm
TAURUS® 1 s kontrolou přítlaku	145 0880	145 7727
TAURUS® 2 s kontrolou přítlaku	145 7857	145 7858
TAURUS® 3 und 4 s kontrolou přítlaku	145 7959	145 7960

*Platí pro přístroje od měsíce výroby říjen 2015
Starší modely viz strana 285

Vícedílné
Celková délka ocelového pouzdra včetně prodlužovací jednotky. U TAURUS® 1-4 je možné variabilní prodloužení ocelového pouzdra v krocích 100 mm.

Nářadí	100 mm
TAURUS® 1	145 7743
TAURUS® 2	145 7848
TAURUS® 3 a 4	145 7947

Malá vložka čelisti pro TAURUS® 1-2

Malá vložka čelisti je obzvláště vhodná pro obtížně přístupná místa nýtování. TAURUS® 1 s malou vložkou čelisti zpracovává trhací nýty hliník/ocel do Ø 4mm a trhací nýty ocel/ocel do Ø 3,2mm. Malá vložka čelisti pro TAURUS® 2 zpracovává trhací nýty hliník/ocel do Ø 5mm a trhací nýty ocel/ocel do Ø 4mm. Vložka čelisti má délku 100 mm a průměr ocelového pouzdra je 18 mm.

TAURUS® 1: art. **145 7705**
TAURUS® 2: art. **145 7846**

Příslušenství série TAURUS® 1-4

Úhlová hlava 90° a úhlová hlava 90° compact

Úhlové hlavy ***úhlová hlava 90°*** a ***úhlová hlava 90°*** compact jsou určeny k použití ve velmi malých, úzkých a omezených prostorech. Jejich robustní provedení umožňuje zpracování trhacích nýtů s velkou usazovací silou i v obtížně přístupných pracovních prostorech. ***Úhlová hlava 90°*** pro TAURUS® 1-4 se v závislosti na typu nářadí dá použít i při nýtovací síle do 20 kN, na standardní trhací nýty do Ø 6,4 mm všech materiálů. Nejmenší vzdálenost od okraje je 15 mm, délka hlavy je 110 mm.

Úhlová hlava 90° compact pro TAURUS® 1-2 se v závislosti na typu nářadí používá na standardní trhací nýty do Ø 5 mm všech materiálů a hliník do Ø 6 mm. Nejmenší vzdálenost od okraje je 12 mm, délka hlavy je 90 mm. Nýtovací síla dosahuje až 10 kN. Obě úhlové hlavy lze volně umístit v jakékoliv poloze (360°) na tažné ose TAURUS®.

Úhlová hlava 90° pro TAURUS® 1-4

Technické údaje
Hmotnost: 1,1 kg
Zdvih nářadí: 23 mm
Nýtovací síla: do 20 kN

Vybavení
Špičky: 17/45 WK

art. 145 7920

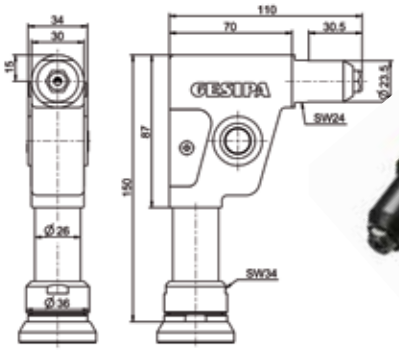

Úhlová hlava 90° compact pro TAURUS® 1-2

Technické údaje
Hmotnost: 0,7 kg
Zdvih nářadí: 20 mm
Nýtovací síla: do 10 kN

Vybavení
Špička: 16/36

art. 145 7921

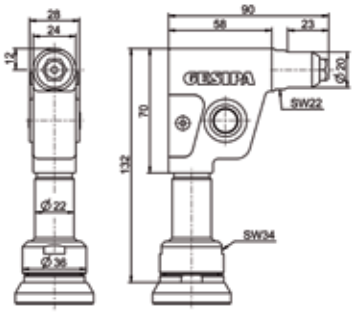

Údaje v mm

Čelisti (3dílné) pro

Úhlová hlava 90° pro TAURUS® 1-4
Ø 4 mm (Špička 17/24)
art. 143 4173

do Ø 6,4 mm všechny materiály,
Ø 8 mm hliník.
art. 143 4958

Úhlová hlava 90° compact pro TAURUS® 1-2
art. 143 4104

Varianty TAURUS®

Různorodost variant pro vyšší míru flexibility. Všechny varianty TAURUS® jsou speciální výrobky, které jsou konfigurovány a vyrobeny speciálně na dané použití. Tým našeho oddělení technického prodeje vám rád poskytne individuální poradenství, zodpoví další otázky a poskytne informace o cenách.

Varianty TAURUS® – Bezpečné, individuální, různorodé!

TAURUS® 2/K

TAURUS® 2/K je dimenzován pro zpracování plastových nýtů. Funkce nářadí TAURUS® 2/K odpovídá funkci standardního zařízení, má však zdvih nářadí 24 mm namísto 18 mm. Plastové nýty vyžadují malou nýtovací sílu, potřebují však zpravidla velké zdvihy vzhledem k houževnatosti plastového materiálu. Pomocí nářadí TAURUS® 2/K lze bezpečně zpracovat plastové nýty pouze jedním zdvihem.

Rozsah dodávky TAURUS® 2/K je vybaven 3 špičkami pro plastové nýty 17/30 K; 17/35 K a 17/40 K.

art. 145 7804

Oblast použití
Trhací nýty z plastu od Ø 4 mm do 6 mm.

Vybavení/příslušenství
Špičky: 17/30K; 17/35K; 17/40K

Technické údaje

Celkový zdvih:	24 mm
Špičky:	7 000 N

TAURUS® 2/AS

TAURUS® 2/AS je speciální verzí nářadí TAURUS® 2 s jedním posuvným spínačem VAS, který se v horní poloze nearetuje. Tím se dosáhne toho, že po odstavení přístroje dojde k automatickému odpojení podtlakového odsávání. Je tak možné účinně zabránit neúmyslnému zapnutí podtlakového odsávání, což efektivně zabraňuje zbytečné spotřebě vzduchu.

art. 145 7794

Ostatní velikosti TAURUS® na vyžádání.

TAURUS® 2/24

TAURUS® 2/24 odpovídá svým provedením a funkcí standardnímu nářadí, má však zdvih nářadí 24 mm namísto 18 mm. Předností tohoto nářadí je, že je možné bezpečně nýtovat kritické typy nýtů, které vyžadují velký zdvih nářadí, jen jedním zdvihem bez další dodatečné manipulace s pákou. Sem patří např. naše nýty BULB-TITE® nebo podobné nýty.

art. 145 7803

Oblast použití
Trhací nýty až do Ø 4 mm všechny materiály, Ø 5 mm ocel; Ø 6 mm hliník.

Technické údaje

Celkový zdvih:	24 mm
Síla v tahu:	7000 N

TAURUS® 1-4 s počítacím zařízením

TAURUS® 1-4 (s počítacím zařízením)

Konstrukční řada TAURUS® 1-4 s počítacím zařízením – kontroluje a počítá usazené nýty

Nářadí budou vybaveny senzory pro počítání utržených trnů. Senzor je upevněn před zásobníkem na utržené trny.

K vyhodnocení a zpracování signálů mohou být použity, má-li být vybudováno plně samostatné pracoviště, měřící zesilovače GRiv-Amp nebo vyhodnocovací jednotka GRiv-Count.

GRiv-Count

GRiv-Amp

Pro dodatečné vybavení stávajícího nářadí existuje vhodná přestavovací sada pro všechny varianty řady TAURUS® (kromě TAURUS® se sběrnou nádobou PH 2000):

Přestavovací sada pro senzor počítání nýtů pro TAURUS® 1-4
art. 145 7698

GRiv-Count
art. 146 3062

GRiv-Amp
art.145 7699

! Zdroj napětí musí poskytnout zákazník (napájecí napětí 24 V)

TAURUS® 1-4 s počítacím zařízením eco

TAURUS® 1-4 s počítacím zařízením – Cenově výhodná varianta pro monitorování počtu zdvihů nářadí

Na rozdíl od TAURUS® s počítacím zařízením se v případě počítacího zařízení eco počítají pouze nýtovací zdvihy, nikoliv odtržené nýtovací trny. Senzor je připevněn k nádobě. Tuto variantu nelze dodat samostatně. Dodává se namontované na novém nářadí nebo se může nechat namontovat na stávající nářadí v závodě Walldorf.

Nářadí	art.
TAURUS® 1	145 0892
TAURUS® 2	145 0933
TAURUS® 3	145 0963
TAURUS® 4	145 0993

TAUREX 1-6

Celá konstrukční řada TAURUS® s externím tlakovým převodníkem – pro ještě více flexibility, všestrannosti a ergonomii

Pracovní rozsahy

- Pro všechny trhací nýty a čepy s uzavíratelným kroužkem s mezním zatížením až 50 kN
- Stejné výkony a technické údaje jaké mají příslušné jednotlivé přístroje konstrukční řady TAURUS® 1-6 s diferencujícím zdvihem
- Délka tří metrů mezi tlakovým převodníkem a nýtovací pistolí

Společné technické údaje

Provozní tlak:	5 až 7 bar
Hadicová přípojka:	Ø 6 mm (1/4“)
Emise hluku:	max. 79 dB
Vibrace:	< 2,9 m/s^2

Výhody patrné na pohled

- Nízká hmotnost nýtovací pistole
- Hadicové spojení rychlospojkou (na vyžádání): odpojení pistole od externího tlakového převodníku bez ztráty oleje a bez odvzdušnění
- Výborně se hodí pro práci s trhacími nýty a čepy s uzavíratelným kroužkem na obtížně přístupných místech
- Ideální pro instalaci v montážních stolech, zařízeních nebo částečně automatizovaných pracovištích
- Může se vybavit téměř všemi doplňkovými zařízeními konstrukční řady TAURUS®: např. prodlužovacími jednotkami, nádobou na nýtovací trny, počítadlem trhacích nýtů, kontrolou zanýtování, kontrolou přítlaku a externím ovládáním

Nářadí	art.
TAUREX 1	145 8025
TAUREX 2	145 8031
TAUREX 3	145 8044
TAUREX 4	145 8058
TAUREX 5	145 8060
TAUREX 6	145 8062

Varianty TAURUS®

Paralelní hlava pro TAURUS® 1-4

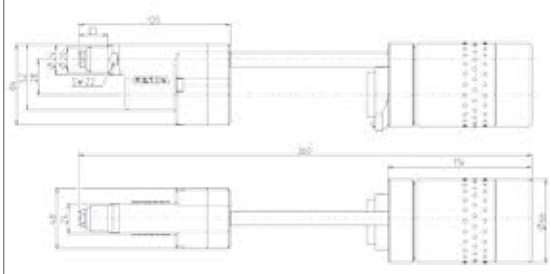

Údaje v mm

art. 145 0885

Paralelní hlava pro sérii TAURUS® 1-4 byla vyvinuta pro použití v obtížně přístupných prostorech. Její kompaktní a robustní provedení umožňuje zpracování trhacích nýtů s velkou usazovací silou i v obtížně přístupných pracovních prostorech. Paralelní hlava pro sérii TAURUS® 1-4 se v závislosti na typu nářadí dá použít při nýtovací síle do 20 kN na standardní trhací nýty do Ø 6,4 mm všech materiálů. Nejmenší vzdálenost od okraje je 13 mm.

Technické údaje
Hmotnost: 1,0 kg
Zdvih nářadí: do 25mm
Nýtovací síla: do 20kN

Vybavení
Špička 16/36

Výhody
- Realizace malých odstupů od okraje (13mm)
- Vysoká usazovací síla při malém montážním prostoru
- Kompaktní a robustní provedení
- Jednoduchá údržba čelistí
- Nízké vibrace při vysokých silách odtržení
- Likvidace odtržených nýtovacích trnů se provede sklopením dozadu do sběrné nádoby nebo dopředu přes špičku

Tažné hlavové moduly pro TAURUS® 5-6 a TAUREX 5-6

Další tažné hlavové moduly na vyžádání

Adaptace na předním místě
Nýtovací nářadí TAURUS® 5-6 a TAUREX 5-6 jsou díky specifickým tažným hlavovým modulům přizpůsobeny příslušným typům trhacích nýtů nebo čepů s uzavíracím kroužkem.

Tažný hlavový modul pro 7,8 mm TITGEMEYER TIBULB*
art. 145 8008

Tažný hlavový modul pro 9,8 mm Huck MagnaLok®*
art. 145 8009

* zčásti zaregistrované obchodní značky firem TITGEMEYER GmbH & Co. KG, příp. Alcoa Fastening Systems

Příslušenství série TAURUS®/ nářadí TAUREX

Balancéry pro všechna nářadí TAURUS® 1-4-Axial a TAUREX 1-4-Axial

Pro nejrůznější požadavky jsou k dostání různé modely balancérů k zavěšení nářadí TAURUS® a TAUREX-Axial. Může-li být hadice pro odvádění nýtovacích trnů udržována velmi krátká, není extrémní odsávání nýtovacích trnů bezpodmínečně nutné, ale přesto se doporučuje. Používá-li se externí odsávání nýtovacích trnů, může se kvůli úspoře finančně nákladného stlačeného vzduchu toto odsávání zapínat a vypínat pomocí ventilu na balancéru nebo ventilu s časovou prodlevou.

Balancér bez ventilu
art.143 4734

Ventil potom v nejvyšší poloze vypne vytváření stlačeného vzduchu potřebného pro podtlak k odsávání. Balancér s odpojovacím ventilem nachází uplatnění, pokud se má trhací nýt zasunout do nářadí.

Balancér s odpojovacím ventilem
art. 145 7733

Ventil časové prodlevy se naproti tomu používá tehdy, pokud se má trhací nýt předem zasunout do konstrukčního dílu. S procesem nýtování ventil zapne stlačený vzduch potřebný pro podtlak a po nastavitelné časové prodlevě jej vypne.

Ventil časové prodlevy
art. 145 0893

TAURUS® 1-4 Axial eco

Konstrukční řada TAURUS® 1-4 v axiální verzi – výhodná vstupní varianta pro speciální případ použití

Použití
Speciální pistole nářadí TAURUS® Axial eco nabízí možnost vestavby do výrobních zařízení a zároveň umožňuje flexibilní a ergonomické manuální práce při použitích, která se vyznačují omezeným přístupem, takže vyžadují proces nýtování shora. Aby bylo zajištěno, že nýtované díly jsou vzájemně spojeny bez mezer a že je hlava nýtu správně usazena, může být TAURUS® Axial eco dodatečně vybaven zařízením pro kontrolu přítlaku.

Pro bezpečné odsávání nýtovacích trnů je nutné dodatečně zapojené zásobování vzduchem. V závislosti na případu použití lze jej účelně realizovat prostřednictvím balancéru s ventilem nebo ventilem časové prodlevy (viz strana 134).

Oblast použití
- Trhací nýty do Ø 6,4 mm Ø všech materiálů a do Ø 8 mm hliník (max. Ø trnu 4,5 mm)
- Stejný výkon a technické údaje jako u příslušných jednotlivých nářadí konstrukční řady TAURUS® 1-4

Technické údaje

Provozní tlak:	5 až 7 bar
Hadicová přípojka:	Ø 6 mm (1/4")
Emise hluku:	max. 79 dB
Vibrace:	< 2,9 m/s²
Hmotnost:	
TAURUS® 1 Axial eco	2,0 kg
TAURUS® 2 Axial eco	2,3 kg
TAURUS® 3 Axial eco	2,6 kg
TAURUS® 4 Axial eco	3,0 kg

Výhody patrné na pohled
- Cenově výhodná vstupní varianta
- Ideální pro instalaci do montážních stolů, přípravků nebo částečně automatizovaných pracovišť
- Velmi praktické ke zpracování nýtovacích matic na místech vyžadujících vertikální proces nýtování
- Může se vybavit téměř všemi doplňkovými zařízeními konstrukční řady TAURUS®: např. prodlužovacími jednotkami, počítadlem trhacích nýtů, kontrolou zanýtování, kontrolou přítlaku a externím ovládáním
- Možnost zavěšení na vyvažovač
- Integrované odsávání trnů pro odstranění zbytku trnu nýtu

Nářadí	Art.
TAURUS® 1 Axial eco	145 7676
TAURUS® 2 Axial eco	145 7798
TAURUS® 3 Axial eco	145 7898
TAURUS® 4 Axial eco	145 7980
TAURUS® 1 Axial eco s kontrolou přítlaku	145 7677
TAURUS® 2 Axial eco s kontrolou přítlaku	145 7799
TAURUS® 3 Axial eco s kontrolou přítlaku	145 7899
TAURUS® 4 Axial eco s kontrolou přítlaku	145 7981

TAURUS® 1-4 Axial

Konstrukční řada TAURUS® 1-4 v axiální verzi – pro speciální případ použití

Použití
Speciální pistole TAURUS® Axial nabízí možnost instalace do výrobního zařízení a současně umožňuje flexibilní a ergonomické manuální práce při použitích, které se vyznačují omezeným přístupem, takže vyžadují proces nýtování shora. Aby bylo zajištěno, že nýtované díly jsou vzájemně spojeny bez mezer a že je hlava nýtu správně usazena, může být TAURUS® Axial dodatečně vybaven zařízením pro kontrolu přítlaku. Pro všechna nářadí Axial s výjimkou nářadí Axial eco se doporučuje externí odsávání.

Pro bezpečné odsávání nýtovacích trnů je nutné dodatečně zapojené zásobování vzduchem. V závislosti na případu použití lze jej účelně realizovat prostřednictvím balancéru s ventilem nebo ventilem časové prodlevy (viz strana 134).

Oblast použití
- Trhací nýty do Ø 6,4 mm Ø všech materiálů a do Ø 8 mm hliník (max. Ø trnu 4,5 mm)
- Stejný výkon a technické údaje jako u příslušných jednotlivých nářadí konstrukční řady TAURUS® 1-4

Technické údaje

Provozní tlak:	5 až 7 bar
Hadicová přípojka:	Ø 6 mm (1/4“)
Emise hluku:	max. 79 dB
Vibrace:	< 2,9 m/s²
Hmotnost:	
TAURUS® 1 Axial	2,4 kg
TAURUS® 2 Axial	2,7 kg
TAURUS® 3 Axial	3,0 kg
TAURUS® 4 Axial	3,1 kg

Výhody patrné na pohled
- Ideální pro instalaci do montážních stolů, zařízení nebo částečně automatizovaných pracovišť
- Velmi praktické ke zpracování nýtovacích matic na místech vyžadujících vertikální proces nýtování
- Může být vybaven téměř všemi doplňkovými zařízeními konstrukční řady TAURUS®, např. prodlužovacími jednotkami, počítadlem trhacích nýtů, kontrolou přítlaku a externím ovládáním
- Ovládací držadlo v ose nýtu umožňuje ergonomické provádění práce, speciálně při vertikálním použití
- Cenově výhodná alternativa nářadí TAUREX Axial nebo TAUREX Axial compact
- Možnost zavěšení na vyvažovač

Nářadí	art.
TAURUS® 1 Axial	145 7682
TAURUS® 2 Axial	145 7795
TAURUS® 3 Axial	145 7893
TAURUS® 4 Axial	145 0981
TAURUS® 1 Axial s kontrolou přítlaku	145 7683
TAURUS® 2 Axial s kontrolou přítlaku	145 7796
TAURUS® 3 Axial s kontrolou přítlaku	145 7894
TAURUS® 4 Axial s kontrolou přítlaku	145 0982

TAUREX Axial 1-4 compact

Konstrukční řada TAURUS® 1-4 s tlakovým převodníkem namontovaným přímo na nářadí v axiální verzi – pro použití ve velmi úzkých pracovních prostorech

Použití

TAUREX Axial compact je díky tlakovému převodníku, který je namontován ve směru pracovní operace, zvláště výhodný tam, kde jsou stísněné pracovní podmínky. Speciální pistole TAUREX Axial compact nabízí možnost instalace do výrobních zařízení a současně umožňuje flexibilní a ergonomické ručně ovládané práce při použitích, která se vyznačují omezeným přístupem, takže vyžadují proces nýtování shora. Aby bylo zajištěno, že nýtované díly jsou vzájemně spojeny bez mezer a že je hlava nýtu správně usazena, může být TAUREX Axial compact dodatečně vybaven zařízením pro kontrolu přítlaku.
Pro bezpečné odsávání nýtovacích trnů je nutné dodatečně zapojené zásobování vzduchem. V závislosti na případu použití lze jej účelně realizovat prostřednictvím balancéru s ventilem nebo ventilem časové prodlevy (viz strana 134).

Oblast použití

Zpracování trhacích nýtů do Ø 6,4 mm Ø všech materiálů a do Ø 8 mm Ø hliník (max. Ø trnu 4,5 mm). Stejné výkony a technické údaje jaké mají příslušné jednotlivé přístroje konstrukční řady TAURUS® 1-4.

Technické údaje

Provozní tlak:	5 až 7 bar
Hadicová přípojka:	Ø 6 mm (1/4“)
Emise hluku:	max. 79 dB
Vibrace:	< 2,9 m/s²
Hmotnost:	
TAUREX 1 Axial compact	3,1 kg
TAUREX 2 Axial compact	3,4 kg
TAUREX 3 Axial compact	3,7 kg
TAUREX 4 Axial compact	4,1 kg

Výhody patrné na pohled

- Tlakový převodník namontovaný prostorově úsporně přímo na přístroji, tím lze nářadí používat i v úzkém prostoru
- Technická konstrukce odpovídá nářadí TAUREX Axial
- Ideální pro instalaci do montážních stolů, přípravků nebo částečně automatizovaných pracovišť
- Velmi praktické ke zpracování trhacích nýtů na místech vyžadujících vertikální proces nýtování
- Může se vybavit téměř všemi doplňkovými zařízeními konstrukční řady TAURUS®, např. prodlužovacími jednotkami, počítadlem trhacích nýtů, kontrolou přítlaku a externím ovládáním
- Ovládací držadlo v ose nýtu umožňuje ergonomické provádění práce, speciálně při vertikálním použití
- Možnost zavěšení na vyvažovač

Nářadí	art.
TAUREX 1 Axial compact	145 1003
TAUREX 2 Axial compact	145 8034
TAUREX 3 Axial compact	145 8048
TAUREX 4 Axial compact	145 8059
TAUREX 1 Axial compact s kontrolou přítlaku	145 8027
TAUREX 2 Axial compact s kontrolou přítlaku	145 8035
TAUREX 3 Axial compact s kontrolou přítlaku	145 8049
TAUREX 4 Axial compact s kontrolou přítlaku	145 1022

TAUREX Axial 1-4

Celá konstrukční řada TAURUS® s externím tlakovým převodníkem v axiální verzi – pro ještě více flexibility, všestrannosti a ergonomii

Použití

TAUREX Axial má na základě odděleného tlakového převodníku výhodu především tam, kde je k dispozici pouze omezený prostor. Speciální pistole TAUREX Axial nabízí možnost instalace do výrobních zařízení a současně umožňuje flexibilní a ergonomické ručně ovládané práce při použitích, která se vyznačují omezeným přístupem, takže vyžadují proces nýtování shora. Aby bylo zajištěno, že nýtované díly jsou vzájemně spojeny bez mezer a že je hlava nýtu správně usazena, může být TAUREX Axial dodatečně vybaven zařízením pro kontrolu přítlaku. ***Externí odsávání je pro model TAUREX Axial nezbytně nutné!*** Pro bezpečné odsávání nýtovacích trnů je nutné dodatečně zapojené zásobování vzduchem. V závislosti na případu použití lze jej účelně realizovat prostřednictvím balancéru s ventilem nebo ventilem časové prodlevy (viz strana 134).

Oblast použití

- Trhací nýty do Ø 6,4 mm Ø všech materiálů a do Ø 8 mm hliník (max. Ø trnu 4,5 mm)
- Stejný výkon a technické údaje jako u příslušných jednotlivých nářadí konstrukční řady TAURUS® 1-4
- Délka tří metrů mezi tlakovým převodníkem a nýtovací pistolí

Technické údaje

Provozní tlak:	5 až 7 bar	
Hadicová přípojka:	Ø 6 mm (1/4")	
Emise hluku:	max. 79 dB	
Vibrace:	< 2,9 m/s²	
Hmotnost:	TAUREX 1 Axial	2,4 kg
	TAUREX 2 Axial	2,7 kg
	TAUREX 3 Axial	3,0 kg
	TAUREX 4 Axial	3,1 kg

Výhody patrné na pohled

- Ideální pro instalaci do montážních stolů, přípravků nebo částečně automatizovaných pracovišť
- Velmi praktické ke zpracování nýtovacích matic na místech vyžadujících vertikální proces nýtování
- Nepatrná hmotnost nýtovací pistole
- Na vyžádání hadicový spoj rychlospojkou: odpojení pistole od externího tlakového převodníku bez ztráty oleje a bez odvzdušnění
- Může být vybaven téměř všemi doplňkovými zařízeními konstrukční řady TAURUS®, např. prodlužovacími jednotkami, počítadlem trhacích nýtů, kontrolou přítlaku a externím ovládáním
- Ovládací držadlo v ose nýtu umožňuje ergonomické provádění práce, speciálně při vertikálním použití
- Možnost zavěšení na vyvažovač

Nářadí	Art.
TAUREX 1 Axial	145 8026
TAUREX 2 Axial	145 8032
TAUREX 3 Axial	145 8047
TAUREX 4 Axial	145 1019
TAUREX 1 Axial s kontrolou přítlaku	145 1002
TAUREX 2 Axial s kontrolou přítlaku	145 8033
TAUREX 3 Axial s kontrolou přítlaku	145 1016
TAUREX 4 Axial s kontrolou přítlaku	145 1020

TAURUS® 1-4 s kontrolou přítlaku

Díky kontrole přítlaku je zaručeno, že nýtované konstrukční prvky na sebe budou před jejich snýtováním spolehlivě bez mezery přitlačeny. Dále se zabezpečí, že se trhací nýt před snýtováním dostane až do své koncové polohy ve vývrtu a že jeho opěrná hlava bude přiléhat. Přítlačná síla může být podle daného případu použití variabilně seřízena pružinami.

TAURUS®1 s kontrolou přítlaku
art. 145 7680

TAURUS®2 s kontrolou přítlaku
art. 145 7778

TAURUS®3 s kontrolou přítlaku
art. 143 5869

TAURUS®4 s kontrolou přítlaku
art. 145 7965

S technickou inovací:
Nastavitelné od 15 N do 75 N
Zaručená ultralehká přítlačná síla

TAURUS® 1-4 se záchytnou nádobou PH2000

Napevno namontována velká sběrná nádoba typu PH 2000 se dá otočit, je velmi robustní a obzvláště vhodná pro trny délky od 50 - 70 mm. Sběrná nádoba se hodí pro všechny verze TAURUS® 1-4.

TAURUS®1 se záchytnou nádobou PH2000
art. 145 7669

TAURUS®2 se záchytnou nádobou PH2000
art. 145 7780

TAURUS®3 se záchytnou nádobou PH2000
art. 145 7878

TAURUS®4 se záchytnou nádobou PH2000
art. 145 7970

Příslušné přestavovací sady naleznete na straně 125.

Nářadí TAURUS® pro stacionární použití ve výrobních zařízeních

Nářadí TAURUS® se dá stacionárně integrovat v automatických výrobních linkách a na přání se může i dálkově ovládat. Alternativně může být detektována přítomnost trhacího nýtu ve špičce pomocí podtlakové přípojky. Odtržený nýtovací trn může být na přání odváděn přes odváděcí hadici a případně i kontrolován senzorem.

Ve stacionárních výrobních linkách je možné automaticky a simultánně ovládat několik nýtovacích zařízení pro dosažení co nejvyšší hospodárnosti.

TAURUS® 1-4 s držákem nářadí

Pro integraci do automatických linek nebo napojení na manipulační moduly

art. 143 5538*

*Tuto variantu nelze dodat samostatně. Dodává se namontované na novém nářadí nebo se může nechat namontovat na stávající nářadí v závodě Walldorf.

Může namontovat pouze firma GESIPA®!

TAURUS® 1-4 C

Konstrukční řada TAURUS® 1-4 s integrovanou kontrolou nýtovacího procesu

Kontrola nýtovacího procesu se provádí online vyhodnocením síly v tahu a směru tahu během ukládání trhacího nýtu. Pomocí speciálního seřizovacího softwaru lze v budoucnu stanovit až tři vyhodnocovací okna O.K. V nářadí jsou integrovány všechny komponenty potřebné pro provoz kontroly nýtovacího procesu. Doba vyhodnocení nýtovacího procesu zde činí méně než 1 µs. Výsledek je signalizován přímo na nářadí červenou nebo zelenou LED diodou a alternativně akustickým signálem. Vedle těchto jednotlivých vyhodnocení je v systému integrováno souhrnné vyhodnocení pro celý konstrukční díl. Nářadí ukládá přes 260.000 nýtovacích procesů dat, které mohou být vyvolány v libovolném okamžiku
Dále systém rozpoznává různé druhy chyb a ukládá je k analýze a odstraňování závad. Nářadí mohou být provozována soběstačně nebo jako integrovaná součást ve vlastních zařízeních zákazníka přes rozhraní GESIPA®-Interface.

Rozhraní je samozřejmě sestupně kompatibilní s předchozími modely.

Rozhraní GESIPA®-Interface

Nové rozhraní GESIPA®-Interface, vlastní vývoj firmy GESIPA®, se opírá o počítačový systém Embedded, nabízí 24 digitálních vstupů a výstupů pro řízení, možnost připojení k Ethernetu přes zástrčku RJ45 a stavové LED. Možnost připojení převodníku protokolů pro všechny běžné systémy sběrnic a možnosti připojení externích paměťových médií včetně přípojky USB pro rychlý přenos dat, jsou dalšími možnostmi nového rozhraní.

Rozhraní GESIPA®-Interface disponuje kromě toho procesní databází pro ukládání nejaktuálnějších 250.000 procesních dat (datum, čas, nýtované místo, procesní křivka, vyhodnocení atd.).

GESIPA®-Interface

Nová technologie u GESIPA®

V případě techniky zásobníkového nýtování jde o montážní techniku, která vyžaduje jen přístup z jedné strany a kromě jiného na základě nýtů předem uložených do zásobníku a automatického přivádění umožňuje vysoké doby taktu. Tato technika nachází kromě toho uplatnění v průmyslových odvětvích elektroniky, výroby krytů, přístrojů do domácnosti, osvětlení, při výrobě lehkých stavebních konstrukcí, konektorů DIN, krytů z hliníkových tlakových odlitků a v letectví.

Technika zásobníkového nýtování doplňuje portfolio výrobků firmy GESIPA® Blindniettechnik GmbH. Nové nýtovací nářadí Speed Rivet firmy GESIPA® je výsledkem spojení dlouholetých odborných vědomostí a nepřekonatelných výhod známé a osvědčené série TAURUS®. Bezpečnost při práci, rychlost a spolehlivost byly pro naše inženýry prvořadé při vývoji výrobku ***TAURUS® 1 Speed Rivet*** . Velmi lehké a ergonomicky tvarované nářadí stanovuje standardy na trhu.

Náhled: Zásobníkové Speed Rivets

TAURUS® 1 Speed Rivet

Nýtovací nářadí pro zásobníkové nýty pro extrémně rychlé a perfektní nýtování

art. 145 7684

Oblast použití
Toto nýtovací nářadí je vhodné pro nýtování standardními zásobníky nýtů velikosti 2,4 - 4,8 mm všech materiálů a nýtů z nerez oceli do 4 mm.

Další délky na vyžádání

Technické údaje

Nýtovací síla:	2 700 N
Zdvih nářadí:	26 mm
Provozní tlak:	5 - 7 bar
Hadicová přípojka:	6 mm Ø (1/4")
Hmotnost:	1,8 kg

Vybavení
Závěs na hlavě nářadí
Patka
1 láhev hydraulického oleje 100 ml
1 nádoba pro doplňování oleje
1 lis na olej
Návod k obsluze se seznamem náhradních dílů

Výhody
- Rychlý proces nýtování, krátké doby taktu
- Bezpečná práce díky jednorázovému trnu a doplňkovému automatickému odpojení
- Ergonomická manipulace pro práci bez únavy
- Lehká a kompaktní konstrukce
- Modulární struktura na bázi TAURUS®
- Softgrip
- Přestavení bez použití nářadí

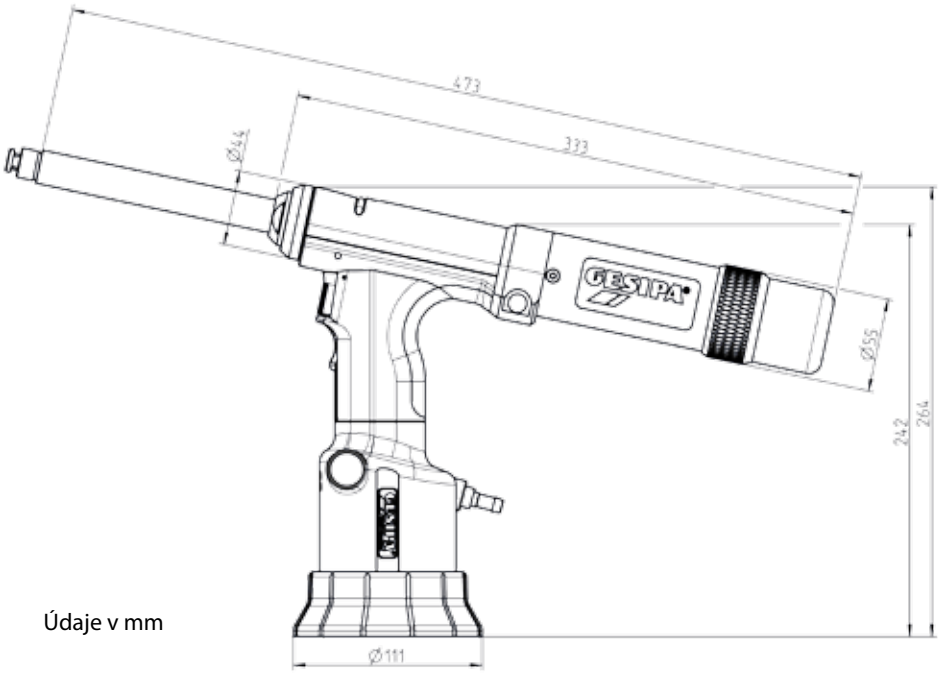

VIDEO

Údaje v mm

TAURUS® 2 Speed Rivet

Nýtovací nářadí pro zásobníkové nýty pro extrémně rychlé a perfektní nýtování

art. 145 7833

Oblast použití
Nýtovací nářadí je vhodné pro nýtování standardními zásobníky nýtů velikosti 2,4 - 6 mm všech materiálů.

Další délky na vyžádání.

Rozpěrná špička není v rozsahu dodávky

Technické údaje

Nýtovací síla:	5 400 N
Zdvih nářadí:	30 mm
Provozní tlak:	5 - 7 bar
Hadicová přípojka:	6 mm Ø (1/4")
Hmotnost:	2,0 kg

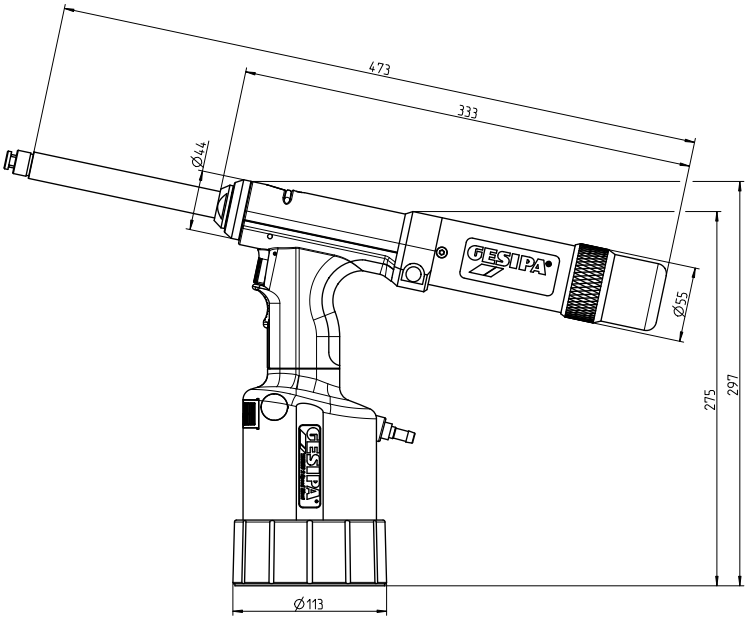

Údaje v mm

Vybavení
Závěs na hlavě nářadí
1 láhev hydraulického oleje 100 ml
1 nádoba pro doplňování oleje
1 lis na olej
Provozní návod se seznamem náhradních dílů

Výhody
- Rychlý proces nýtování, krátké doby taktu
- Bezpečná práce díky jednorázovému trnu a doplňkovému automatickému odpojení
- Ergonomická manipulace pro práci bez únavy
- Lehká a kompaktní konstrukce
- Modulární struktura na bázi TAURUS®
- Softgrip
- Přestavení bez použití nářadí

TAURUS® 1 Speed Rivet Axial eco

Nýtovací nářadí pro zásobníkové nýty v axiální verzi pro speciální případ použití

art. 145 7692

Rozpěrná špička není v rozsahu dodávky

Oblast použití
Nýtovací nářadí je vhodné pro nýtování standardními zásobníky nýtů velikosti 2,4 - 4,8 mm všech materiálů a nýtů z nerez oceli do 4mm.

Další délky na vyžádání

Technické údaje

Nýtovací síla:	2 700 N
Zdvih nářadí:	26 mm
Provozní tlak:	5 - 7 bar
Hadicová přípojka:	6 mm Ø (1/4")
Hmotnost:	3 kg

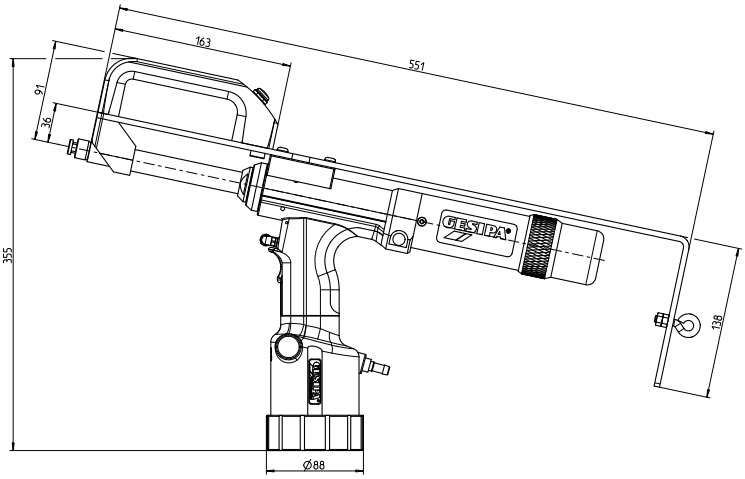

Údaje v mm

Vybavení
1 láhev hydraulického oleje 100 ml
1 doplňovací nádoba na olej
1 lis na olej
Návod k obsluze se seznamem náhradních dílů

Výhody
- Ideální pro instalaci do montážních stolů, zařízení nebo částečně automatizovaných pracovišť
- Velmi praktické ke zpracování nýtů ze standardních zásobníků na místech vyžadujících vertikální proces nýtování
- Možnost zavěšení na balancér
- Rychlý proces nýtování, krátké doby taktu
- Bezpečná práce díky jednorázovému trnu a doplňkovému automatickému odpojení
- Ergonomická manipulace pro práci bez únavy
- Lehká a kompaktní konstrukce
- Modulární struktura na bázi TAURUS®
- Softgrip
- Přestavení bez použití nářadí

TAURUS® 2 Speed Rivet Axial eco

Nýtovací nářadí pro zásobníkové nýty v axiální verzi pro speciální případ použití

art. 145 0931

Oblast použití
Nýtovací nářadí je vhodné pro nýtování standardními zásobníky nýtů velikosti 2,4 - 6 mm všech materiálů.

Další délky na vyžádání.

Rozpěrná špička
není v rozsahu dodávky

Technické údaje

Nýtovací síla:	5 400 N
Zdvih nářadí:	30 mm
Provozní tlak:	5-7 bar
Hadicová přípojka:	6 mm Ø (1/4")
Hmotnost:	3,3 kg

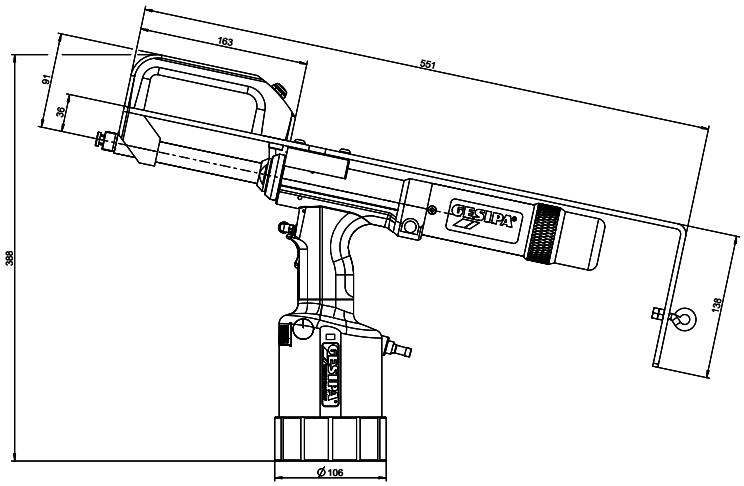

Údaje v mm

Vybavení
1 láhev hydraulického oleje 100 ml
1 doplňovací nádoba na olej
1 lis na olej
Návod k obsluze se seznamem náhradních dílů

Výhody
- Ideální pro instalaci do montážních stolů, zařízení nebo částečně automatizovaných pracovišť
- Velmi praktické ke zpracování nýtů ze standardních zásobníků na místech vyžadujících vertikální proces nýtování
- Možnost zavěšení na balancér
- Rychlý proces nýtování, krátké doby taktu
- Bezpečná práce díky jednorázovému trnu a doplňkovému automatickému odpojení
- Ergonomická manipulace pro práci bez únavy
- Lehká a kompaktní konstrukce
- Modulární struktura na bázi TAURUS®
- Softgrip
- Přestavení bez použití nářadí

Příslušenství – technologie zásobníkového nýtování

Rozpěrná špička bez otvíracího mechanizmu

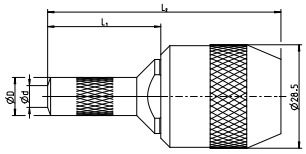

Údaje v mm

	Ø nýtu (mm)	Art.	Ø d (mm)	Ø D (mm)	L1 (mm)	L2 (mm)
Standard	3,2	145 7753	6	10,5	31	64
	4,0	145 7754	7,5	12		
	4,8	145 7755	9	14		
Prodloužené	3,2	145 7756	6	10,5	57	90
	4,0	145 7757	7,5	12		
	4,8	145 7758	9	14		

- Standardní rozpěrné špičky jsou vhodné pro použití k nýtování ve snadno přístupných místech.
- Standardní špičaté rozpěrné špičky se používají u nýtů se zápustnou hlavou.

Rozpěrná špička s otvíracím mechanizmem

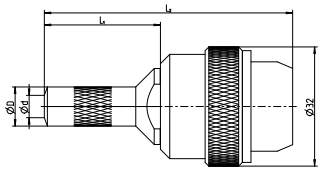

Údaje v mm

	Ø nýtu (mm)	Art.	Ø d (mm)	Ø D (mm)	L1 (mm)	L2 (mm)
Standard	3,2	145 0906	6	10,5	31	67
	4,0	145 0907	7,5	12		
	4,8	145 0908	9	14		
Prodloužené	3,2	145 0909	6	10,5	57	92
	4,0	145 0910	7,5	12		
	4,8	145 0911	9	14		

- Rozpěrná špička s otvíracím mechanizmem usnadňuje otvírání špičky, takže se zásobníky nýtů mohou pohodlněji a rychleji vyměňovat.

Pružina nýtovacího trnu

	Ø nýtu (mm)	Art.
Standard	3,2	145 7759
	4,0	145 7761
	4,8	145 7763
Prodloužené	3,2	145 7760
	4,0	145 7762
	4,8	145 7764

- Standardní pružina nýtovacího trnu je určena pro použití se standardní a standardní špičatou rozpěrnou špičkou pro varianty s otvíracím mechanizmem nebo bez něj.
- Prodloužená pružina nýtovacího trnu je určena pro použití s prodlouženou a prodlouženou zahnutou rozpěrnou špičkou pro varianty s otvíracím mechanizmem nebo bez něj.

Montážní stůl GESIPA®

Nový montážní stůl GESIPA® je optimální pro všechna nářadí TAURUS® a je zárukou přesné manipulace, jakož i pracoviště, které je perfektně přizpůsobené potřebám zákazníků a řemeslníků

Montážní stůl GESIPA® se individuálně přizpůsobuje potřebám zákazníků a je ergonomicky přizpůsobitelný (např. výškové nastavení). Ať už potřebujete stůl, uchycení obráběného předmětu, zásobování stlačeným vzduchem, elektriku nebo nýtovací nářadí, vše potřebné poskytneme z jednoho zdroje, na vyžádání i s monitorováním procesu.

Optimalizovaný úchyt obráběného předmětu umožňuje jednoduchou a časově úspornou adaptaci na různé výrobky a nýtovací nářadí.

Montážní stůl GESIPA® se vyrábí z kvalitních materiálů a komponentů. Samozřejmě existuje i možnost převzetí systémových komponentů, které už doma používáte.

Výhody

- ergonomické provádění prací
- individuálně přizpůsobitelné
- integrace i stávajícího pracovního nářadí
- jednoduchá a časově úsporná adaptace na jiné výrobky z vašeho portfolia výrobků
- možnost monitorování nýtovacího procesu

Další informace o možnosti individuálního přizpůsobení montážního stolu obdržíte na vyžádání. Kontaktní partner: Uwe Herth, Head of BU Equipment Manufacturer, **uwe.herth@gesipa.com**

Individuální pracoviště

Zvláštnosti

Signalizace provozních stavů
Signalizační světlo s různými barvami, umístěné na zařízení, hlásí stav procesu.

Počítací zařízení
Počítací zařízení se používá k registraci, příp. počítání odtržených zbytkových trnů.

Nýtovací nářadí GESIPA®
Nýtovací nářadí je zcela integrovatelné do montážního stolu.

Individuální úchyt obráběného předmětu
Optimalizovaný úchyt obráběného předmětu umožňuje jednoduchou a časově úspornou adaptaci na různé výrobky a nýtovací nářadí.

Nožní spoušť
Nožní spoušť umožňuje používat obě ruce při spojení jednotlivých dílů a fixaci nýtovaných komponentů.

PH 1

Pneumaticko-hydraulické nýtovací nářadí na trhací nýty

art. 145 6766

Oblast použití
Trhací nýty do Ø 4 mm
všech materiálů. **Nevhodné** k
nýtování **trhacích nýtů CAP®z nerez oceli.**

Technické údaje

Hmotnost:	1,2 kg
Provozní tlak:	5 - 7 bar
Hadicová přípojka:	6 mm Ø (1/4")
Spotřeba vzduchu:	0,8-1,2 l na nýt (0,2 l stl. vzduch)
Nýtovací síla:	5 200 N při 5 bar
Zdvih nářadí:	15 mm

Vybavení
Špičky: 16/18, 16/24, 16/27 a 16/29
1 pár čelistí, 1 záchytná nádoba,
1 montážní klíč MSU a MSZ,
Návod na údržbu se seznamem náhradních dílů

Čelisti (2dílné) pro PH 1

art. 143 4071

Konstrukční charakteristika
- hydraulická hlava z hliníku s povrchem válce odolným proti opotřebení
- pneumatický válec z hliníkové tlakové litiny
- píst z tvrzené a tvrdochromované oceli činí nářadí odolné proti opotřebení a způsobuje jeho lehký chod
- kompaktní těsnění odolné proti opotřebení s velkým stírací účinkem pro dlouhou životnost
- rychloodvzdušňovací ventil pro rychlý odvod a rychlý sled pracovních úkolů
- nehlučné spínání pneumatiky
- jednoduchá, bezporuchová konstrukce ventilu
- hydraulická hlava přestavitelná o 360°
- výhodně umístěné těžiště a konstrukce úchytu pro nenamáhavou manipulaci

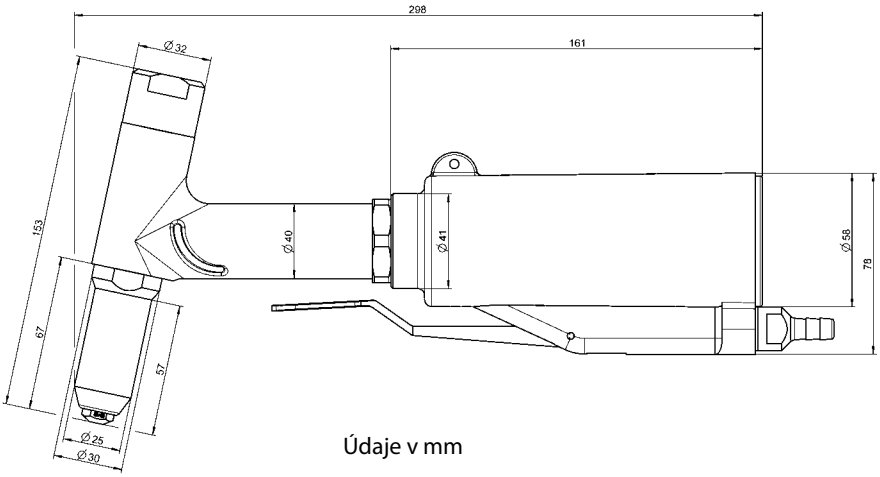

Údaje v mm

PH 2

Pneumaticko-hydraulické nýtovací nářadí na trhací nýty

art. 145 6771

Oblast použití
Trhací nýty Ø od 3 do 5 mm
všech materiálů a trhací nýty s Ø 2,4mm
s malou vložkou čelisti (strana 159). **Nevhodné**
k nýtování **trhacích nýtů CAP® z nerez oceli**

Technické údaje

Hmotnost:	1,3 kg
Provozní tlak:	5 - 7 bar
Hadicová přípojka:	6 mm Ø (1/4")
Spotřeba vzduchu:	1,2-1,8 l na nýt (0,3 l stl. vzduch)
Nýtovací síla:	7 375 N při 5 bar
Zdvih nářadí:	15 mm

Vybavení
Špičky: 16/24, 16/27, 16/29, 16/32 a 16/36
1 sada čelistí, 1 záchytná nádoba,
1 montážní klíč MSU a MSZ,
návod na údržbu se seznamem náhradních dílů

Konstrukční charakteristika
- hydraulická hlava z hliníku s povrchem válce odolným proti opotřebení
- pneumatický válec z hliníkové tlakové litiny
- píst z tvrzené tvrdochromované oceli – lehký chod a odolný proti opotřebení
- kompaktní těsnění odolné proti opotřebení s velkým stíracím účinkem pro dlouhou životnost
- rychloodvzdušňovací ventil pro rychlý odvod a rychlý sled pracovních úkolů
- nehlučné spínání pneumatiky
- jednoduchá, bezporuchová konstrukce ventilu
- hydraulická hlava přestavitelná o 360°
- výhodně umístěné těžiště a konstrukce úchytu pro nenamáhavou manipulaci

Čelisti (3dílné)
pro PH 2 a PH 2000

art. 143 4103

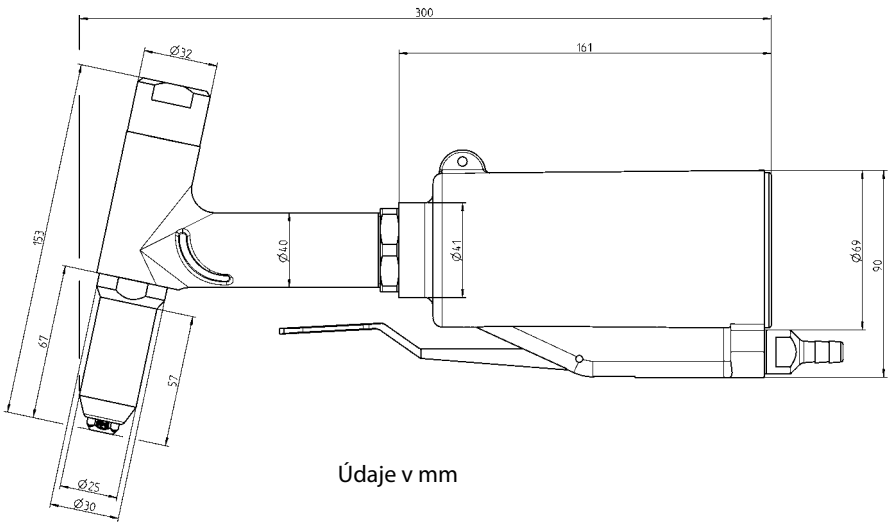

Údaje v mm

PH 2000

Pneumaticko-hydraulické nýtovací nářadí na trhací nýty

art. 145 6724

Oblast použití
Trhací nýty Ø od 5,0 mm všech materiálů a trhací nýty s Ø 2,4 mm s malou vložkou čelisti (strana 159)

Technické údaje

Hmotnost:	2,1 kg
Provozní tlak:	6 bar
Hadicová přípojka:	6 mm Ø (1/4")
Spotřeba vzduchu:	2,8-3,6 l na nýt (0,6 l stl. vzduch)
Nýtovací síla:	10 000 N při 5 bar
Zdvih nářadí:	22 mm

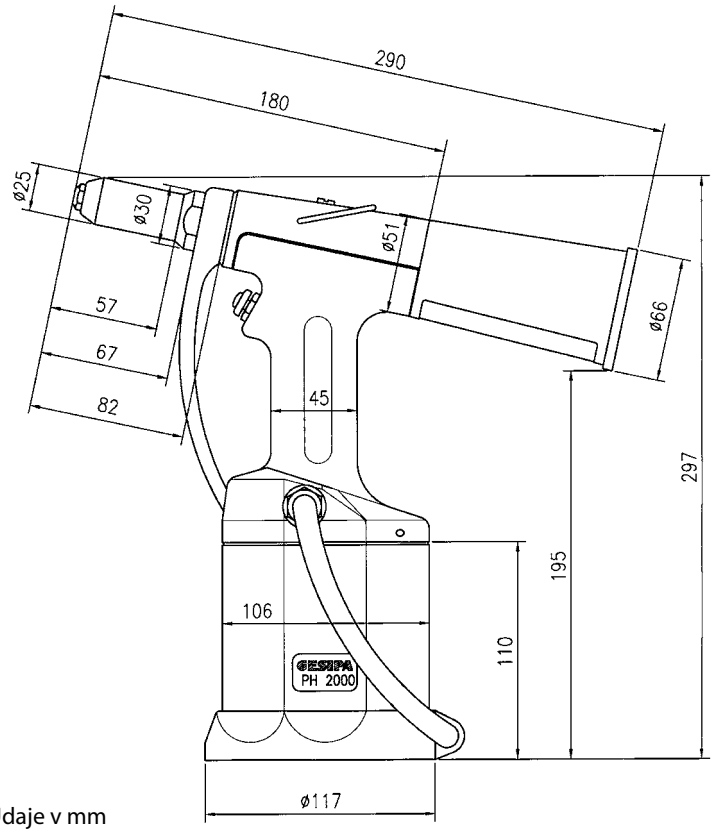

Údaje v mm

Vybavení
Špičky: 16/24, 16/27, 16/29, 16/32, 16/36, 16/40 a 16/45
1 x čelisti, 1 víčko zásobníku (č. 896)
1 montážní klíč MSU
1 šroubovák pro šrouby s kulatou hlavou SW 2,5
1 doplňovací láhev s hydraulickým olejem
Návod na údržbu se seznamem náhradních dílů

Pneumaticko-hydraulické nýtovací nářadí na trhací nýty

Konstrukční charakteristika

- Patentovaný systém odstraňování zbytkových trnů s možností nasávání trhacího nýtu je integrovanou součástí nářadí. Není nutné žádné další dovybavení
- Stlačený vzduch použitý pro proces nýtování se nakonec použije k automatickému vyhození nýtovacího trnu - hospodárné řešení.
- Vysoké nýtovací síly při nízké hmotnosti
- Univerzální použití při vysokém komfortu obsluhování
- Velký zdvih nářadí (22 mm) – zaručuje nýtování bez nutnosti další manipulace a prodlužuje intervaly doplňování oleje
- Pneumatický zpětný pohyb pístu - rychlý sled prací

PH 2000-BT pouze pro BULB-TITE®

Pneumaticko-hydraulické nýtovací nářadí na trhací nýty

art.145 6729

Oblast použití
Trhací nýty BULB-TITE®-B všech materiálů s Ø do 7,7 mm

Technické údaje

Hmotnost:	1,9 kg
Provozní tlak:	6 bar
Hadicová přípojka:	Ø 6 mm (1/4")
Spotřeba vzduchu:	2,8-3,6 l na nýt (0,6 l stl. vzduch)
Nýtovací síla:	10 000 N při 5 bar
Zdvih nářadí:	22 mm

Vybavení
Špičky: 16/26 BT, 16/32 BT, 16/42 BT a 16/48 BT
1 trubka trysky č. 8080 a (vestavěno)
1 trubka trysky č. 8080 b (přiloženo)
1 montážní klíč MSU
1 šroubovák pro šrouby s kulatou hlavou SW 2,5
1 doplňovací láhev s hydraulickým olejem
1 víčko zásobníku (č. 896)
Návod na údržbu se seznamem náhradních dílů

Čelisti (3dílné) pro PH 2000-BT

art. 143 4173

Univerzální špička
Univerzální špička nahrazuje pět různých velikostí špiček.

Do ocelového pouzdra je integrovaná otočná hvězdice, díky které lze nastavit velikost špičky jednoduše a rychle bez nářadí

Podrobné informace o univerzálních špičkách naleznete na straně 159.

Artiklová čísla pro špičky
Údaje o přiřazení špiček platí pro trhací nýty DIN a GESIPA®.

Název	Art.
10/18	143 4055
10/24	143 4061
16/18	143 4285
16/24	143 4288
16/27	143 4289
16/29	143 4290
16/32	143 4291
16/36	143 4292
16/40	143 4293
16/45	143 4300

Název	Art.
16/30K	143 4130
16/35K	143 4131
16/40K	143 4132
16/31MG	143 4380
16/41MG	143 4381
16/26BT	143 4301
16/32BT	143 4302
16/42BT	143 4303
16/48BT	143 4304

PH2-VK

Pneumaticko-hydraulické nýtovací nářadí na trhací nýty

art. 145 6774

VK: Zkrácené provedení hlavy pistole pro obtížně přístupná místa nýtování

Oblast použití
Trhací nýty do Ø 4 mm hliník, ocel a měď

Technické údaje

Hmotnost:	1,3 kg
Provozní tlak:	5 - 7 bar
Hadicová přípojka:	6 mm Ø (1/4")
Spotřeba vzduchu:	1,2-1,8 l za nýt (0,3 l stl. vzduch)
Nýtovací síla:	5 200 N při 5 bar
Zdvih nářadí:	14 mm

Vybavení
Špičky: 10/18, 10/24 a 10/27
1 záchytná nádoba, 1 montážní klíče MSU a MSZ, návod na údržbu se seznamem náhradních dílů

art.143 4071

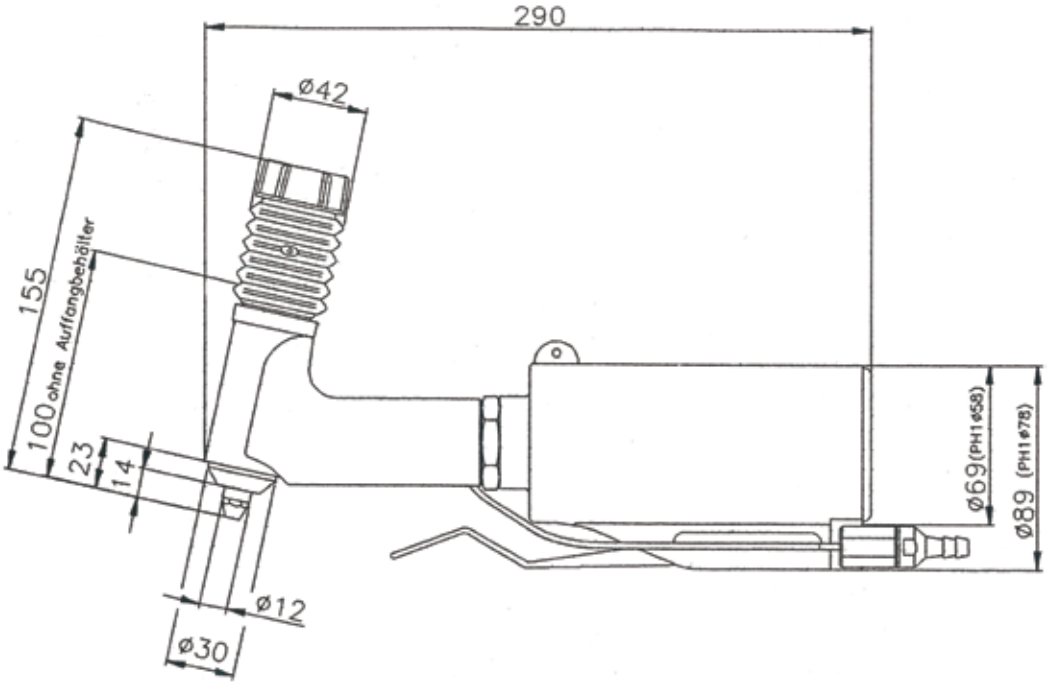

Údaje v mm

PH Axial

Pneumaticko-hydraulické nýtovací nářadí na trhací nýty

art.145 8063

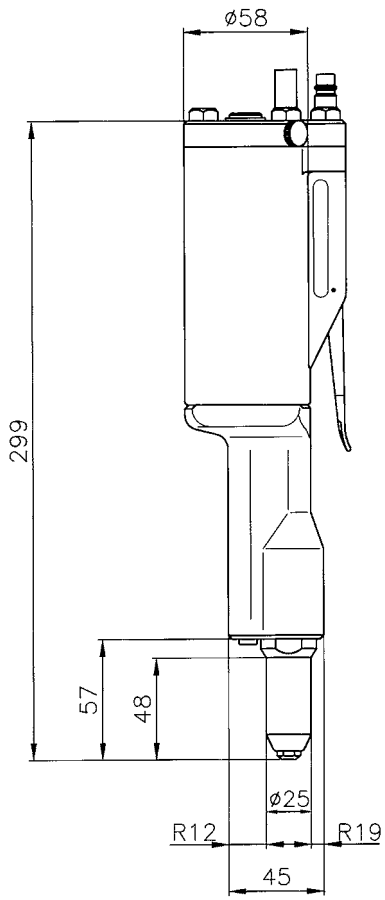

Údaje v mm

Oblast použití
Trhací nýty Ø od 4 do 5 mm Ø ocel, jakož i Ø od 2,4 do 3,2 mm Ø s malou vložkou čelisti (strana 153).

Technické údaje

Hmotnost:	1,8 kg
Provozní tlak:	5 - 7 bar
Hadicová přípojka:	6 mm Ø (1/4")
Spotřeba vzduchu:	1,2-1,8 l za nýt (0,3 l stl. vzduch)
Nýtovací síla:	7 375 N při 5 bar
Zdvih nářadí:	15 mm

Vybavení
Špičky: 16/24, 16/27, 16/29 a 16/32
tlakové pouzdro s redukční trubkou – díl č. 125 – pro Ø 4 mm trhacího nýtu z hliníku a mědí
Odváděcí hadice s přípojnou přírubou pro utržené nýtovací trny
Návod na údržbu se seznamem náhradních dílů

Čelisti (3dílné) pro PH Axial

art.143 4103

Konstrukční charakteristika

- Pneumatický válec a hydraulická hlava s úchopovým mechanismem seřazené axiálně za sebou: jednoduchá a komfortní manipulace při vertikálním použití (např. stolní montážní pracoviště)
- Integrovaný systém nasávání trhacích nýtů a vyhazování nýtovacích trnů: není nutné žádné dovybavení, bezpečné odvádění odtržených nýtovacích trnů hadicí do centrální sběrné nádoby
- Hydraulická hlava z hliníku s povrchem válce odolným proti opotřebení
- Pneumatický válec z hliníkové tlakové litiny
- Pracovní píst z tvrzené a tvrdochromované oceli - lehký chod nářadí a odolnost proti opotřebení
- Kompaktní těsnění odolné proti opotřebení s velkým stíracím účinkem; vysoká životnost
- Rychloodvzdušňovací systém: rychlý chod zpět; rychlý sled prací
- Nehlučné spínání pneumatiky
- Jednoduchá, bezporuchová konstrukce ventilu

Příslušenství - pneumaticko-hydraulické nýtovací nářadí pro trhací nýty

Přiřazení špiček nářadí PH. Údaje o přiřazení špiček platí pro trhací nýty DIN a GESIPA®.

Ø nýtu	Materiál nýtu	PH 1	PH 2	PH 2-VK	PH-Axial	PH 2000	PH 2000-BT
2,4	hliník	16/18	10/18*	10/18	10/18*	10/18*	—
3,2	CAP-hliník, CAP-měď	16/18	10/18*	10/18	10/18*	10/18*	—
3 a 3,2	hliník, měď, ocel, nerez ocel, Stinox, hliník, PG-hliník, PG-ocel	16/24	10/24*	10/24	10/24*	10/24*	—
4	hliník, měď, CAP-hliník, CAP-měď	16/24	16/24	10/24	16/24	16/24	—
4	PG-hliník, ocel, hliník	16/27	16/27	10/27	16/27	16/27	—
4	nerez ocel, Stinox, PG-ocel	16/29	16/29	—	16/29	16/29	—
4,8 a 5	hliník, CAP-hliník, CAP-měď, PG-hliník	—	16/29	—	16/29	16/29	—
4,8 a 5	ocel, hliník	—	16/32	—	16/32	16/32	—
4,8 a 5	nerez ocel, Stinox, PG-ocel	—	16/36	—	—	16/36	—
6	hliník	—	—	—	—	16/36	—
6	ocel	—	—	—	—	16/40	—
6,4	hliník, PG-hliník	—	—	—	—	16/40	—
6,4	hliník, ocel	—	—	—	—	16/45	—
4	plast	—	—	—	—	16/30K	—
5	plast	—	—	—	—	16/35K	—
6	plast	—	—	—	—	16/40K	—
4,8	všechny **MEGA GRIP**®	—	—	—	—	16/31MG	—
6,4	všechny **MEGA GRIP**®	—	—	—	—	16/41MG**	—
4	všechny **BULB-TITE**®	—	—	—	—	—	16/26BT
5,2	všechny **BULB-TITE**®	—	—	—	—	—	16/32BT
6,3	všechny **BULB-TITE**®	—	—	—	—	—	16/42BT
7,7	všechny **BULB-TITE**®	—	—	—	—	—	16/48BT

* Nutná malá vložka čelisti (viz strana 159)
** Nutná přestavovací sada (art. **145 6762**)

Speciální příslušenství pro nýtovací nářadí na trhací nýty

Průsvitná záchytná nádoba na zbytkové trny pro sérii TAURUS®- a Bird Pro

Příklad TAURUS® 2 s malou průsvitnou záchytnou nádobou a PowerBird Pro® Gold Edition s průsvitnou záchytnou nádobou

Nádoba na zachytávání zbytkových trnů série TAURUS® a Bird Pro je nyní k dostání i v průsvitné variantě.

Díky průsvitné variantě záchytné nádoby lze stále kontrolovat množství naplnění zbytkovými trny.

Průsvitná záchytná nádoba je pro nářadí TAURUS® v malé variantě (TAURUS® 1-2) a velké variantě (TAURUS® 3-4). Pro sérii Bird Pro je jedna varianta

VAS

Zařízení na odsávání nýtovacích trnů pro PH1 a PH2

art. 145 7579

Toto zařízení po provedení nýtového spoje odsává odtržený nýtovací trn a samočinně jej opřepraví do záchytné nádoby. Další výhoda spočívá v tom, že nýt, zavedený do vyústění, zůstává zachován i při držení hlavy pistole v mechanismu sklíčidla ve svislé poloze. Vakuové odsávací zařízení je možné dodat jako kompletní konstrukční sadu a je možné jej namontovat i dodatečně na stávající nýtovací pistole pro trhací nýty GESIPA®.

Technické údaje

Hmotnost konstrukční sady:	430 g
Provozní tlak:	4-6 bar

Vybavení

1 víčko zásobníku (díl č. 896)
1 montážní klíč MSU
Návod na údržbu se seznamem náhradních dílů

Speciální příslušenství pro nýtovací nářadí na trhací nýty

Malá vložka čelisti pro PH1, PH2, PH 2000 a PH-Axial

S redukovaným průměrem ocelového pouzdra 18 mm a 2dílnými čelistmi

Oblast použití
do Ø 4 mm nerez ocel a Ø 5 mm hliník

Vybavení
Standard: Špička 10/24 (volitelně i se špičkou 10/18,10/27, 10/29, 10/32)

PH 1 a PH 2
art. 145 6783

PH 2000
art. 143 4234

PH Axial
art. 145 8075

Univerzální špička pro nářadí na trhací nýty HN 2, PH1, PH2, PH2000 a AccuBird®

Univerzální špička nahrazuje pět různých velikostí špiček. Do ocelového pouzdra je integrovaná otočná hvězdice, díky které lze nastavit velikost špičky jednoduše a rychle bez nářadí.

Oblast použití
Trhací nýty od Ø 2,4 do 5 mm z hliníku, mědi a oceli, jakož i do Ø 4 mm z nerez oceli.

Pro HN 2, PH 1, PH 2, PH 2-KA a PH 2000
Univerzální špička — 16
Art. 145 6776

Pro AccuBird®
Univerzální špička — 17
Art. 143 4960

Manipulace
Na nýtovacím přístroji spusťte průběh tahu a spínač držte stlačený. Pak posuňte stavěcí kroužek dozadu až na doraz (1). Otáčením otočné hvězdice nastavte požadovaný průměr nýtovacího trnu. Pusťte spínač nýtovacího nářadí, otočná hvězdice se pomocí předem činného uchopového mechanismu automaticky zablokuje (2).

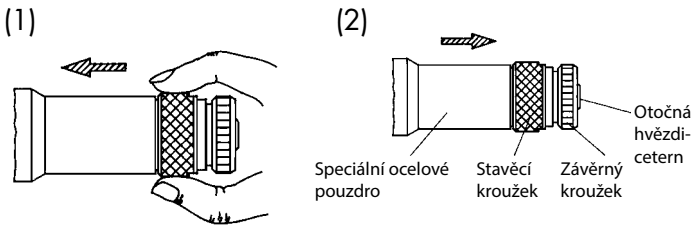

Univerzální špička obsahuje: speciální ocelové pouzdro, stavěcí kroužek, otočná hvězdice a uzavírací kroužek.

Speciální příslušenství pro nýtovací nářadí na trhací nýty

Jednodílné prodlužovací jednotky

Nahrazují ocelové pouzdro, jsou velmi tenké, a proto obzvláště vhodné pro úzká, těžko přístupná místa.

Celková délka = ocelové pouzdro + standardní špička.

Nářadí	+35 mm	+85 mm	+135 mm	+185 mm
TAURUS® 1*	146 4345	146 4346	146 4347	-
TAURUS® 2*	145 8042	146 4350	146 4351	146 4352
TAURUS® 3 ve 4	145 7932	145 7933	145 7937	-

Nářadí	50 mm	100 mm
TAURUS® 1 s kontrolou přítlaku	145 0880	145 7727
TAURUS® 2 s kontrolou přítlaku	145 7857	145 7858
TAURUS® 3 a 4 s kontrolou přítlaku	145 7959	145 7960

*Platí pro přístroje od měsíce výroby říjen 2015
Starší modely viz strana 285

Nářadí	50 mm	100 mm	150 mm
AccuBird®	145 7273	145 7274	145 0622
PowerBird®	145 7214	145 7215	146 4038
PowerBird® Gold Edition	145 7214	145 7215	146 4038
PowerBird® s kontrolou přítlaku	145 7222	145 7224	-

Nářadí	+35 mm	+85 mm	+135 mm
AccuBird® Pro	145 0860	145 0861	145 0862
PowerBird® Pro	145 7650	145 7651	145 0823
PowerBird® Pro Gold Edition	145 7650	145 7651	145 0823
TAURUS® 3 a 4	145 7932	145 7933	145 7937

Nářadí	+50 mm	+100 mm
PowerBird® Pro Gold Edition s kontrolou přítlaku	145 0821	145 0822

Celková délka ocelového pouzdra je u

Akumulátorového nářadí
pro 50 mm vždy 117 mm
pro 100 mm vždy 167 mm
pro 150 mm vždy 217 mm

Akumulátorového nářadí (pro)
pro 35 mm vždy 106 mm
pro 85 mm vždy 156 mm
pro 135 mm vždy 206 mm

Nářadí TAURUS®
TAURUS® 1 pro 35, 85 mm a 135 mm vždy 106, 156 mm, příp. 206 mm
TAURUS® 2 pro 35 mm, 85 mm, 135 mm a 185 mm vždy 106 mm, 156 mm, 206 mm, příp. 256 mm
TAURUS® 3 a 4 pro 35 mm, 85 mm a 135 mm vždy 106 mm, 156 mm, příp. 206 mm

Speciální příslušenství pro nýtovací nářadí na trhací nýty

Vícedílné prodlužovací jednotky

Pro nýtování na nízko položených místech. Našroubují se mezi nářadí a stávající ocelové pouzdro.

Celková délka = ocelové pouzdro + standardní špička.

Nářadí	100 mm
PH 1 a PH2	145 6779
PH 2000	145 6765
AccuBird®	145 7318
PowerBird®	145 7229
PowerBird® Gold Edition	145 7273
AccuBird® Pro	145 0859
PowerBird® Pro	145 0820
PowerBird® Pro Gold Edition	145 0820
TAURUS® 1	145 7743
TAURUS® 2	145 7848
TAURUS® 3 a 4	145 7947

Nářadí PH
Celková délka ocelového pouzdra včetně prodlužovací jednotky je 117 mm při 50 mm

Akumulátorového nářadí
Variabilní prodloužení ocelového pouzdra lze provést v krocích 100 mm. Celková délka ocelového pouzdra včetně prodlužovací jednotky je 167 mm při 100 mm

Akumulátorového nářadí (pro)
Variabilní prodloužení ocelového pouzdra lze provést v krocích 100 mm. Celková délka ocelového pouzdra včetně prodlužovací jednotky je 171mm při 100 mm

Nářadí TAURUS®
Celková délka ocelového pouzdra včetně prodlužovací jednotky.
U TAURUS® 1-4 je možné variabilní prodloužení ocelového pouzdra v krocích 100 mm.

Úhlová/paralelní hlava pro PH1 a PH2

Pro nýtování na obtížně přístupných místech a v rozích

Úhlová hlava pro PH1 s 2dílnou čelistí
art. 145 6611

Úhlová hlava pro PH2 s 3dílnou čelistí
art. 145 6612

Speciální příslušenství pro nýtovací nářadí na trhací nýty

Speciální délky špiček pro nýtovací nářadí na trhací nýty NTS, NTS-K, NTX, NTX-F, Flipper, SN 1, PH 1-VK, PH 2-VK a PH 1-L

Ø nýtu	Materiál nýtu	Ø d	Ø D	Název	15 mm	20 mm	25 mm
3 a 3,2	hliník, měď, ocel, nerez ocel, Stinox, hliník/hliník, PG-hliník, PG-ocel	2,4	6,5	**10/24 SL...**	-	145 6630	145 6632
4	hliník, měď	2,4	6,5	**10/24 SL...**	-	145 6630	145 6632
4	ocel, CAP-hliník, CAP-měď, hliník/hliník, PG-hliník	2,7	7,0	**10/27 SL...**	145 6634	145 6635	-
4	nerez ocel, Stinox, PG-ocel	2,9	8,0	**10/29 SL...**	145 6638	-	-
4,8	CAP-hliník, CAP-měď	2,9	8,0	**10/29 SL...**	145 6638	-	-
4,8 a 5	hliník, PG-hliník	3,2	8,0	**10/32 SL...**	145 6641	-	-

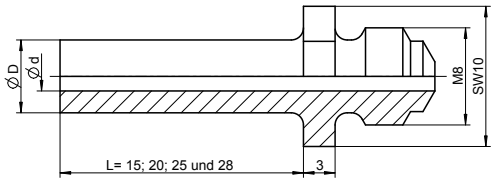

SN 2, HN 2, PH 1, PH 2, PH 2-KA, PH-Axial a PH 2000

Ø nýtu	Materiál nýtu	Ø d	Ø D	Název	15 mm	20 mm	25 mm	28 mm
3 a 3,2	hliník, měď, ocel, nerez ocel, Stinox, hliník/hliník, PG-hliník, PG-ocel	2,4	6,0	**16/24 SL...**	145 6812	145 6813	145 6814	145 6815
4	hliník, měď	2,4	6,0	**16/24 SL...**	145 6812	145 6813	145 6814	145 6815
4	ocel, PG-hliník	2,7	8,0	**16/27 SL...**	145 6816	145 6817	145 6818	145 6819
4	nerez ocel, Stinox, PG-ocel	3,0	8,0	**16/29 SL...**	145 6820	145 6821	145 6822	145 6823
4,8 a 5	hliník, PG-hliník	3,0	8,0	**16/29 SL...**	145 6820	145 6821	145 6822	145 6823
4,8 a 5	ocel	3,35	8,0	**16/32 SL...**	145 6824	145 6825	145 6826	145 6827
4,8 a 5	nerez ocel, Stinox, PG-ocel	3,6	10,0	**16/36 SL...**	145 6828	-	-	-
6	hliník	3,6	10,0	**16/36 SL...**	145 6828	-	-	-
6,4	hliník, PG-hliník	4,0	10,0	**16/40 SL...**	145 6807	-	-	-
6,4	ocel, hliník/hliník	4,5	10,0	**16/45 SL...**	145 6805	145 6806	-	-

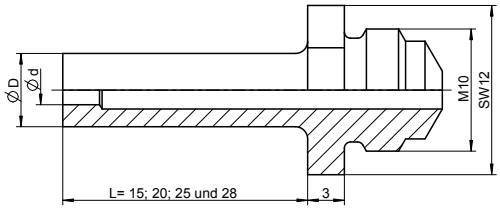

Speciální příslušenství pro nýtovací nářadí na trhací nýty

AccuBird®, PowerBird® a TAURUS®

Ø nýtu	Materiál nýtu	Ø d	Ø D	Název	15 mm	20 mm	25 mm	28 mm
2,4	hliník	1,8	6,0	**17/18 SL...**	145 7367	145 7368	146 4039	146 4040
3,2	CAP-hliník, CAP-měď	1,8	6,0	**17/18 SL...**	145 7367	145 7368	146 4039	146 4040
3	hliník/měď	2,0	6,0	**17/20 SL...**	145 7314	145 7305	146 4041	145 7369
3	hliník, měď, ocel, nerez ocel, Stinox, hliník/hliník	2,2	6,0	**17/22 SL...**	145 7351	-	145 7349	145 0668
3 a 3,2	hliník, měď, ocel, nerez ocel, Stinox, hliník/hliník, PG-hliník, PG-ocel	2,4	6,0	**17/24 SL...**	145 7370	145 7371	145 7372	145 7373
4	hliník, měď	2,4	6,0	**17/24 SL...**	145 7370	145 7371	145 7372	145 7373
4	ocel, PG-hliník	2,7	8,0	**17/27 SL...**	145 7374	145 7376	145 7377	143 5035
4	nerez ocel, Stinox, PG-ocel	3,0	8,0	**17/29 SL...**	145 7378	145 7379	145 7381	145 7382
4,8 a 5	hliník, PG-hliník	3,0	8,0	**17/29 SL...**	145 7378	145 7379	145 7381	145 7382
4,8 a 5	ocel	3,35	8,0	**17/32 SL...**	145 7383	145 7385	145 7386	145 7388
4,8 a 5	nerez ocel, Stinox, PG-ocel	3,6	10,0	**17/36 SL...**	145 7390	145 7392	145 7393	145 7394
6	hliník/hliník	3,6	10,0	**17/36 SL...**	145 7390	145 7392	145 7393	145 7394
6	ocel	4,0	10,0	**17/40 SL...**	145 7399	145 7400	145 7401	145 7402
6,4	hliník, nerez ocel, PG-hliník, PG-ocel a G-Bulb	4,5	10,0	**17/45 SL...**	145 7265	145 0673	145 7404	145 7398

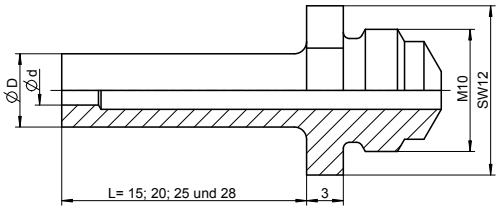

POZOR! TRHACÍ NÝTY JE NUTNÉ OBJEDNAT JAKO SPECIÁLNÍ PROVEDENÍ S PRODLOUŽENÝM TRNEM!

GESIPA® nýtovací automaty pro trhací nýty

GAV 8000 eco
GAV 8000 electronic
GAV HF

- Všechny nýtovací automaty GESIPA® se ideálně hodí pro průmyslové použití ve velkých sériích.
- Přístroje GAV mohou být používány jak řemeslníky, tak roboty nebo v průmyslových zařízeních.
- Nýtovací automaty nabízejí široké spektrum od průměrů trhacích nýtů 2,4 až 8 mm na specifických zařízeních zákazníka.
- Kusový výkon až 40 nýtovacích procesů za minutu je realizovatelný podle druhu zařízení

GESIPA® nýtovací automaty pro trhací nýty

Porovnání GAV 8000 eco a electronic, jakož i GAV HF

Na vyžádání obdržíte podrobné informace pro realizaci ve vašem podniku od našeho oddělení technického prodeje.

	GAV 8000 eco a GAV 8000 electronic	GAV HF
Hmotnost		
Hmotnost	100 kg	270 kg
Objem sběrné nádoby zbytkových nýtovacích trnů	v závislosti na velikosti cca 1 800 až 5 500 kusů (3,5 l)	v závislosti na velikosti cca 1 800 až 5 500 kusů (3,5 l)
Elektrika (přípojka/zásobovač)		
Jmenovité napětí	230 V ~ 50 Hz	230 V ~ 50 Hz
Jmenovitý proud	< 2,5 A	< 8 A
Druh krytí	IP 54	IP 54
Pneumatika (přípojka/zásobovač)		
Tlak v síti	< 10 bar	< 10 bar
Provozní tlak	6 - 7 bar	5,2 bar
Spotřeba vzduchu/nýtování	15 NL	30 NL
Spotřeba vzduchu/odsávání trnu	340 NL / min.	340 NL / min.
Přípojné vedení	½“ (12,5 mm) max. délka 5 m	¾“ (18,75 mm) max. délka 5 m
Hadice pro odvod trnů	vnější Ø 8 mm/ vnitřní Ø 5 mm	vnější Ø 10 mm/ vnitřní Ø 6 mm
Tlakový převodník	pneumaticko-hydraulické	pneumaticko-hydraulické
Nýtovací pistole		
Hmotnost	cca 2,5 kg	cca 7 kg
Nýtovací zdvih	16 - 20 mm	20 mm
Nýtovací síla	11 770 N	25 000 N
Standardní délka balíčku s hadicí	3,75 m (max. 5,0 m)	6 m (max. 25 m)
Pracovní cyklus (teoreticky)	1,25 sek.	2 Sek.

GAV 8000 eco

Plně automatické zařízení pro zpracování trhacích nýtů a základní varianta GAV 8000 electronic bez kontroly nýtovacího procesu

Oblast použití
- od Ø 2,4 mm do 6,4 mm hliník a měď
- do Ø 6 mm ocel
- do Ø 5 mm nerez ocel
- do průměru hlavy 11,4 mm
- délka dříků přes 30 mm
- nýtovací síla až 11 770 N při tlaku vzduchu 6-7 bar

Produktivita a potenciál úspor
- za minutu může být zpracováno až 40 trhacích nýtů
- k obsluze není zapotřebí žádný odborný personál
- možnost bezproblémového začlenění do plně automatických výrobních linek

Popis zařízení
- komfortní obsluha pomocí displeje
- intuitivní vedení menu přes navigační a funkční klávesy
- zobrazení všech funkcí na displeji
- signalizace údržby a jednoduchá diagnostika závad
- přizpůsobení softwaru zákazníkovi
- ideální pro použití, která nevyžadují kontrolu procesu
- odstraňování nýtovacích trnů vakuovým systémem
- kontrola přítlaku alternativně k dodání
- možný autarkní provoz nebo integrace linky
- možnost realizace rozhraní pro externí paměťově programovatelné řízení (SPS) přes GESIPA®-Interface

Poradenství, cena a termín dodání na vyžádání

Upgrade k GAV 8000 electronic lze dodatečně provést za příplatek v závodě Walldorf

GAV 8000 electronic

Plně automatické zařízení pro zpracování trhacích nýtů pro průmyslovou výrobu s integrovanou kontrolou nýtovacího procesu

Oblast použití
- Ø 2,4 mm do 6,4 mm hliník a měď
- do Ø 6 mm ocel
- do Ø 5 mm nerez ocel
- do průměru hlavy 11,4 mm
- délka dříků přes 30 mm
- nýtovací síla až 11 770 N při tlaku vzduchu 6-7 bar

Produktivita a potenciál úspor
- rentabilní od ročního množství cca 500.000 trhacích nýtů (podle německého trhu)
- až 50 % úspora času a nákladů oproti běžnému nýtovacímu nářadí
- velký akční rádius nýtovací pistole díky až 5,0 m dlouhému balíčku s hadicí (standardní délka je 3,75 m)
- k obsluze není zapotřebí žádný odborný personál
- možnost bezproblémového začlenění do plně automatických výrobních linek
- za minutu může být zpracováno až 40 trhacích nýtů

Poradenství, cena a termín dodání na vyžádání

Popis zařízení
- komfortní obsluha pomocí displeje
- intuitivní ovládání menu pomocí navigace a funkčních kláves
- zobrazení všech funkcí na displeji
- signalizace údržby a jednoduchá diagnostika závad
- přizpůsobení softwaru zákazníkovi
- odstraňování nýtovacích trnů vakuovým systémem
- kontrola přítlaku alternativně k dodání
- možný autarkní provoz nebo integrace linky
- možnost realizace rozhraní pro externí paměťově programovatelné řízení (SPS) přes rozhraní GESIPA®-Interface

Varianty pistolí pro GAV 8000 eco

Specifická konfigurace podle typu pracoviště
Pro všechny verze GAV je možné dodat tři různé varianty nýtovacích pistolí pro ideální uspořádání pracoviště.

Pro ruční pracoviště dodáváme pistole v provedeních: pistole pro práci nad hlavou se shora vedenou hadicí nebo standardní pistole s hadicí vedenou odspodu. Obě verze mohou být vybaveny balancérem pro zajištění nenamáhavé práce.

Robotická pistole byla vyvinuta speciálně pro použití v plně automatických výrobních linkách nebo robotických zařízeních. Již z výroby je vybavena příslušnými montážními otvory pro přípojky.

Součástí dodávky je vždy jedna nýtovací pistole. Z výroby lze provést konečnou úpravu podle případu použití.

Standardní pistole

Celková délka: 447 mm (+ SL-nos)

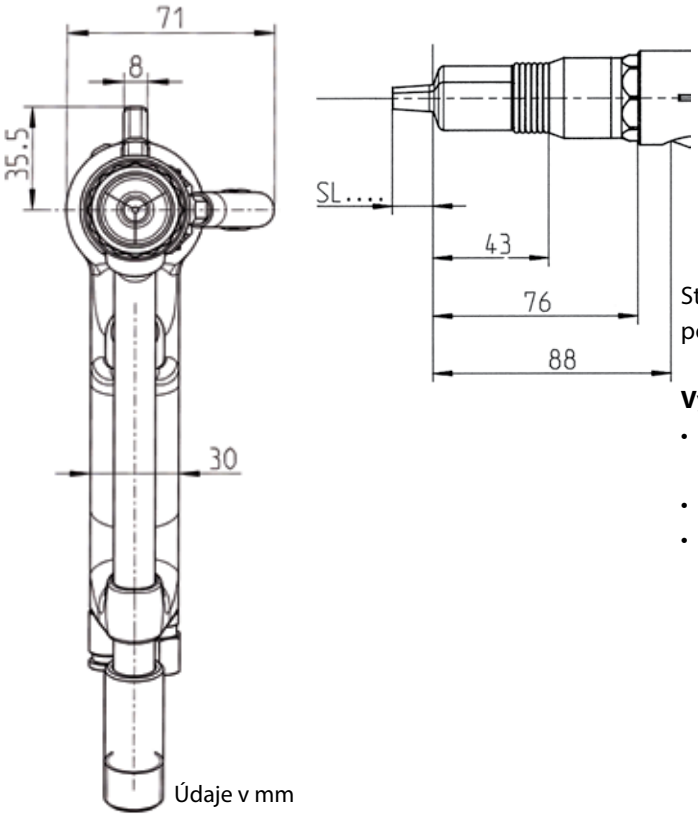

Údaje v mm

Standardní pistole se používá převážně pro manuální, popř. řemeslnické ovládání.

Výhody

- použitelná stejnou měrou jak pro vodorovné, tak svislé nýtování
- cenově výhodná varianta
- na přání může být pro zlepšení ergonomie, zejména při použití ve svislém směru nýtování, vybavena dodatečným držadlem

a GAV 8000 electronic

Pistole pro práci nad hlavou

Celková délka: 447 mm (+ SL-nos)

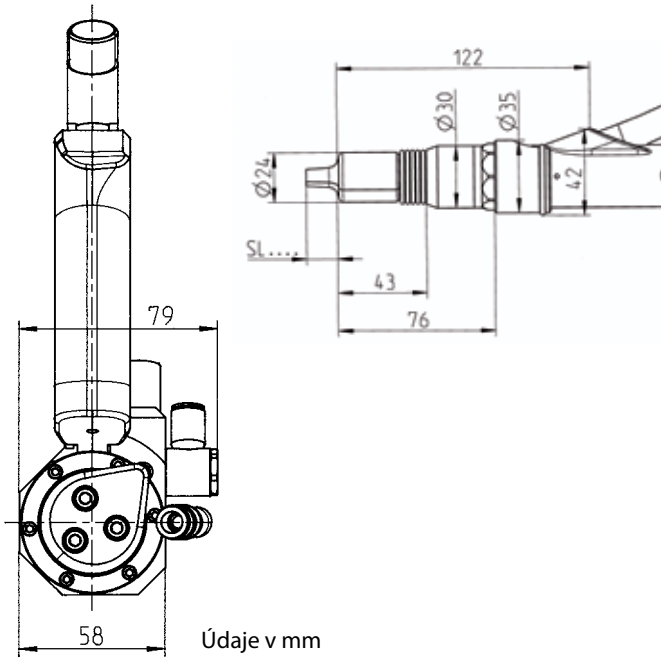

Údaje v mm

Pistole pro práci nad hlavou se používá všude tam, kde by svazek hadic překážel „v oblasti nohou“ řemeslníka nebo tam, kde by mohlo dojít ke styku s citlivými povrchy.

Výhoda

- Možnost dodání s kontrolou přítlaku

Robotická pistole

Celková délka: 441 mm (+ SL-nos)

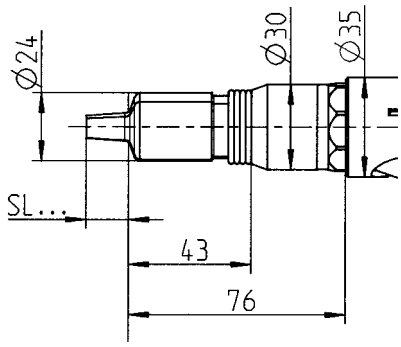

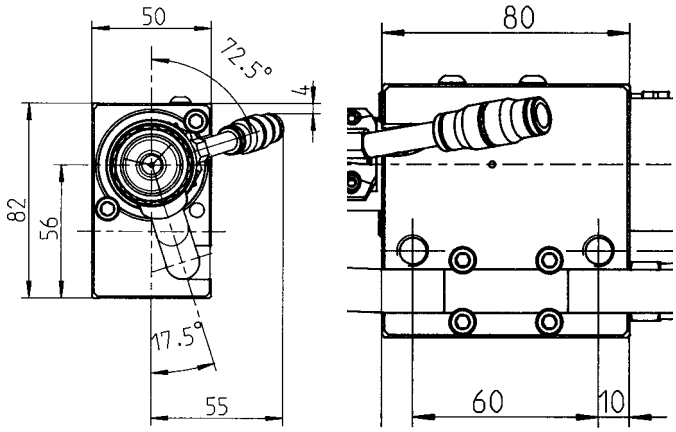

Robotická pistole je koncipována především pro nasazení v plnoautomatických linkách/zařízeních (lineární jednotky/roboty).

Výhody

- ideální pro začlenění do výrobní linky
- na žádost může být vybavena v případě svislého nýtování dodatečnou rukojetí (se spouští) a tím může být používána i ručně

Údaje v mm

Příslušenství pro GAV 8000 obě varianty

Individuální vybavení zařízení pro každý jednotlivý případ použití

Interface k napojení na externí řízení
Nové rozhraní GESIPA®-Interface, vlastní vývoj firmy GESIPA®, se opírá o počítačový systém Embedded, nabízí 24 digitálních vstupů a výstupů pro řízení, možnost připojení k Ethernetu přes zástrčku RJ45 a stavové LED. Možnost připojení převodníku protokolů pro všechny běžné systémy sběrnic a možnosti připojení externích paměťových médií včetně přípojky USB pro rychlý přenos dat, jsou dalšími možnostmi nového rozhraní. Rozhraní GESIPA®-Interface disponuje kromě toho procesní databází pro ukládání nejaktuálnějších 250.000 procesních dat (datum, čas, nýtované místo, procesní křivka, vyhodnocení atd.). Rozhraní je samozřejmě sestupně kompatibilní s předchozími modely.

Interface

art. 145 6927

Elektrická nožní spoušť
Elektrická nožní spoušť nabízí dobré řešení speciálně pro ty případy použití, kdy jsou zapotřebí k fixaci nýtovaných dílů obě ruce.

Speciální délka svazku hadic
Použitím speciálních délek svazků hadic, např. při použití v plně automatických výrobních linkách, je možné zvětšit pracovní dosah. Tyto svazky hadic se dodávají v různých rozměrech od 3,75 m do 5,0 m a jsou uzpůsobeny pro speciální použití.

Vozík GAV
Speciálně pro zařízení GAV zkonstruovaný vozík umožňuje jeho mobilitu a tak také rychlou a jednoduchou změnu pracovního místa a flexibilní pracovní nasazení.

Porovnání GAV 8000 eco a GAV 8000 electronic

Vlastnosti	GAV 8000 eco	GAV 8000 electronic
rozsah možných rozměrů 2,4 mm - 6,4 mm (hliník)	x	x
až 40 zdvihů za minutu	x	x
možnost autarkního provozu zařízení	x	x
možnost SPS-řízení	x	x
inteligentní řízení - vysoká procesní bezpečnost	x	x
nastavení všech provozních parametrů na displeji	x	x
přizpůsobení softwaru požadavkům zákazníka	x	x
signalizace údržby	x	x
kontrola procesu		x
ukládání procesních parametrů do paměti pro až 9 999 různých konstrukčních dílů		x
online přenos procesních dat		x
uložení posledních 1 mil. nýtovacích procesů v zařízení		x

Praktický stavebnicový princip

Praktický stavebnicový systém zaručuje efektivitu a kvalitu

Individuální koncepce pro hospodárnost a flexibilitu
Plnoautomatická zpracovací zařízení trhacích nýtů GESIPA® jsou konstruována tak, že jsou zaměřena na specifické výrobní potřeby jednotlivých zákazníků. Jsou zde zohledněny všechny relevantní faktory, jako je uspořádání pracoviště, druhy výroby, případ použití, zabezpečení bezchybných pracovních procesů, přizpůsobení organizaci průběhu práce včetně procesní dokumentace bezpečnostních konstrukčních prvků.

GAV tak dodáváme s různými variantami pistolí, délkami svazků hadic, speciálním příslušenstvím pro různé rozměry nýtů a požadavky výroby. Z toho vyplývá velká pestrost variant a vysoká hospodárnost těchto zařízení, přizpůsobena požadavkům.

GAV může být integrováno do zařízení nebo použitelné autarkně.. Změní-li se způsob používání, může být zařízení rychle a jednoduše přizpůsobeno novým podmínkám.

GAV – Použití v robotických aplikacích

Průmyslové nasazení při roboticky ovládaném použití
Všechny verze GAV jsou integrovatelné do robotických zařízení. Průmyslové roboty se používají téměř ve všech oblastech výrobního průmyslu. Mohou být naprogramovány pro nejrůznější pohyby a nasazeny tak s nejvyšší efektivitou v kombinaci s nýtovací technikou firmy GESIPA ®.

Díky regulovaným, rychlým a bezpečným průběhům výrobního procesu dosáhnete při použití plnoautomatických přístrojů GAV v kombinaci s víceúčelovým robotem následující výhody:

- **nejvyšší přesnost**
- **vysokou hospodárnost**
- **krátké doby pracovního cyklu**
- **vysokou flexibilitu**

Funkční dokumentace trhacích nýtů a kontrola nýtovacího procesu

Komplexní systém managementu kvality GESIPA® zaručuje preciznost a přesnost od prvního výrobního kroku až po zpracovávaný trhací nýt

Kombinace použití funkční dokumentace trhacích nýtů a využití kontroly nýtovacího procesu zařízení GAV 8000 electronic zaručuje procesně bezpečné spoje.

Kompletní systém managementu kvality se skládá ze tří oblastí:

- rozměrová kontrola
- kontrola funkčnosti
- kontrola nýtovacího procesu

Rozměrová a funkční kontrola se provádí v závodě GESIPA®, kontrola nýtovacího procesu se uskutečňuje během procesu nýtování u zákazníka.

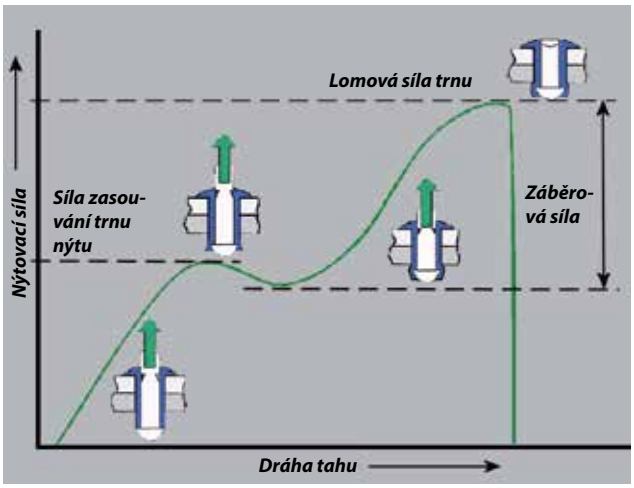

(1)

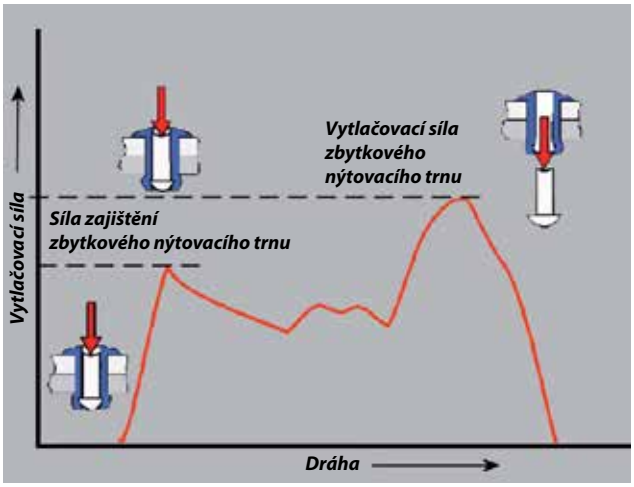

(2)

Funkční dokumentace / nýtovací křivka (1)
Pro každou výrobní sérii specificky používaných trhacích nýtů se v kalibrovaných zkušebních zařízeních měří vedle ostatních parametrů také nýtovací křivka. Výsledky měření z deformace těla dříku, chování při zasouvání, zatížení při odlamování trnu a záběrová síla se porovnávají s požadovanými hodnotami, aby bylo možné zajistit, zda se trhací nýt při své aplikaci deformuje podle daných požadavků a vytváří tak bezpečné spojení.

Funkční dokumentace / vytlačovací tlak trnu (2)
Za pomocí vytlačovací jehly je z umístěného nýtu vytlačen zachycený zbytkový trn. Na průběhu měřené síly lze rozpoznat, zda je zbytkový trn uchycen bez možnosti jeho ztráty a zda nezpůsobuje chrastivé zvuky. Pouze pokud jsou obě tyto hodnoty v mezích tolerance, je daná výrobní šarže schválena.

Monitorovaný proces - bezpečné spojení
Bezpečné použití při průmyslovém zpracování trhacích nýtů vyžaduje stoprocentní kontrolu nýtovacích postupů. Plnoautomatické nýtovací zařízení GAV 8000 electronic v tomto případě umožňuje již od základního systému až po zařízení se skenerem čárových kódů a procesním počítačem splnění uživatelských a ekonomických řešení.

Koncepce integrované kontroly nýtovacího procesu

Procesní kontrolní systém je integrovanou součástí zařízení GAV 8000 electronic.

Nabízí následující výhody:

- optimální zabezpečení procesu díky komplexní koncepci kvality
- procesní kontrolu specifických trhacích nýtů
- možnost autarkního provozu zařízení
- není zapotřebí žádné paměťově programovatelné řízení (SPS) pro provoz zařízení
- odpadá kalibrace systému při výměně zařízení
- nízké instalační náklady
- rozhraní při integraci řízení

Displej zařízení GAV 8000 electronic s vyobrazenou nýtovací křivkou - částí kontroly nýtovacího procesu

Programování a kontrola nýtovacího procesu

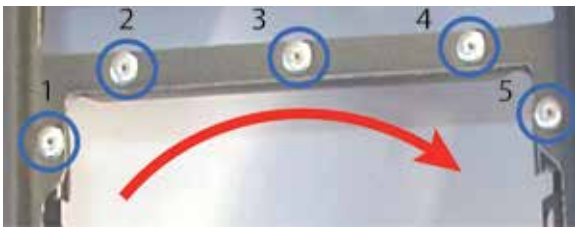

Vyobrazení pořadí nýtování

Krok 1:

Nastavení specifických profilů nýtovacích míst
Podchycení a archivace procesních parametrů kvality pro vytvoření spojení trhacím nýtem s referenčními procesními křivkami podle stanovení vyhodnocovacího okna

Krok 2:

Generování specifického profilu konstrukčního dílu
Sloučení profilů do pořadí nýtovacích postupů jako řídící soubor pro pořadí procesů a vyhodnocení procesů

Krok 3:

Provoz přístroje
Online vyhodnocení a uložení nýtovacích procesních dat s přerušením procesu při rozpoznaných odchylkách.

GAV HF

Plně automatické zařízení pro vysoce pevné trhací nýty

Oblast použití

- rozměry trhacích nýtů od Ø 4,8 mm do 8,0 mm všechny materiály
- délka dříků do 35 mm
- průměr hlavy nýtu do 19 mm
- trn nýtu do Ø 5,5 mm
- nýtovací síla až 25 000 N při 5 barech tlaku vzduchu

Trhací nýt zpracovaný pomocí GAV HF - v porovnání s velikostí nýtu GESIPA®-PolyGrip® a s velikostí mince 1-Euro

Výhody

- čerpací nádoba - ukazatel hladiny náplně
- provozní tlak 5 bar
- zavěšení tlakového převodníku s tlumením vibrací
- vícenásobná kontrola pistole pro nýtování trhacích nýtů pomocí senzorů
- průmyslové ovládání přes barevný 8“ displej
- při použití v plně automatických výrobních zařízeních jsou možné dopravní vzdálenosti až 25m
- komfortní ovládání pomocí displeje
- intuitivní vedení menu přes navigační a funkční klávesy
- zobrazení všech funkcí na displeji
- signalizace údržby a jednoduchá diagnostika závad
- úprava softwaru podle přání zákazníka
- ideální pro použití, která nevyžadují kontrolu procesu
- odstraňování nýtovacích trnů vakuovým systémem
- kontrola přítlaku alternativně k dodání
- možný autarkní provoz nebo integrace linky
- možnost realizace rozhraní pro externí paměťově programovatelné řízení (SPS) přes rozhraní GESIPA®-Interface

Poradenství, cena a termín dodání na vyžádání

Příslušenství pro GAV HF

Příslušenství pro GAV HF umožňuje vhodné vybavení zařízení pro každý případ použití

Elektrická nožní spoušť
Elektrická nožní spoušť nabízí dobré řešení speciálně pro ty případy použití, kdy jsou zapotřebí k fixaci nýtovaných dílů obě ruce.

Kontrola přítlaku s ovládáním oběma rukama
Tento speciální způsob kontroly přítlaku zaručuje manipulačně bezpečné, procesně bezpečné spojení dílů. Při bezpečném používání je často nutné zcela vyloučit manipulace při nýtování.

Vysílací modul GSM
Vysílací modul GSM (GSM = Globyl System for Mobile Communications) vyšle při odchylkách od požadovaného stavu (např. téměř prázdný dopravník) odpovídající telefonické hlášení nebo SMS na mobilní telefon nebo procesní řídicí centrálu. To umožňuje krátké reakční časy.

Elektronický systém klíčů a bezpečnostní spínač
Elektronický systém klíčů a bezpečnostní spínač zaručují bezpečnou přístupovou kontrolu pro nejméně dvě skupiny uživatelů a uzamknou ochranný kryt proti neoprávněnému přístupu ke komponentům pohotovostní jednotky.

Interface k napojení na externí řízení
Nové rozhraní GESIPA®-Interface, vlastní vývoj firmy GESIPA®, se opírá o počítačový systém Embedded, nabízí 24 digitálních vstupů a výstupů pro řízení, možnost připojení k Ethernetu přes zástrčku RJ45 a stavové LED. Možnost připojení převodníku protokolů pro všechny běžné systémy sběrnic a možnosti připojení externích paměťových médií včetně přípojky USB pro rychlý přenos dat, jsou dalšími možnostmi nového rozhraní. Rozhraní GESIPA®-Interface disponuje kromě toho procesní databází pro ukládání nejaktuálnějších 250.000 procesních dat (datum, čas, nýtované místo, procesní křivka, vyhodnocení atd.). Rozhraní je samozřejmě sestupně kompatibilní s předchozími modely.

Elektrická nožní spoušť

Speciální délky svazku hadic
Použitím speciálních délek svazků hadic, např. při použití v plně automatických výrobních linkách, je možné zvětšit pracovní dosah. Tyto svazky hadic se dodávají v různých rozměrech až do cca 25 m a jsou uzpůsobeny pro speciální použití.

Signalizace provozních stavů
Signalizační světlo s červenou, zelenou a bílou barvou, umístěné na zařízení, hlásí provozní stav zařízení. Prázdná nádoba na nýty, případná odchylka od požadovaného provozního stavu atd. jsou okamžitě signalizovány.

Rozhraní GESIPA®-Interface

art. 144 5980

Signální světlo pro signalizaci provozního stavu

GESIPA®nýtovací nářadí pro čepy s uzavíracím kroužkem

Čepy s uzavíracím kroužkem se používají všude tam, kde se kladou vysoké požadavky na trvanlivost a odolnost spojů vůči vibracím. Spoj vyžaduje dvoustrannou přístupnost komponentů čepu s uzavíracím kroužkem. Uzavírací kroužek se během procesu nýtování vytvaruje do uzavíracích drážek, tím se dosáhne extrémně trvanlivého spoje zajištěného proti samočinnému uvolňování.

Nýtovací nářadí pro čepy s uzavíracím kroužkem GESIPA® série TAURUS® a Bird® bylo vyvinuto na stavebnicovém principu a jsou ideálním spojením zkušeností a důsledného zdokonalování ze strany našich zkušených inženýrů. Nýtovací nářadí pro čepy s uzavíracím kroužkem je zárukou vysoce kvalitních nýtovacích procesů a tím i dlouhodobých a trvale pevných spojů. Právě v oblasti kamiónů a přívěsů zajišťuje nářadí GESIPA® bezporuchové a rychlé pracovní procesy.

Spojování pomocí čepů s uzavíracím kroužkem

Vlastní postup nýtování u standardních čepů s uzavíracím kroužkem se podobá postupu práce s trhacími nýty.

1. Čep se umístí z jedné strany a uzavírací nýtovací kroužek z druhé strany.
2. Nasazený montážní nástroj uchopí čep, který se sevře v uzavíracím kroužku.
3. Utažením tažné části čepu se spojované díly stlačí dohromady a uzavírací kroužek se zamáčkne do drážek čepu.
4. Spojování je dokončené, když nýtovací přístroj dosedne na povrch spojovaného dílu a vzrůstajícím tahem dojde k odtržení odlamované části čepu na příslušném místě.

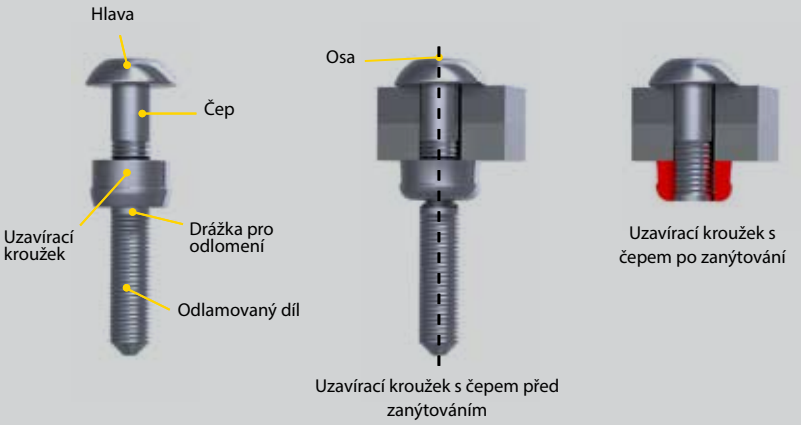

PowerBird® SRB 4,8

Oblast použití
Nýtuje čepy s uzavíracím kroužkem velikosti 4,8 ve variantách C6L®* a MagnaGrip®*

Technické údaje

Hmotnost:	2,2 kg včetně akumulátoru
Pohon stejnosměrný motor:	14,4 V
Síla v tahu:	18 000 N
Zdvih nářadí:	20 mm

Výhody
- nýtovací nářadí pro čepy s uzavíracím kroužkem na akumulátor
- zpracování nezávisle na místě
- osvědčená modulární konstrukce
- ergonomická manipulace

Vybavení
špička v pracovní poloze
odklopitelný závěs
akumulátor Li-Ion Power 2,6 Ah/14,4 V
nabíječka pro rychlé nabíjení
návod k obsluze se seznamem náhradních dílů
plastový kufr

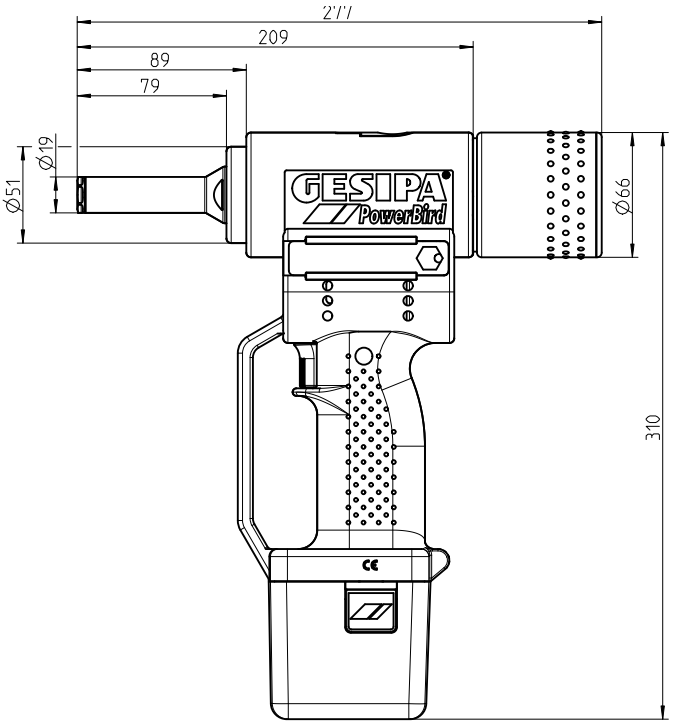

Údaje v mm

Přiřazení úchopového mechanismu

Pro MagnaGrip® 4,8 mm čepy s uzavíracím kroužkem

Název jednotlivých dílů	art.
špička	143 4810
Čelisti	144 6118
kryt svěrných čelistí	143 5945

Pro 6CL® 4,8 mm čepy s uzavíracím kroužkem

Název jednotlivých dílů	art.
špička	143 4809
opěrný kroužek	143 5995
Čelisti	144 6117
kryt svěrných čelistí	143 5944

PowerBird® pro čepy s uzavíracím kroužkem 4,8 mm (3/16") MagnaGrip®*
art. 145 0607

PowerBird® pro čepy s uzavíracím kroužkem 4,8 mm (3/16") C6L®*
art. 145 0605

*Zaregistrovaná obchodní značka firmy Alcoa Fastening Systems

PowerBird ® SRB 6,4

NEW

Oblast použití
Nýtuje čepy s uzavíracím kroužkem velikosti 6,4 ve variantách C6L®* a Magna-Grip®*

Technické údaje

Hmotnost:	2,4 kg včetně akumulátoru
Pohon (stejnosměrný motor):	14,4 V
Síla v tahu:	18 000 N
Zdvih nářadí:	20 mm

Výhody
- nýtovací nářadí pro čepy s uzavíracím kroužkem na akumulátor
- zpracování nezávislé na místě
- nízká hmotnost a kompaktní konstrukce
- modulární konstrukce
- ergonomická manipulace

Vybavení
špička v pracovní poloze
vyklápěcí zavěšení v krytu
akumulátor Li-Ion Power 2,6 Ah/14,4 V
nabíječka pro rychlé nabíjení návod k obsluze se seznamem náhradních dílů
plastový kufr

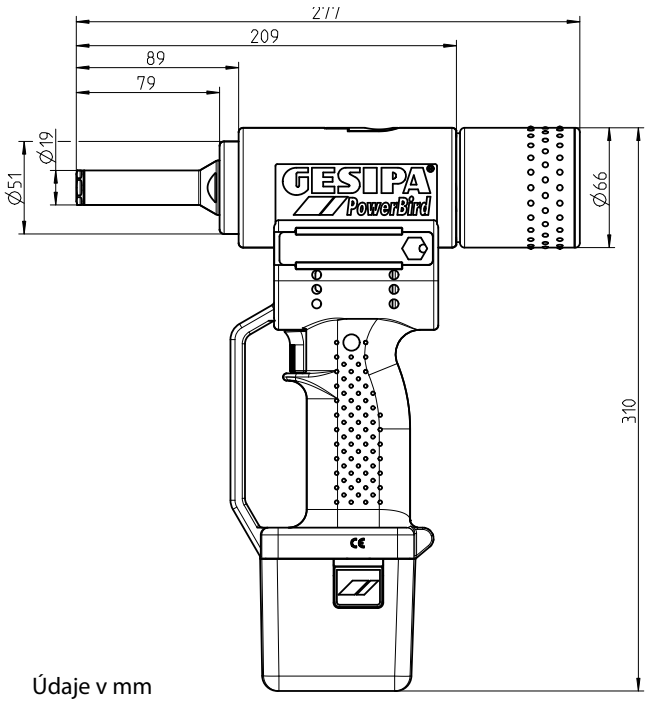

Údaje v mm

Přiřazení úchopového mechanismu

Pro MagnaGrip® 4,8 mm čepy s uzavíracím kroužkem

Název jednotlivých dílů	art.
špička	143 5942
opěrný kroužek	143 5943
Čelisti	144 6105
kryt svěrných čelistí	143 5997

Pro 6CL® 4,8 mm čepy s uzavíracím kroužkem

Název jednotlivých dílů	art.
špička	143 5993
opěrný kroužek	143 5995
Čelisti	144 6116
kryt svěrných čelistí	143 5997

PowerBird® pro čepy s uzavíracím kroužkem 6,4 mm (1/4") MagnaGrip®*
art.-Nr. 145 0608

PowerBird® pro čepy s uzavíracím kroužkem 6,4 mm (1/4") C6L®*
art.-Nr. 145 0606

*Zaregistrovaná obchodní značka firmy Alcoa Fastening Systems

TAURUS® 3 SRB

Oblast použití
Nýtuje čepy s uzavíracím kroužkem velikosti 4,8 ve variantách MagnaGrip®* a C6L®*

Technické údaje

Hmotnost:	2,0 kg
Provozní tlak:	5 - 7 bar
hadicové přípojky:	Ø 6 mm (1/4")
Spotřeba vzduchu:	cca 4,8 l na nýt
Nýtovací síla:	14 000 N při 5 bar
Zdvih nářadí:	25 mm

Výhody
- speciálně uzpůsobená dráha tahu pro nýtování čepů s uzavíracím kroužkem
- velmi vysoká síla v tahu umožňuje rychlé usazení
- extrémně dobře ovladatelná a lehká díky kompaktní konstrukci
- úsporná spotřeba vzduchu
- odolné proti opotřebení díky tažnému hlavovému modulu vždy s přizpůsobeným čelením čelistí
- efektivní práce díky odsávání zbytkového trnu
- velká sběrná nádoba na zbytkové trny
- výhodný poměr ceny a výkonu
- osvědčená modulární konstrukce

Vybavení
montážní klíč SW12/14, SW14/17
1 láhev hydraulického oleje 100 ml
1 nádoba pro doplňování oleje
návod k obsluze se seznamem náhradních dílů

Přiřazení úchopového mechanismu

Pro MagnaGrip® 4,8 mm čepy s uzavíracím kroužkem

Název jednotlivých dílů	art.
špička	143 4810
Čelisti	144 6118
kryt svěrných čelistí	143 5945

Pro 6CL® 4,8 mm čepy s uzavíracím kroužkem

Název jednotlivých dílů	art.
špička	143 4809
opěrný kroužek	143 5995
Čelisti	144 6117
kryt svěrných čelistí	143 5944

***TAURUS®* 3** pro čepy s uzavíracím kroužkem 4.8mm (3/16") Magna-Grip®*
art.-Nr. 145 0953

***TAURUS®* 3** pro čepy s uzavíracím kroužkem 4.8mm (3/16") C6L®*
art.-Nr. 145 0952

*Zaregistrovaná obchodní značka firmy Alcoa Fastening Systems

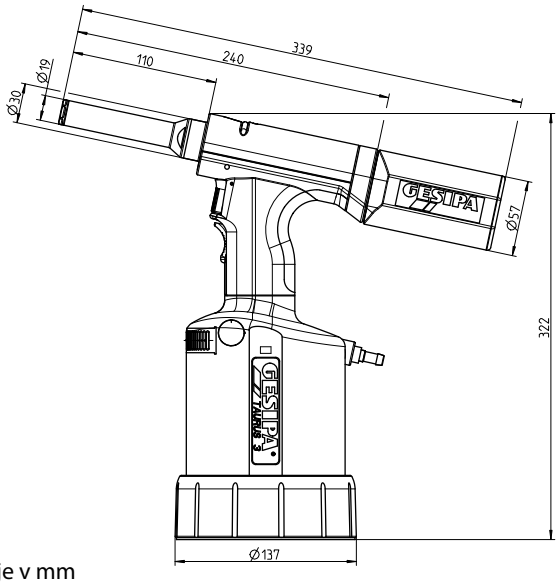

Údaje v mm

TAURUS® 4 SRB

NEW

Oblast použití
Nýtuje čepy s uzavíracím kroužkem velikosti 6,4 ve variantách C6L®* a MagnaGrip®*

Technické údaje

Hmotnost:	2,2 kg
Provozní tlak:	5 - 7 bar
hadicové přípojky:	Ø 6 mm (1/4")
Spotřeba vzduchu:	cca 4,8 l na nýt
Nýtovací síla:	20 000 N při 5 bar
Zdvih nářadí:	19 mm

Výhody
- speciálně uzpůsobená dráha tahu pro nýtování čepů s uzavíracím kroužkem
- velmi vysoká síla v tahu umožňuje rychlé usazení
- extrémně dobře ovladatelná a lehká díky kompaktní konstrukci
- úsporná spotřeba vzduchu
- odolné proti opotřebení díky tažnému hlavovému modulu vždy s přizpůsobeným dělením čelistí
- efektivní práce díky odsávání zbytkového trnu
- velká sběrná nádoba na zbytkové trny
- výhodný poměr ceny a výkonu
- osvědčená modulární konstrukce

Vybavení
montážní klíč SW12/14, SW14/17
1 láhev hydraulického oleje 100 ml
1 nádoba pro doplňování oleje
návod k obsluze se seznamem náhradních dílů

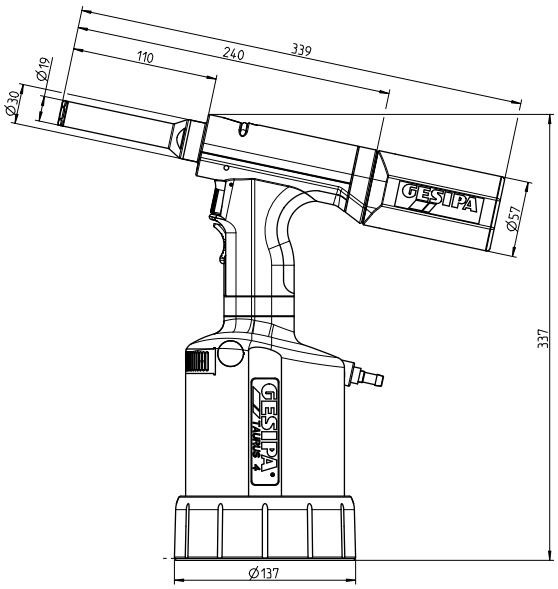

Údaje v mm

Přiřazení úchopového mechanismu

Pro MagnaGrip® 6,4 mm čepy s uzavíracím kroužkem

Název jednotlivých dílů	art.
špička	143 5942
opěrný kroužek	143 5943
Čelisti	144 6105
kryt svěrných čelistí	143 5997

Pro 6CL® 6,4 mm čepy s uzavíracím kroužkem

Název jednotlivých dílů	art.
špička	143 5993
opěrný kroužek	143 5995
Čelisti	144 6116
kryt svěrných čelistí	143 5997

TAURUS® 4 pro čepy s uzavíracím kroužkem 6,4 mm (1/4") Magna-Grip®*
art.-Nr. 145 0986

TAURUS® 4 pro čepy s uzavíracím kroužkem 6,4 mm (1/4") C6L®*
art.-Nr. 145 0985

*Zaregistrovaná obchodní značka firmy Alcoa Fastening Systems

TAURUS® 4 SRB *s úhlovou hlavou 90° compact*

Oblast použití
Nýtuje čepy s uzavíracím kroužkem velikosti 6,4
ve variantách MagnaGrip®* a C6L®*

Technické údaje

Hmotnost:	2,6 kg
Provozní tlak:	5 - 7 bar
Hadicová přípojka:	Ø 6 mm (1/4")
Spotřeba vzduchu:	cca 4,8 l na nýt
Nýtovací síla:	20 000 N při 5 bar
Zdvih nářadí:	19 mm

Výhody
- hydro-pneumatické nýtovací nářadí pro čepy s uzavíracím kroužkem
- možnost přístupu v omezených pracovních prostorech
- lehká a kompaktní konstrukce
- modulární konstrukce
- ergonomická manipulace

Vybavení
úhlová hlava se špičkou v pracovní poloze
zavěšení na hlavě nářadí
1 láhev hydraulického oleje 100 ml
1 nádoba pro doplňování oleje
návod k obsluze se seznamem náhradních dílů

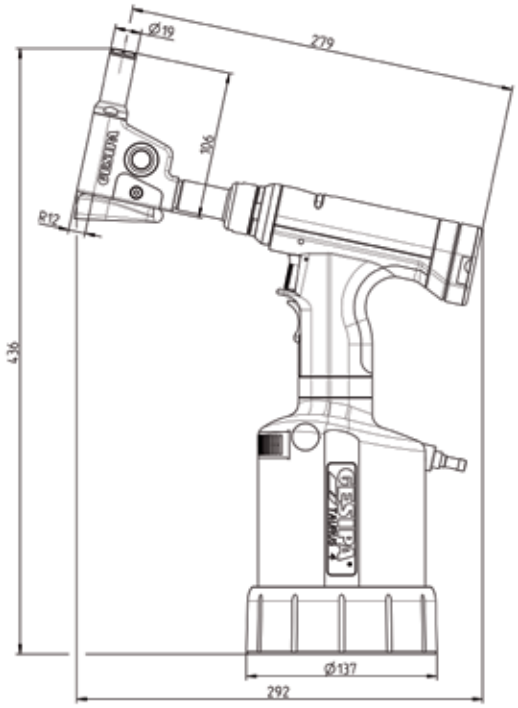

Údaje v mm

Přiřazení úchopového mechanismu

Pro MagnaGrip® 6,4 mm čepy s uzavíracím kroužkem

Název jednotlivých dílů	art.
špička	143 5942
opěrný kroužek	143 5943
Čelisti	144 6105
kryt svěrných čelistí	143 5997

Pro 6CL® 6,4 mm čepy s uzavíracím kroužkem

Název jednotlivých dílů	art.
špička	143 5993
opěrný kroužek	143 5995
Čelisti	144 6116
kryt svěrných čelistí	143 5997

TAURUS® 4 pro čepy s uzavíracím kroužkem
6,4 mm (1/4") Magna-Grip®*
art.-Nr. 145 7989

TAURUS® 4 pro čepy s uzavíracím kroužkem
6,4 mm (1/4") C6L®*
art.-Nr. 145 7990

*Zaregistrovaná obchodní značka firmy Alcoa Fastening Systems

Technika nýtovacích matic

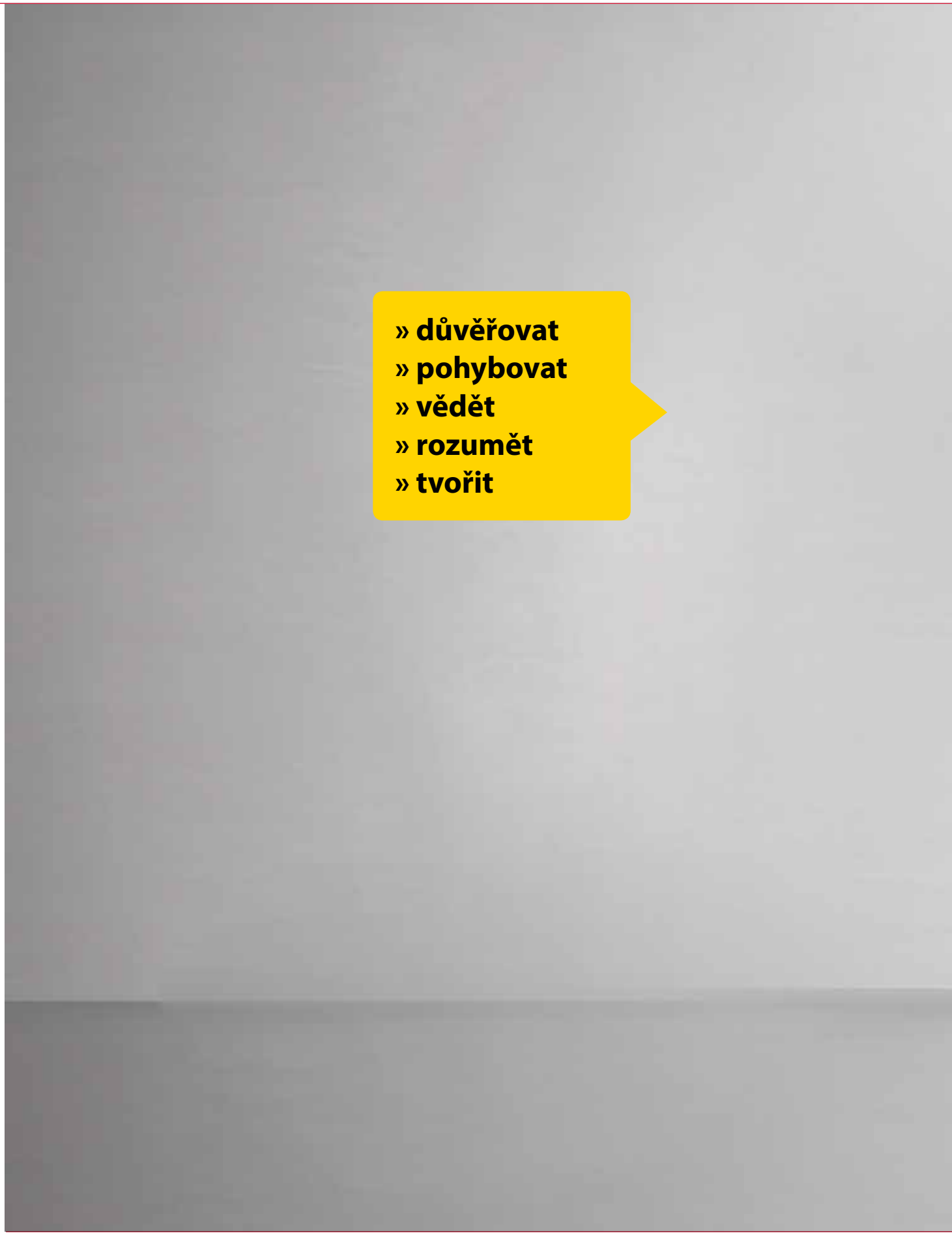

GESIPA
Firefox 2

Technické údaje - nýtovací matice GESIPA®

Vaše výhody
Uvedené síly a točivé momenty odpovídají vypočteným nebo pokusně zjištěným hodnotám. Mají uživateli pomoci při výběru vhodného spojovacího materiálu. Při projektování doporučuje firma GESIPA® vyzkoušet 3nýtovací matice při odpovídající aplikaci. Skutečné hodnoty se mohou na základě odlišných okrajových podmínek lišit od katalogu.

V případě potřeby vysvětlení nebo výskytu dotazů se prosím obraťte na nás. Jsme vám vždy k dispozici.

Nýtovací proces
Na obrázku je znázorněn schematický průběh směru síly, který vzniká při usazení nýtovací matice v nejspodnější svírané oblasti. Zpočátku stoupá síla strmě, protože nejdříve dojde k pěchování deformační zóny nýtovací matice. Při dosažení určité síly se deformační zóna začíná přehýbat směrem ven. Síla poněkud poklesne, protože je během deformování a tvoření uzavírací hlavy odpor materiálu menší.

Diagram směru působení síly nýtovacího procesu
Narazí-li uzavírací hlava na spojovaný materiál, síla křivky stoupá dále. Aby byla nýtovací matice pevně sevřena ve spojovaném materiálu a při pozdějším zatížení točivým momentem šroubu se neuvolňovala, musí celá uzavírací hlava ležet na spojovaném materiálu (srov. obrázky s řezy nýtovacích matic na následující straně). Nepřeruší-li se nýtovací proces, stoupá síla tak dlouho, dokud nedojde ke zničení závitu.

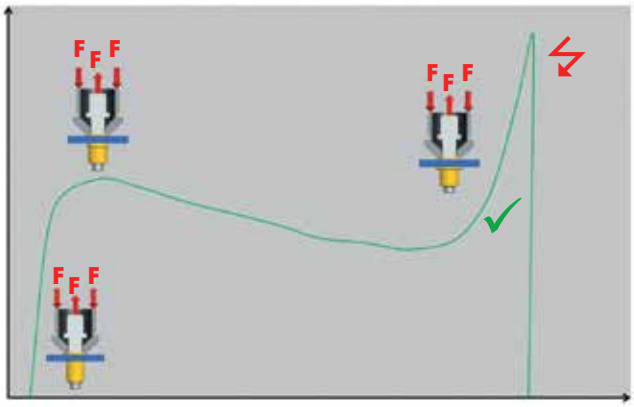

Technické údaje - nýtovací matice GESIPA®

Oba diagramy znázorňují průběh točivého momentu při šroubování rozdílně usazených nýtovacích matic. Na obrázcích jsou zobrazeny usazené nýtovací matice v řezu. Na horním obrázku je možné ve žlutém rámečku rozeznat plošně přiléhající a plně vytvořenou uzavírací hlavu. Naproti tomu byl zdvih nýtovací hlavy na níže vyobrazené nýtovací matici nižší. Proto se uzavírací hlava ještě nevytvořila dostatečně. Je zde ještě vidět mezera v přehnuté deformační zóně. Neúplně vytvořená uzavírací hlava je červeně orámovaná.

Na horním diagramu stoupá křivka točivého momentu až k dosažení maximálního únosného zatížení závitu, dříve než dojde k jeho destrukci. V případě neúplně usazených nýtovacích matic probíhá křivka točivého momentu, jak je zobrazeno na spodním diagramu.

Kroutící moment se zvyšuje jen krátce a poté probíhá po určitou dobu téměř ve stejné úrovni. Šroub je sice dále zašroubován, ale síla předpětí nestoupá. Téměř všechna síla vycházející z točivého momentu se spotřebuje na kompletní dokončení uzavírací hlavy. Teprve po kompletním složení deformační zóny, která je vidět na horním obrázku, začne kroutící moment opět narůstat.

Proces šroubování, který je řízen kroutícím momentem, se vždy zastaví po dosažení nastaveného úhlu otočení. Není-li nýtovací matice správně usazena, zastaví se i šroubování, jakmile je dosažen stejný úhel otočení. V tom případě však ještě není dosažena potřebná svěrací síla.

Diagram kroutícího momentu - úhlu otočení u správně nastaveného nýtovacího zdvihu

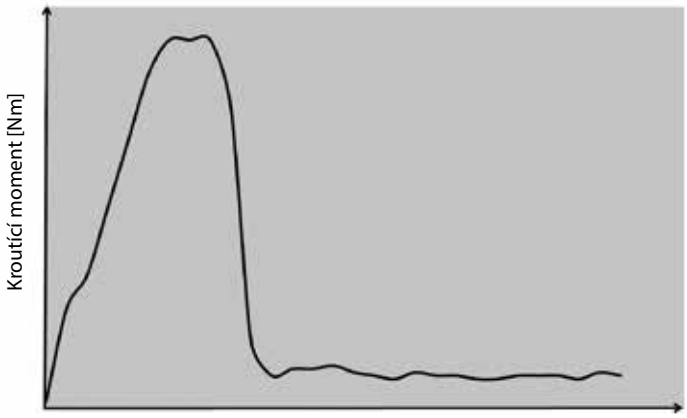

Nýtovací zdvih 5,0 mm

Diagram kroutícího momentu - úhlu otočení u příliš malého zdvihu

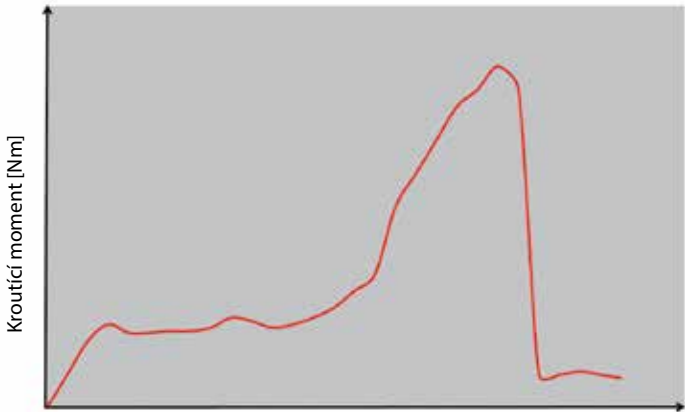

Nýtovací zdvih 5,0 mm

Technické údaje - nýtovací matice GESIPA®

Utahovací moment (Nm) a (lb-ft)

	Hliník		Ocel		Nerez ocel A2 /A4 / Monel	
	Nm	(lb-ft)	**Nm**	(lb-ft)	**Nm**	(lb-ft)
M4	**2,5**	1,8	**3,0**	2,2	**5,5**	4,1
M5	**5,0**	3,7	**8,0**	5,9	**14,0**	10,3
M6	**9,5**	7,0	**12,0**	8,9	**27,0**	19,9
M8	**17,5**	12,9	**30,0**	22,1	**40,0**	29,5
M10	**28,0**	20,7	**38,0**	28,0	**-**	

Utahovací moment [(Nm) a (lb-ft)] udává, jakým momentem by se měl šroub maximálně utáhnout.

Moment překroucení je mez selhání závitu. Tento moment je větší než maximální doporučený utahovací moment a rozhodnou měrou závisí na provedení závitu a třecím momentu. Zmenšené třecí plochy, tolerance vrtaných otvorů nebo menší koeficienty tření µ mohou silně snížit moment překroucení, takže závit nýtovací matice selže již před dosažením požadované hodnoty.

Firma GESIPA® používá zkoušky šroubů třídy pevnosti 10.9 nebo vyšší, bez jakýchkoliv maziv. Jako svěrací díl se používá vytvrzená deska.

Zkouška se provádí ve spodní i horní svěrné zóně, přičemž jsou nýtovací matice zatěžovány udaným kroutícím momentem. Nakonec se šroub znovu vyšroubuje. Aby byla zkouška splněna, musí mít závit i nadále lehký chod. Poté se nýtovací matice zatěžuje až do momentu překroucení.

Schematické uspořádání zkoušky točivého momentu

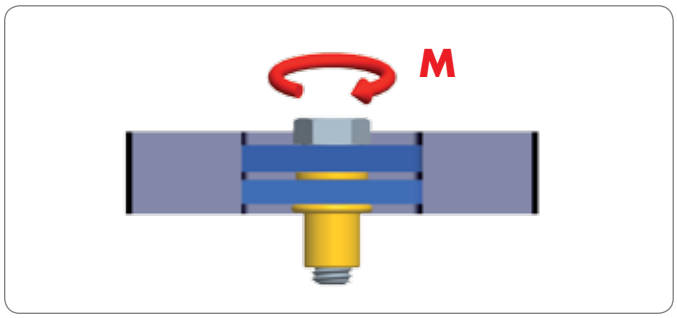

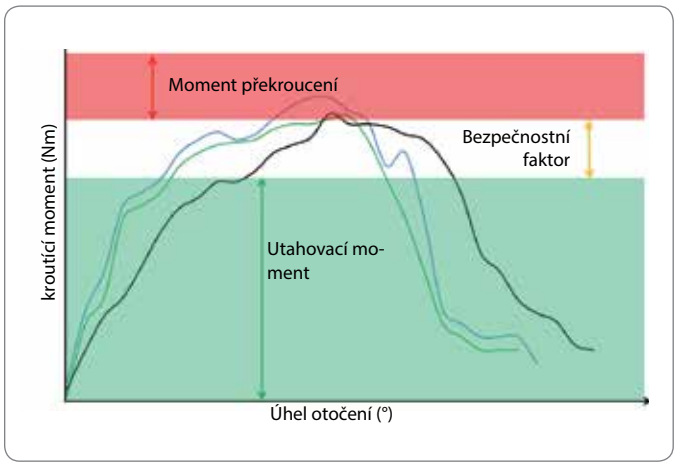

Diagram točivého momentu - úhlu otočení

Na výše uvedeném diagramu jsou jako příklad zobrazeny tři křivky točivého momentu - úhlu otočení. Nejvyšší hodnota, kterou dosáhne kroutící moment při šroubování do nýtovací matice, je moment překroucení. To je příklad selhání spojovacího prvku. Všechny hodnoty v zelené oblasti se mohou zvolit jako utahovací moment. Oblast mezi utahovacím momentem a momentem překroucení je bezpečnostní faktor.

Technické údaje - nýtovací matice GESIPA®

Schematické uspořádání zkoušky trhací zkoušky závitu

Maximální únosné axiální zatížení působící na závit je trhací síla závitu [(N) a (kp)]. Firma GESIPA® používá zkoušky šroubů třídy pevnosti 10.9 nebo vyšší, bez jakýchkoliv maziv. Zkouška se provádí ve spodní i horní svěrné zóně.

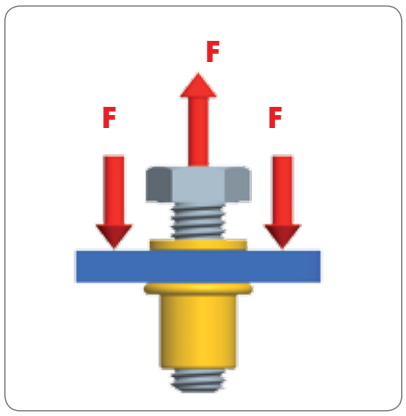

Trhací síla závitu (N) a (kp)

	Hliník		Ocel		Nerez ocel A2 /A4 / Monel®	
	N	(kp)	N	(kp)	N	(kp)
M4	**4.800**	489	**8.000**	815	**10.000**	1.019
M5	**5.700**	581	**11.500**	1.172	**15.000**	1.529
M6	**9.500**	968	**18.000**	1.836	**> 25.000**	2.548
M8	**13.000**	1.325	**28.000**	2.853	**> 30.000**	3.057
M10	**14.000**	1.427	**30.000**	3.057	-	

Trhací síla závitu (N) a (kp)

	Hliník		Ocel		Nerez ocel A2 /A4 / Monel®	
	N	(kp)	N	(kp)	N	(kp)
M4	**1.000**	102	**1.500**	153	**2.250**	229
M5	**1.400**	143	**2.200**	224	**3.200**	326
M6	**2.200**	224	**3.900**	397	**5.750**	586
M8	**3.000**	306	**5.100**	520	**7.600**	774
M10	**3.600**	367	**6.000**	611	-	

Schematické uspořádání zkoušky střihové síly

Střihová síla [(N) a (kp)] udává, do jaké výše příčné síly je usazená nýtovací matice minimálně zatížená, než dojde k jejímu selhání. Zátěž působí jednostřižně a bez šroubu ve 3,0 mm délky sevření.

Uvedené hodnoty platí jen pro nýtovací matice s plochou hlavou. Hodnoty pro jiná provedení závisí na spojovaném materiálu a tvaru hlavy. Tyto hodnoty lze na vaši žádost zajistit.

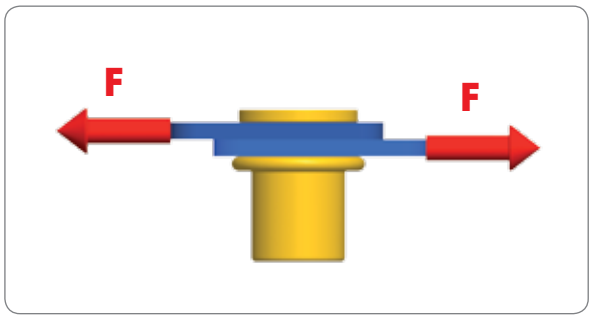

Nýtovací matice - sortiment

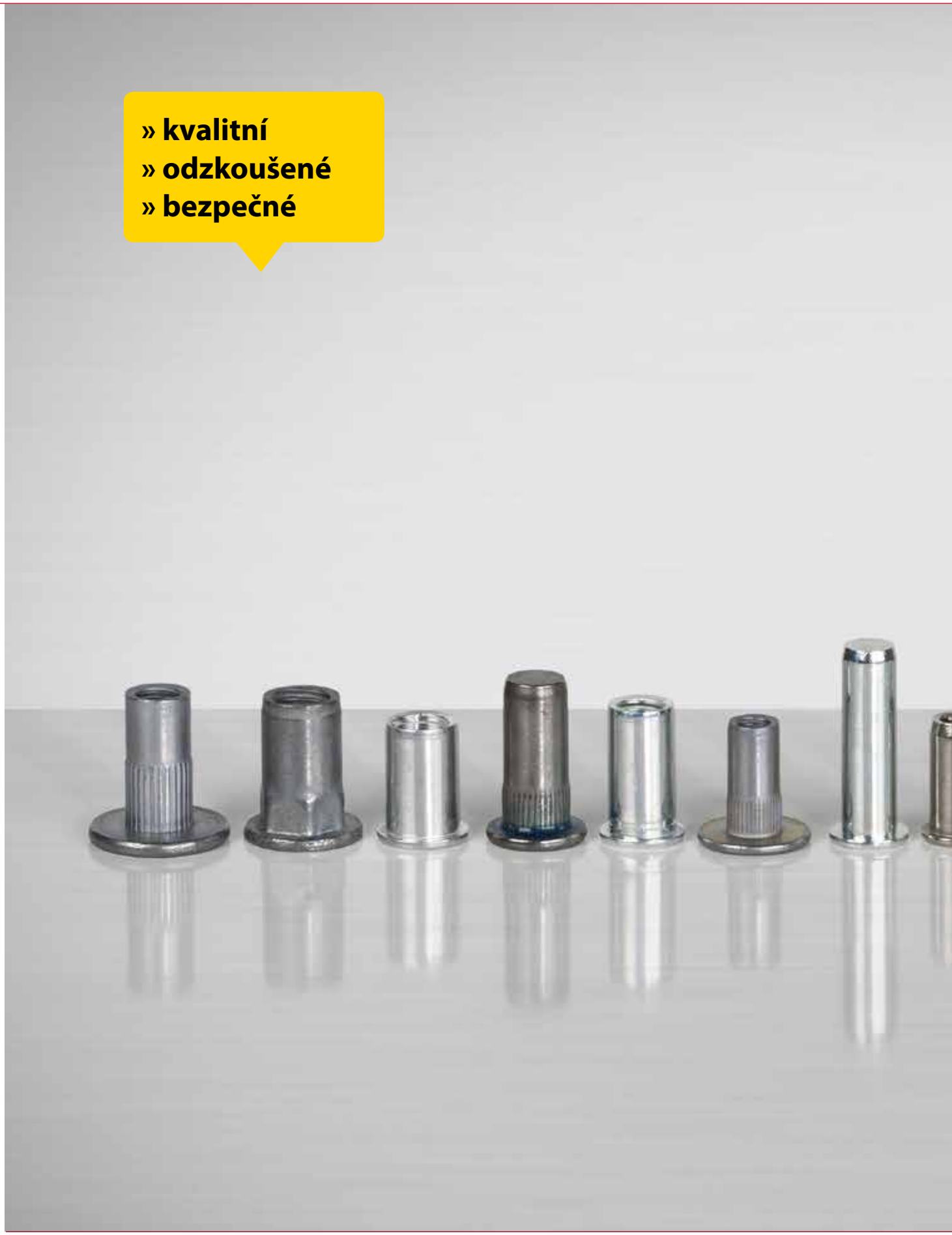

Nýtovací matice - sortiment

191

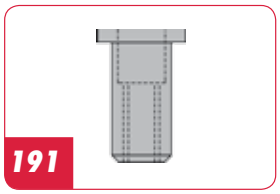

Hliníkové

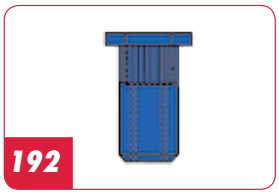

Ocel, rýhované

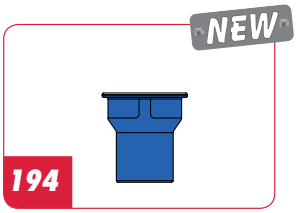

Ocel, Částečný čtyřhran

Ocel, Částečně šestihranné

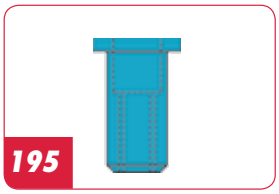

Nerez Ocel A2

Nerez Ocel A2
částečně šestihranné

Nerez Ocel A4

Nerez Ocel A4
částečně šestihranné

Monel®

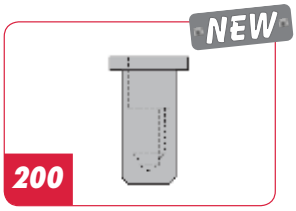

Hliníkové uzavřené (CAP®)

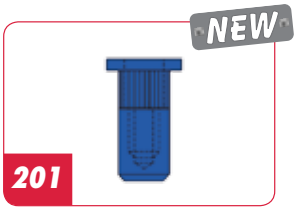

Ocel uzavřené (CAP®)

203

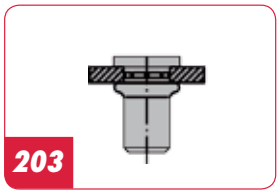

PolyGrip®, Hliníkové

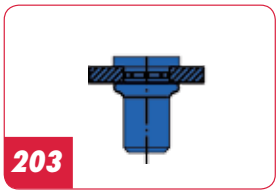

PolyGrip®, Ocel

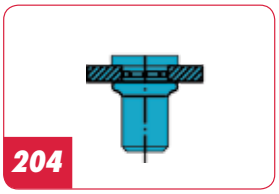

PolyGrip®, Nerez Ocel A2

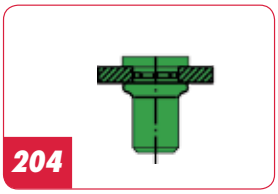

PolyGrip®, Nerez Ocel A4

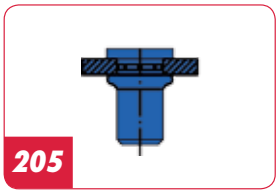

PolyGrip® s rýhovaným tělem, Ocel

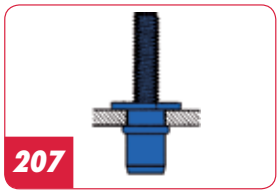

Nýtovací šrouby - Ocel

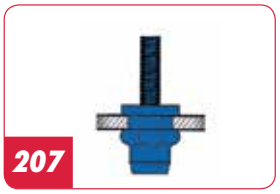

Nýtovací šrouby - Ocel, částečně šestihranné

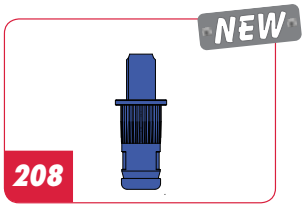

Rýhované nýtovací šrouby PolyGrip®

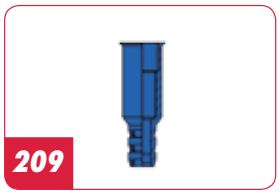

Nýtovací matice s hadicovou přípojkou

Upozornění: Všechny ocelové nýtovací matice jsou rýhované

Nýtovací matice - hliníkové

Materiál: AlMg 3

Standard
plochá kulatá hlava

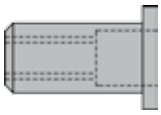

	Rozměr nýtu D_1 x L mm	Síla nýt. materiálu mm	Art.	Balení
M 4 Ø otvoru: 6,1 mm	**6 x 11,0**	0,25 - 3,0	143 3676	A 500
	6 x 13,0	2,5 - 4,5	143 3677	"
M 5 Ø otvoru: 7,1 mm	**7 x 11,5**	0,25 - 3,0	143 3678	A 500
	7 x 13,5	2,5 - 5,0	143 3679	"
M 6 Ø otvoru: 9,1 mm	**9 x 15,5**	0,25 - 3,5	143 3680	A 250
	9 x 18,0	3,0 - 5,5	143 3681	"
M 8 Ø otvoru: 11,1 mm	**11 x 17,0**	0,25 - 3,5	143 3682	A 100
	11 x 20,0	3,0 - 6,0	143 3683	"
M 10 Ø otvoru: 12,1 mm	**12 x 17,5**	0,25 - 3,5	143 3684	A 100
	12 x 20,5	3,0 - 6,0	145 5345	"

Malá hlava

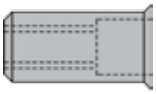

	Rozměr nýtu D_1 x L mm	Síla nýt. materiálu mm	Art.	Balení
M 4 Ø otvoru: 6,1 mm	**6 x 12,0**	0,5 - 3,0	143 3685	A 500
M 5 Ø otvoru: 7,1 mm	**7 x 12,5**	0,5 - 3,0	143 3686	A 500
M 6 Ø otvoru: 9,1 mm	**9 x 15,5**	0,5 - 3,5	143 3687	A 250
M 8 Ø otvoru: 11,1 mm	**11 x 17,0**	0,5 - 3,5	143 3688	A 100

Zapuštěná hlava
(90°)

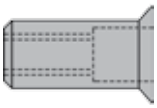

	Rozměr nýtu D_1 x L mm	Síla nýt. materiálu mm	Art.	Balení
M 4 Ø otvoru: 6,1 mm	**6 x 12,0**	1,5 - 3,5	145 5346	A 500
	6 x 13,5	3,0 - 5,0	145 5347	"
M 5 Ø otvoru: 7,1 mm	**7 x 13,5**	1,5 - 4,0	145 5348	A 500
	7 x 15,5	3,5 - 6,0	145 5349	"
M 6 Ø otvoru: 9,1 mm	**9 x 17,0**	1,5 - 4,5	145 5350	A 250
	9 x 19,0	4,0 - 6,5	145 5351	"
M 8 Ø otvoru: 11,1 mm	**11 x 18,5**	1,5 - 4,5	145 5352	A 100
	11 x 20,5	4,0 - 6,5	145 5353	"
M 10 Ø otvoru: 12,1 mm	**12 x 19,0**	1,5 - 4,5	145 5354	A 100
	12 x 21,0	4,0 - 6,5	145 5355	"

Maximální utahovací moment, jakož i trhací síly závitu a střihové síly pro všechny nýtovací matice naleznete na stranách 186 a 187.

Údaje o jednotlivých průměrech hlavy naleznete na straně 199.

Nýtovací matice - ocelové, rýhované

Materiál: ocel, zinkovaná

Standard
plochá kulatá hlava

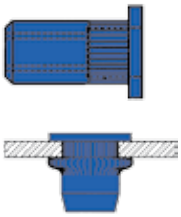

	Rozměr nýtu D_1 x L mm	Síla nýt. materiálu mm	Art.	Balení
M 4 Ø otvoru: 6,1 mm	**6 x 11,0**	0,25 - 3,0	143 3703	A 500
	6 x 13,0	2,5 - 4,5	145 5362	"
M 5 Ø otvoru: 7,1 mm	**7 x 11,5**	0,25 - 3,0	143 3704	A 500
	7 x 13,5	2,5 - 5,0	143 3705	"
M 6 Ø otvoru: 9,1 mm	**9 x 15,5**	0,25 - 3,5	143 3706	A 250
	9 x 18,0	3,0 - 5,5	145 5363	"
	9 x 21,0	5,5 - 8,0	145 0364	A 200
	9 x 24,5	8,0 - 11,0	145 0365	"
M 8 Ø otvoru: 11,1 mm	**11 x 17,0**	0,25 - 3,5	143 3707	A 100
	11 x 20,0	3,0 - 6,0	143 3708	"
	11 x 21,5	6,0- 9,0	145 0366	"
	11 x 25,5	9,0 - 12,0	145 0367	"
M 10 Ø otvoru: 12,1 mm	**12 x 17,5**	0,25 - 3,5	143 3709	A 100
	12 x 20,5	3,0 - 6,0	143 3710	"

Malá hlava

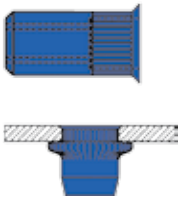

	Rozměr nýtu D_1 x L mm	Síla nýt. materiálu mm	Art.	Balení
M 4 Ø otvoru: 6,1 mm	**6 x 12,0**	0,25 - 3,0	143 3711	A 500
M 5 Ø otvoru: 7,1 mm	**7 x 12,5**	0,25 - 3,0	143 3712	A 500
M 6 Ø otvoru: 9,1 mm	**9 x 15,5**	0,25 - 3,5	143 3713	A 250
	9 x 19,0	3,5 - 5,5	145 0368	"
	9 x 22,0	5,5 - 8,0	145 0369	"
M 8 Ø otvoru: 11,1mm	**11 x 17,0**	0,25 - 3,5	143 3714	A 100
	11 x 20,5	3,5 - 5,5	145 0370	"
	11 x 23,0	5,5 - 9,0	145 0371	"
M 10 Ø otvoru: 12,1mm	**12 x 18,0**	1,5 - 4,5	146 4890	"
	12 x 20,0	4,0 - 6,5	146 4889	"

Nýtovací matice - ocelové, rýhované

Materiál: ocel, zinkovaná

Zapuštěná hlava

(90°)

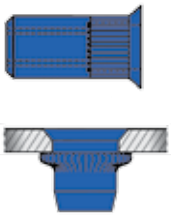

	Rozměr nýtu D_1 x L mm	Síla nýt. materiálu mm	Art.	Balení
M 4 Ø otvoru: 6,1 mm	**6 x 12,0**	1,5 - 3,5	145 5365	A 500
	6 x 13,5	3,0 - 5,0	145 5366	"
M 5 Ø otvoru: 7,1 mm	**7 x 13,5**	1,5 - 4,0	145 5367	A 500
	7 x 15,5	3,5 - 6,0	145 5368	"
M 6 Ø otvoru: 9,1 mm	**9 x 17,0**	1,5 - 4,5	145 5369	A 250
	9 x 19,0	4,0 - 6,5	145 5370	"
	9 x 23,0	6,5 - 9,0	145 0372	"
M 8 Ø otvoru: 11,1 mm	**11 x 18,5**	1,5 - 4,5	143 3715	A 100
	11 x 20,5	4,0 - 6,5	145 5371	"
	11 x 23,0	6,5 - 9,0	145 0373	"
M 10 Ø otvoru: 12,1 mm	**12 x 19,0**	1,5 - 4,5	145 5372	A 100
	12 x 21,0	4,0 - 6,5	145 5373	"

Maximální utahovací moment, jakož i trhací síly závitu a střihové síly pro všechny nýtovací matice naleznete na stranách 186 a 187.

Údaje o jednotlivých průměrech hlavy naleznete na straně 199.

Nýtovací matice - ocelové, částečně šestihranné

Materiál: ocel, zinkovaná

Částečný čtyřhran Standard

plochá kulatá hlava

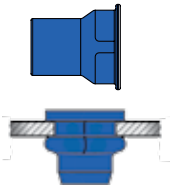

	Rozměr nýtu D_1 x L mm	Síla nýt. materiálu mm	Art.	Balení
M 5 SW7,1 +0,1	**7 x 12**	0,5 - 3,0	146 4921	A 500
M 6 SW9,1 +0,1	**9 x 15,5**	0,5 - 3,0	146 4922	A 250
M 8 SW11,1 +0,1	**11 x 17**	0,5 - 3,0	146 4923	A 100

NEW

NEW

NEW

Příplatek za slitinu se fakturuje dodatečně podle denního kurzu

Částečně šestihranné Standard

plochá kulatá hlava

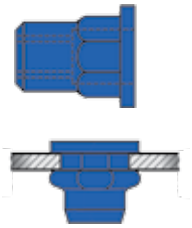

	Rozměr nýtu D_1 x L mm	Síla nýt. materiálu mm	Art.	Balení
M 4 SW6 +0,1	**6 x 11,0**	0,5 - 2,0	145 5377	A 500
M 5 SW7 +0,1	**7 x 12,0**	0,5 - 3,0	145 5378	A 500
M 6 SW9 +0,1	**9 x 15,5**	0,5 - 3,0	145 5379	A 250
M 8 SW11 +0,1	**11 x 17,0**	0,5 - 3,0	143 3716	A 100

Příplatek za slitinu se fakturuje dodatečně podle denního kurzu

Částečně šestihranné

(Malá hlava)

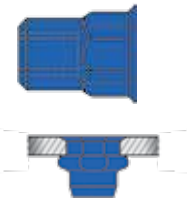

	Rozměr nýtu D_1 x L mm	Síla nýt. materiálu mm	Art.	Balení
M 4 SW6 +0,1	**6 x 11,0**	0,5 - 2,0	145 5380	A 500
M 5 SW7 +0,1	**7 x 12,5**	0,5 - 3,0	145 5381	A 500
M 6 SW9 +0,1	**9 x 15,5**	0,5 - 3,0	145 5382	A 250
M 8 SW11 +0,1	**11 x 17,0**	0,5 - 3,0	145 5383	A 100

Příplatek za slitinu se fakturuje dodatečně podle denního kurzu

Maximální utahovací moment, jakož i trhací síly závitu a střihové síly pro všechny nýtovací matice naleznete na stranách 186 a 187.

Údaje o jednotlivých průměrech hlavy naleznete na straně 199.

Nýtovací matice - nerez ocel A2

Materiál: nerez ocel A2 1.4567

Standard
plochá kulatá hlava

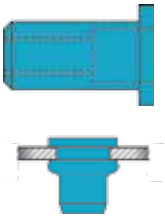

	Rozměr nýtu D_1 x L mm	Síla nýt. materiálu mm	Art.	Balení
M 4 Ø otvoru: 6,1 mm	**6 x 11,0**	0,25 - 3,0	145 5444	A 500
	6 x 13,0	2,5 - 4,0	145 5445	"
M 5 Ø otvoru: 7,1 mm	**7 x 11,5**	0,25 - 3,0	143 3725	A 500
	7 x 13,5	2,5 - 4,5	143 3726	"
M 6 Ø otvoru: 9,1 mm	**9 x 15,5**	0,25 - 3,5	145 5446	A 250
	9 x 18,0	3,0 - 5,5	145 5447	"
M 8 Ø otvoru: 11,1 mm	**11 x 17,0**	0,25 - 3,5	145 5448	A 100
	11 x 20,0	3,0 - 6,0	145 5449	"

Příplatek za slitinu se fakturuje dodatečně podle denního kurzu

Malá hlava

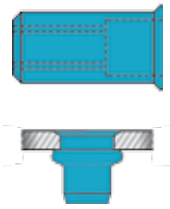

	Rozměr nýtu D_1 x L mm	Síla nýt. materiálu mm	Art.	Balení
M 4 Ø otvoru: 6,1 mm	**6 x 12,0**	0,25 - 3,0	143 3727	A 500
M 5 Ø otvoru: 7,1 mm	**7 x 12,5**	0,25 - 3,0	143 3728	A 500
M 6 Ø otvoru: 9,1 mm	**9 x 15,5**	0,25 - 3,5	143 3729	A 250
M 8 Ø otvoru: 11,1 mm	**11 x 17,0**	0,25 - 3,5	143 3730	A 100

Příplatek za slitinu se fakturuje dodatečně podle denního kurzu

Zapuštěná hlava

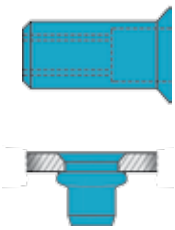

	Rozměr nýtu D_1 x L mm	Síla nýt. materiálu mm	Art.	Balení
M 4 Ø otvoru: 6,1 mm	**6 x 12,0**	1,5 - 3,0	143 3731	A 500
	6 x 13,0	2,5 - 4,0	145 5450	"
M 5 Ø otvoru: 7,1 mm	**7 x 13,5**	1,5 - 4,0	143 3732	A 500
	7 x 15,5	3,5 - 6,0	145 5451	"
M 6 Ø otvoru: 9,1 mm	**9 x 17,0**	1,5 - 4,5	143 3733	A 250
	9 x 18,5	4,0 - 6,0	145 5452	"
M 8 Ø otvoru: 11,1 mm	**11 x 18,5**	1,5 - 4,5	143 3734	A 100
	11 x 20,0	4,0 - 6,0	145 5453	"

Příplatek za slitinu se fakturuje dodatečně podle denního kurzu

Nýtovací matice - nerez ocel A2, částečně šestihranné

Materiál: nerez ocel A2 1.4567

Standard
plochá kulatá hlava

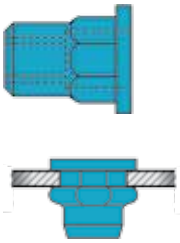

	Rozměr nýtu D_1 x L mm	Síla nýt. materiálu mm	Art.	Balení
M 4 SW6 + 0,1	**6 x 11,0**	0,5 - 2,0	145 5454	A 500
M 5 SW7 + 0,1	**7 x 12,0**	0,5 - 3,0	145 5455	"
M 6 SW9 + 0,1	**9 x 15,5**	0,5 - 3,0	145 5456	A 250
M 8 SW11 + 0,1	**11 x 17,0**	0,5 - 3,0	145 5457	A 100

Příplatek za slitinu se fakturuje dodatečně podle denního kurzu

Malá hlava

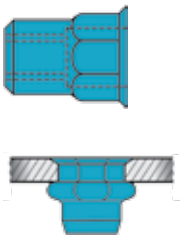

	Rozměr nýtu D_1 x L mm	Síla nýt. materiálu mm	Art.	Balení
M 4 SW6 + 0,1	**6 x 11,0**	0,5 - 2,0	145 5458	A 500
M 5 SW7 + 0,1	**7 x 12,0**	0,5 - 3,0	145 5459	"
M 6 SW9 + 0,1	**9 x 15,5**	0,5 - 3,0	145 5460	A 250
M 8 SW11 + 0,1	**11 x 17,0**	0,5 - 3,0	145 5461	A 100

Příplatek za slitinu se fakturuje dodatečně podle denního kurzu

Maximální utahovací moment, jakož i trhací síly závitu a střihové síly pro všechny nýtovací matice naleznete na stranách 186 a 187.

Údaje o jednotlivých průměrech hlavy naleznete na straně 199.

Nýtovací matice - nerez ocel A4

Materiál: nerez ocel A4 1.4578

Standard
plochá kulatá hlava

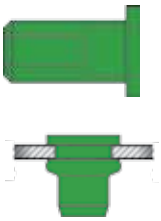

	Rozměr nýtu D_1 x L mm	Síla nýt. materiálu mm	Art.	Balení
M 4 Ø otvoru: 6,1 mm	**6 x 11,0**	0,25 - 3,0	145 5468	A 500
	6 x 13,0	2,5 - 4,0	145 5473	"
M 5 Ø otvoru: 7,1 mm	**7 x 11,5**	0,25 - 3,0	145 5475	"
	7 x 13,5	2,5 - 4,5	145 5478	"
M 6 Ø otvoru: 9,1 mm	**9 x 15,5**	0,25 - 3,5	145 5462	A 250
	9 x 18,0	3,0 - 5,5	145 0381	"
M 8 Ø otvoru: 11,1 mm	**11 x 17,0**	0,25 - 3,5	145 5480	A 100
	11 x 20,0	3,0 - 6,0	145 5485	"

Příplatek za slitinu se fakturuje dodatečně podle denního kurzu

Malá hlava

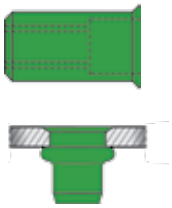

	Rozměr nýtu D_1 x L mm	Síla nýt. materiálu mm	Art.	Balení
M 4 Ø otvoru: 6,1 mm	**6 x 12,0**	0,25 - 3,0	145 5472	A 500
M 5 Ø otvoru: 7,1 mm	**7 x 12,5**	0,25 - 3,0	145 5476	"
M 6 Ø otvoru: 9,1 mm	**9 x 15,5**	0,25 - 3,5	145 5465	A 250
M 8 Ø otvoru: 11,1 mm	**11 x 17,0**	0,25 - 3,5	145 5481	A 100

Příplatek za slitinu se fakturuje dodatečně podle denního kurzu

Zapuštěná hlava

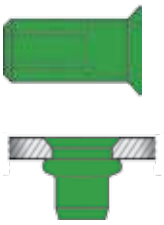

	Rozměr nýtu D_1 x L mm	Síla nýt. materiálu mm	Art.	Balení
M 4 Ø otvoru: 6,1 mm	**6 x 12,0**	1,5 - 3,0	145 5471	A 500
	6 x 13,0	2,5 - 4,0	145 5474	"
M 5 Ø otvoru: 7,1 mm	**7 x 13,5**	1,5 - 4,0	145 5479	"
	7 x 15,5	3,5 - 6,0	145 0382	"
M 6 Ø otvoru: 9,1 mm	**9 x 17,0**	1,5 - 4,5	145 5464	A 250
	9 x 18,5	4,0 - 6,0	145 5463	"
M 8 Ø otvoru: 11,1 mm	**11 x 18,5**	1,5 - 4,5	145 5484	A 100
	11 x 20,0	4,0 - 6,0	145 5486	"

Příplatek za slitinu se fakturuje dodatečně podle denního kurzu

Nýtovací matice - nerez ocel A4, částečně šestihranné

Materiál: nerez ocel A4 1.4578

Standard
plochá kulatá hlava

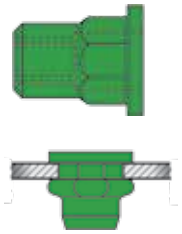

	Rozměr nýtu D_1 x L mm	Síla nýt. materiálu mm	Art.	Balení
M 4 SW6 + 0,1	**6 x 11,0**	0,5 - 2,0	145 5469	A 500
M 5 SW7 + 0,1	**7 x 12,0**	0,5 - 3,0	144 6456	"
M 6 SW9 + 0,1	**9 x 15,5**	0,5 - 3,0	145 5466	A 250
M 8 SW11 + 0,1	**11 x 17,0**	0,5 - 3,0	145 5482	A 100

Malá hlava

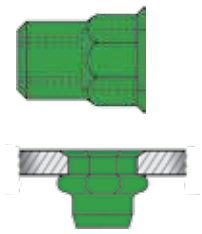

	Rozměr nýtu D_1 x L mm	Síla nýt. materiálu mm	Art.	Balení
M 4 SW6 + 0,1	**6 x 11,0**	0,5 - 2,0	145 5470	A 500
M 5 SW7 + 0,1	**7 x 12,0**	0,5 - 3,0	145 5477	"
M 6 SW9 + 0,1	**9 x 15,5**	0,5 - 3,0	145 5467	A 250
M 8 SW11 + 0,1	**11 x 17,0**	0,5 - 3,0	145 5483	A 100

Příplatek za slitinu se fakturuje dodatečně podle denního kurzu

Maximální utahovací moment, jakož i trhací síly závitu a střihové síly pro všechny nýtovací matice naleznete na stranách 186 a 187.

Údaje o jednotlivých průměrech hlavy naleznete na straně 199.

Nýtovací matice Monel®

Materiál: Monel 400 NiCu30Fe 2.4360

Standard
plochá kulatá hlava

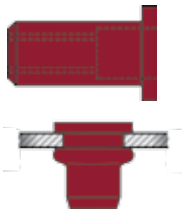

	Rozměr nýtu D_1 x L mm	Síla nýt. materiálu mm	Art.	Balení
M 5 Ø otvoru: 7,1 mm	**7 x 11,5**	0,25 - 3,0	146 4292	A 500
M 6 Ø otvoru: 9,1 mm	**9 x 15,5**	0,25 - 3,5	145 5489	A 250
M 8 Ø otvoru: 11,1 mm	**11 x 17,0**	0,25 - 3,5	146 4291	A 100

Příplatek za slitinu se fakturuje dodatečně podle denního kurzu

Standard a rýhované ; Všechny materiály						
Plochá kulatá hlava			Zapuštěná hlava		Malá hlava	
Rozměry mm	Průměr hlavy (mm)	Výška hlavy (mm)	Průměr hlavy (mm)	Výška hlavy (mm)	Průměr hlavy (mm)	Výška hlavy (mm)
M 4	9	0,80	9	1,5 - 1,6	7,1	0,70
M 5	10	1,00	10	1,5 - 1,6	8,1	0,70
M 6	12	1,50	12	1,5 - 1,6	10,1	0,70
M 8	14	1,50	14	1,5 - 1,6	12,1	0,70
M 10	15	1,50	15	1,5 - 1,6	-	-

Částečně šestihranné; Všechny materiály				
Plochá kulatá hlava			Malá hlava	
Rozměry mm	Průměr hlavy (mm)	Výška hlavy (mm)	Průměr hlavy (mm)	Výška hlavy (mm)
M 4	9	0,80	7,4	0,60
M 5	10	1,00	8,4	0,70
M 6	13	1,50	10,4	0,70
M 8	16	1,50	12,4	0,70

Nýtovací matice uzavřené (CAP®)

Materiál: Ocel zingué

Standard
plochá kulatá hlava

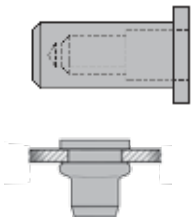

	Rozměr nýtu D_1 x L mm	Síla nýt. materiálu mm	Art.	Balení
M 4 Ø otvoru: 6,1 mm	**6 x 15,0**	0,25 - 3,0	146 4107	A 500
	6 x 17,0	2,5 - 4,5	146 4108	"
M 5 Ø otvoru: 7,1 mm	**7 x 17,0**	0,25 - 3,0	146 4109	A 500
	7 x 19,0	2,5 - 5,0	146 4110	A 250
M 6 Ø otvoru: 9,1 mm	**9 x 21,5**	0,25 - 3,5	146 4111	A 100
	9 x 24,5	3,0 - 5,5	146 4112	"
M 8 Ø otvoru: 11,1 mm	**11 x 24,0**	0,25 - 3,5	146 4113	A 100
	11 x 27,0	3,0 - 6,0	146 4114	"

Malá hlava

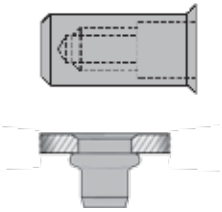

	Rozměr nýtu D_1 x L mm	Síla nýt. materiálu mm	Art.	Balení
M 4 Ø otvoru: 6,1 mm	**6 x 16,0**	0,25 - 3,0	146 4115	A 500
M 5 Ø otvoru: 7,1 mm	**7 x 18,0**	0,25 - 3,0	146 4116	A 500
M 6 Ø otvoru: 9,1 mm	**9 x 21,5**	0,25 - 3,5	146 4117	A 100

Zapuštěná hlava
(90°)

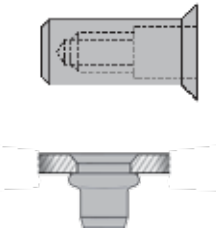

	Rozměr nýtu D_1 x L mm	Síla nýt. materiálu mm	Art.	Balení
M 4 Ø otvoru: 6,1 mm	**6 x 16,0**	1,5 - 3,0	146 4099	A 500
	6 x 17,5	3,0 - 5,0	146 4100	"
M 5 Ø otvoru: 7,1 mm	**7 x 19,0**	1,5 - 4,0	146 4101	A 250
	7 x 21,0	3,5 - 6,0	146 4102	"
M 6 Ø otvoru: 9,1 mm	**9 x 23,0**	1,5 - 4,5	146 4103	A 100
	9 x 25,0	4,0 - 6,5	146 4104	"
M 8 Ø otvoru: 11,1 mm	**11 x 25,5**	1,5 - 4,5	146 4105	A 100
	11 x 27,5	4,0 - 6,5	146 4106	"

Maximální utahovací moment, jakož i trhací síly závitu a střihové síly pro všechny nýtovací matice naleznete na stranách 186 a 187.

Údaje o jednotlivých průměrech hlavy naleznete na straně 199.

Nýtovací matice uzavřené (CAP®)

Materiál: Ocel zinkovan

NEW

Standard
plochá kulatá hlava

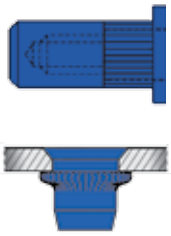

	Rozměr nýtu D_1 x L mm	Síla nýt. materiálu mm	Art.	Balení
M 4 Ø otvoru: 6,1 mm	**6 x 15,0**	0,25 - 3,0	143 2370	A 500
	6 x 17,0	2,5 - 4,5	143 2369	"
M 5 Ø otvoru: 7,1 mm	**7 x 17,0**	0,25 - 3,0	143 2373	A 500
	7 x 19,0	2,5 - 5,0	143 2374	"
M 6 Ø otvoru: 9,1 mm	**9 x 21,5**	0,25 - 3,5	143 2375	A 100
	9 x 24,5	3,0 - 5,5	143 2376	"
M 8 Ø otvoru: 11,1 mm	**11 x 24,0**	0,25 - 3,0	143 2377	A 100
	11 x 27,0	3,0 - 6,0	143 2378	"

Malá hlava

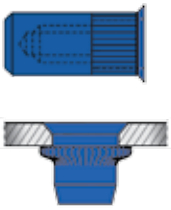

	Rozměr nýtu D_1 x L mm	Síla nýt. materiálu mm	Art.	Balení
M 4 Ø otvoru: 6,1 mm	**6 x 16,0**	0,25 - 3,0	146 4295	A 500
M 5 Ø otvoru: 7,1 mm	**7 x 18,0**	0,25 - 3,0	146 4294	A 500
M 6 Ø otvoru: 9,1 mm	**9 x 21,5**	0,25 - 3,5	146 4293	A 100

Zapuštěná hlava
(90°)

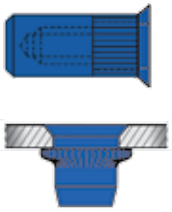

	Rozměr nýtu D_1 x L mm	Síla nýt. materiálu mm	Art.	Balení
M 4 Ø otvoru: 6,1 mm	**6 x 16,0**	1,5 - 3,0	143 2379	A 500
	6 x 17,5	3,0 - 5,0	143 2380	"
M 5 Ø otvoru: 7,1 mm	**7 x 19,0**	1,5 - 4,0	143 2381	A 250
	7 x 21,0	3,5 - 6,0	143 2382	"
M 6 Ø otvoru: 9,1 mm	**9 x 23,0**	1,5 - 4,5	143 2383	A 100
	9 x 25,0	4,0 - 6,5	143 2385	"
M 8 Ø otvoru: 11,1 mm	**11 x 25,5**	1,5 - 4,5	146 4297	A 100
	11 x 27,5	4,0 - 6,5	146 4296	"

Maximální utahovací moment, jakož i trhací síly závitu a střihové síly pro všechny nýtovací matice naleznete na stranách 186 a 187.

Údaje o jednotlivých průměrech hlavy naleznete na straně 199.

PolyGrip® nýtovací matice

Die PolyGrip® nýtovací matice
Nýtovací matice PolyGrip® GESIPA® jsou výsledkem neustálého zdokonalování na základě dlouholetých zkušeností s našimi vícerozsahovými nýty PolyGrip®. Díky přednostem velké tolerance vyvrtaného otvoru a pokrytí různých rozsahů sevření pomocí jediného upevňovacího prvku se nýtovací matice PolyGrip® stala v mnohých průmyslových aplikacích a též v oblasti řemesel spojovacím prvkem první volby.

Integrace několika rozměrů šetří náklady na manipulaci a skladování a navíc trvale snižuje nebezpečí záměny na pracovišti a tím i následné problémy s kvalitou.

Velký svěrací rozsah: V ideálním případě může nýtovací matice PolyGrip® díky velkým svěracím rozsahům nahradit až pět různých rozměrů standardních nýtovacích matic podle DIN.

Svěrací rozsah nýtovací matice PolyGrip®

Nejlepšího výsledku nýtování docílíte s nářadím GESIPA® FireFox®!

Svěrací rozsah běžných nýtovacích matic

PolyGrip® nýtovací matice

Hliník

Standard

plochá kulatá hlava

Materiál: AlMg 2,5

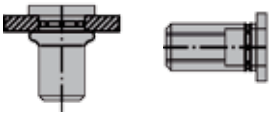

	Rozměr nýtu D_1 x L mm	Síla nýt. materiálu mm	Art.	Balení
M 5 Ø otvoru: 7,1 mm	**7 x 13,5**	0,25 - 5,0	143 3791	A 500
M 6 Ø otvoru: 9,1 mm	**9 x 18,0**	0,25 - 6,0	143 3792	A 250
M 8 Ø otvoru: 11,1mm	**11 x 20,0**	0,5 - 6,5	145 5561	A 100

Ocel

Standard

plochá kulatá hlava

Materiál: ocel
Povrch: zinkovan

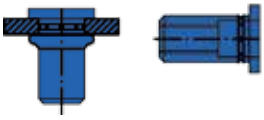

	Rozměr nýtu D_1 x L mm	Síla nýt. materiálu mm	Art.	Balení
M 5 Ø otvoru: 7,1 mm	**7 x 13,5**	0,25 - 5,0	143 3793	A 500
M 6 Ø otvoru: 9,1 mm	**9 x 18,0**	0,25 - 6,0	143 3794	A 250
M 8 Ø otvoru: 11,1mm	**11 x 20,0**	0,5 - 6,5	143 3795	A 100

PolyGrip® nýtovací matice

Nerez ocel A2

Standard

plochá kulatá hlava

Materiál:
nerez ocel A2 1.4567, leštěná

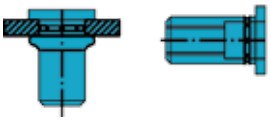

	Rozměr nýtu D_1 x L mm	Síla nýt. materiálu mm	Art.	Balení
M 5 Ø otvoru: 7,1 mm	**7 x 13,5**	0,25 - 5,0	143 3796	A 500
M 6 Ø otvoru: 9,1 mm	**9 x 18,0**	0,5 - 6,0	143 3797	A 250
M 8 Ø otvoru: 11,1 mm	**11 x 20,0**	0,5 - 6,5	143 3798	A 100

Příplatek za slitinu se fakturuje dodatečně podle denního kurzu

Nerez ocel A4

Standard

plochá kulatá hlava

Materiál:
nerez ocel A4 1.4578, leštěná

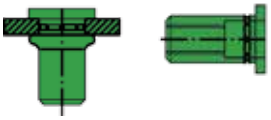

	Rozměr nýtu D_1 x L mm	Síla nýt. materiálu mm	Art.	Balení
M 5 Ø otvoru: 7,1 mm	**7 x 13,5**	0,25 - 5,0	145 0393	A 500
M 6 Ø otvoru: 9,1 mm	**9 x 18,0**	0,5 - 6,0	145 5567	A 250
M 8 Ø otvoru: 11,1 mm	**11 x 20,0**	0,5 - 6,5	145 5568	A 100

Příplatek za slitinu se fakturuje dodatečně podle denního kurzu

Maximální utahovací moment, jakož i trhací síly závitu a střihové síly pro všechny nýtovací matice naleznete na stranách 186 a 187.

Údaje o jednotlivých průměrech hlavy naleznete na straně 199.

PolyGrip® nýtovací matice s rýhovaným tělem

Rýhované víceúčelové nýtovací matice pro maximální zajištění proti přetočení v měkkých materiálech

Nové rýhované nýtovací matice PolyGrip® z oceli M6 a M8 značky GESIPA® jsou dalším stupněm vývoje osvědčených vícerozsahových nýtovacích matic PolyGrip®. Spojují v sobě výhody pokrytí velkých svěrných rozsahů a rýhování k dosažení vysoké míry zajištění proti překroucení.

Odpovídajícně dlouhé podélné rýhování má za následek rovnoměrné nýtování v celém svěrném rozsahu a velmi velkou závěrnou hlavu.

V ideálním případě dokáže rýhovaná nýtovací matice PolyGrip® nahradit až 5 různých standardních rozměrů DIN. To šetří náklady na manipulaci a skladování a navíc snižuje nebezpečí záměny na pracovišti.

Ocel

Standard

Plochá kulatá hlava

Materiál:
ocel, zinkovaná

	Rozměr nýtu D_1 x L mm	Síla nýt. materiálu mm	Art.	Balení
M 6 Ø otvoru: 9,1 mm	**9 x 18,0**	0,5 - 6,5	145 5562	A 250
M 8 Ø otvoru: 11,1 mm	**11 x 20,0**	0,5 - 8,0	145 5563	A 100

! Nejlepšího výsledku nýtování docílíte s nářadím GESIPA® FireFox®!

Nýtovací šrouby

Nýtovací šrouby, které jsou kombinací nýtovacích matic a šroubů, jsou technickou i hospodárnou alternativou svařovaných čepů nebo jiných jiných vícedílných systémů s drážkou T. Nýtovací šroub plní dvojitou funkci. Na jedné straně spojuje tenké i rozdílné materiály. Na druhé straně poskytuje prostřednictvím bezpečně a trvale upevněného šroubu další bod upevnění nebo se dá použít jako pomůcka při polohování. Různé rozměry, materiály a tvary hlavy pokrývají nejrůznější případy použití. Kromě standardního programu jsou možné úpravy v souladu s aplikací.

Výhody:

- dvojitá funkce: Spojení spojovaného materiálu a poskytnutí dodatečného bodu upevnění (závitový svorník)
- potřeba přístupu jen z jedné strany
- velká nosnost závitu
- jednodušší, čistější a rychlé zpracování
- úspora místa
- žádné poškození lakovaných povrchů
- bez přívodu tepla, tj. žádná změna struktury materiálu
- vhodné na opravu svařovaných čepů

Oblast použití

Pro použití nýtovacích šroubů GESIPA® jsou vhodné zejména následující oblasti:

- přístup z jedné strany
- tenké nosné materiály, jako plech, plast atd.
- potřebné předběžné vystředění
- tepelný vliv, např. svařování, není na spojovaném materiálu možný nebo povolený
- povrchová úprava materiálu nesmí být poškozena
- vytvoření elektricky vodivých spojů
- rychlé opravy svařovaných čepů

Nýtovací šrouby GESIPA® lze bez problému používat s nýtovacím nářadím pro nýtovací matice GESIPA® FireBird®, GBM 95 a FireFox® při použití příslušných adaptérů pro nýtovací šrouby (viz popis nářadí).

Nýtovací šrouby - ocelové

Ocel

Standard

plochá kulatá hlava

Materiál:
ocel, zinkovaná

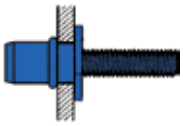

	Rozměr nýtu D_1 x L mm	Síla nýt. materiálu mm	Min. přesah závitu mm	Art.	Balení
M 4 Ø otvoru: 6,1 mm	**6 x 11,0**	0,25 - 3,0	10,0	143 3665	A 200
M 5 Ø otvoru: 7,1 mm	**7 x 11,5**	0,25 - 3,0	11,5	145 5330	A 150
M 6 Ø otvoru: 9,1 mm	**9 x 15,5**	0,25 - 3,0	13	145 5331	A 150
M 8 Ø otvoru: 11,1mm	**11 x 17,0**	0,25 - 3,0	15,5	145 5332	A 100

Ocel, částečně šestihranné

Standard

Materiál:
ocel, zinkovaná

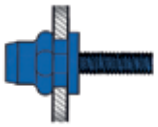

	Rozměr nýtu D_1 x L mm	Síla nýt. materiálu mm	Min. přesah závitu mm	Art.	Balení
M 4 Ø otvoru: SW6 + 0,1 mm	**6 x 11,0**	0,5 - 2,0	10,0	145 0359	A 200
M 5 Ø otvoru: SW7 + 0,1 mm	**7 x 12**	0,5 - 3,0	11,5	145 0360	A 150
M 6 Ø otvoru: SW9 + 0,1 mm	**9 x 15,5**	0,5 - 3,0	13	145 0361	A 100
M 8 Ø otvoru: SW11 + 0,1 mm	**11 x 17,0**	0,5 - 3,0	15,5	145 0362	A 100

Rozměry mm	Síla ve střihu N	(kp)	Síla v tahu N	(kp)	Max. točivý moment Nm
M 4	**5.160**	(525)	**6.030**	(614)	**3,0**
M 5	**7.200**	(733)	**10.800**	(1.100)	**6,0**
M 6	**10.800**	(1.100)	**17.800**	(1.812)	**13,0**
M 8	**18.400**	(1.873)	**27.800**	(2.830)	**26,0**

Hodnoty byly získány za použití šroubů třídy pevnosti 8.8.

Další rozměry, speciální povrchové úpravy nebo materiály jsou k dostání na vyžádání.

Standard a rýhované ; Všechny materiály		
plochá kulatá hlava		
Rozměry mm	**Průměr hlavy** (mm)	**Výška hlavy** (mm)
M 4	**9**	**0,80**
M 5	**10**	**1,00**
M 6	**12**	**1,50**
M 8	**14**	**1,50**

Částečně šestihranné; Všechny materiály		
plochá kulatá hlava		
Rozměry mm	**Průměr hlavy** (mm)	**Výška hlavy** (mm)
M 4	**9**	**0,80**
M 5	**10**	**1,00**
M 6	**13**	**1,50**
M 8	**16**	**1,50**

Rýhované nýtovací šrouby PolyGrip®

Nové rýhované nýtovací šrouby PolyGrip® z oceli M6 a M8 značky GESIPA® jsou rozšířením osvědčené víceúčelové technologie PolyGrip®. Spojují v sobě výhody pokrytí velkých svěracích rozsahů a rýhování k dosažení vysoké míry zajištění proti překroucení.

Příslušně dlouhé podélné rýhování má za následek rovnoměrné usazení v celém svěracím rozsahu a velmi velkou závěrnou hlavu.

V ideálním případě dokáže rýhovaný nýtovací šroub PolyGrip® nahradit až 5 různých standardních rozměrů DIN. Ušetří se tak náklady na manipulaci a skladování a navíc se omezí nebezpečí záměny na pracovišti.

Ocel

Standard

plochá kulatá hlava

Materiál:
ocel, zinkovaná

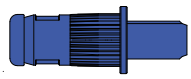

	Rozměr nýtu D, x L mm	Síla nýt. materiálu mm	Min. přesah závitu mm	Art.	Balení
M 6 Ø otvoru: SW9 + 0,1 mm	**9 x 18,0**	0,5 - 6,0	13	146 4881	A 100
M 8 Ø otvoru: SW11 + 0,1 mm	**11 x 20,0**	0,5 - 8,0	15,5	146 4480	A 50

! Nejlepšího výsledku nýtování docílíte s nářadím GESIPA® FireFox®!

Nýtovací matice s hadicovou přípojkou

art. 145 5364

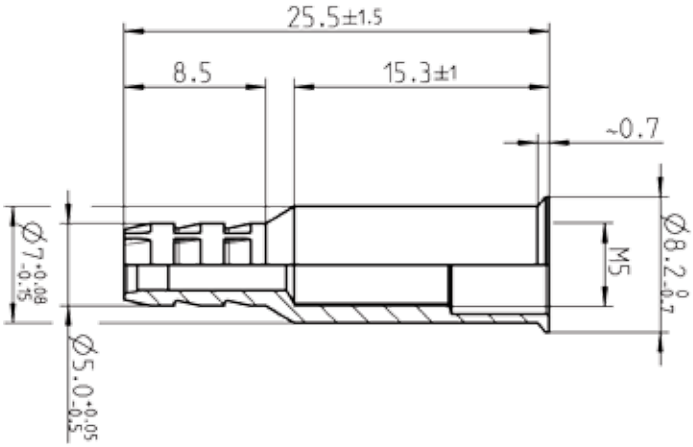

Specifikace:
BNM M5x7x26 KK ocel,
hadicová přípojka, zinkovaná

Svěrací oblasti 0,50 - 2,50 mm

Ø otvoru: 7,1 + 0,1 mm

Použití: Přípojka pneumatické hadice (s ø 4 mm) k použití pro kapaliny a plynyn

Výhody pro zákazníka:
- redukce rozmanitosti dílů
- lepší vzhled (jednobarevná)
- snížené náklady na montáž
- zjednodušený montážní proces
- přístupnost k součásti z jedné strany
- úspora materiálu a nákladů na montáž

Odvětví:
- vzduchotechnika a klimatizační technika
- pneumatické příslušenství
- výrobci krytů a nádrží

Příklad matice slepých nýtů s plastovou hadicí

Bezkabelové nýtovací nářadí na nýtovací matice

Ruční nýtovací nářadí na nýtovací matice

212

GBM 10

GBM 20

GBM 30

FireFly

Akumulátorové nýtovací nářadí na nýtovací matice

218

FireBird®

FireBird® Gold Edition

FireBird® s přestavovací sadou pro nýtovací šrouby

FireBird® Gold Edition s přestavovací sadou pro nýtovací šrouby

Co nýtuje co?

Nářadí	Energie	Nýtovací matice						
		M3	M4	M5	M6	M8	M10	M12
GBM 10	H				A			
GBM 20	H				A			
GBM 30	H						AS	
FireFly	H			AS	A			
FireBird®	B					AS	A	
FireBird® Gold Edition	B						AS	

H: Ruční nářadí
B: Nářadí na baterie
A: hliník/měď
S: ocel
E: nerez ocel/monel
Červené políčko: Všechny materiály (ASE) lze zanýtovat.
V případě omezení jsou písmena materiálů, které lze zanýtovat, uvedena přímo v políčku.

Bezkabelové nýtovací nářadí GESIPA® – jednoduchá obsluha, osvědčené a dobré!

GBM 10

Ruční nýtovací nářadí pro nýtovací matice s jednoduchým nastavením zdvihu

Oblast použití
nýtovací matice v rozměru od M3* do M6
hliník a do M5 ocel, mosaz a nerez ocel

Technické údaje

Hmotnost:	600 g
Celková délka:	260 mm
Nýtovací zdvih:	7 mm

Vybavení
Standard: závitové trny a špičky
(volitelně od M4 - M6)
návod na údržbu se seznamem náhradních dílů
tabulka zdvihů

Konstrukční charakteristika
- jednoduché nastavení zdvihu rýhovanou maticí se stupnicí pro bezpečné a úplné usazení nýtovací matice
- zajištění závitového trnu pérovou podložkou pro rychlou výměnu závitových trnů bez nářadí
- s otvírací pružinou pro jednoduchou manipulaci
- plášť kleští z vysoce kvalitní hliníkové tlakové slitiny
- rameno kleští z kované chrom-vanadiové oceli
- ocelové vložky u všech vysoce namáhaných ložiskových čepů
- ergonomické manžetové úchyty

Údaje v mm

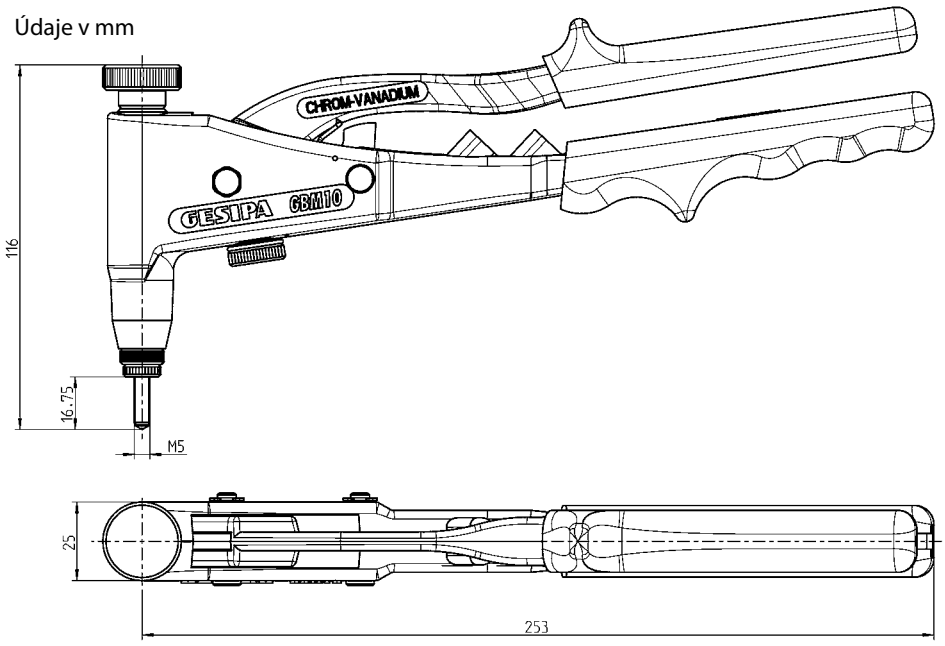

Ruční nýtovací nářadí pro nýtovací matice

GBM 10

Závitové trny a špičky

Označení	art.
Závitový trn M3*	145 7096
Závitový trn M4	143 4776
Závitový trn M5	143 4779
Závitový trn M6	143 4781
Špička M3*	145 7095
Špička M4	143 4777
Špička M5	143 4780
Špička M6	143 4782

* k dodání jako speciální příslušenství

GBM 10 – M5
art. 143 4761

GBM 10 – M4
art. 145 7087

GBM 10 – M6
art. 145 7088

Box na nýtovací matice

GBM 10 se závitovým trnem a špičkou M5
včetně závitových trnů a špiček M4 a M6, různé rozměry nýtovacích matic M4 až M 6 z hliníku pro sílu spojovaného materiálu od 0,25 do 3 mm.

Včetně 4 rozměrů nýtovacích matic:

hliník M4 x 6 x 11,0 mm
hliník M5 x 7 x 11,5 mm
hliník M5 x 7 x 13,5 mm
hliník M6 x 9 x 15,5 mm

art. 143 5455

GBM 20

Ruční nýtovací nářadí pro nýtovací matice s velkým účinkem páky

Oblast použití
nýtovací matice v rozměru od M3* do M6 hliník a do M5 ocel, mosaz a nerez ocel

Technické údaje

Hmotnost:	900 g
Celková délka:	360 mm
Zdvih:	7 mm

Vybavení
Standard: závitové trny a špičky
(volitelně v rozměru od M4 až po M6)
návod k údržbě se seznamem náhradních dílů tabulka zdvihů

Konstrukční charakteristika

- s otvírací pružinou pro jednoduchou manipulaci
- velký účinek páky pro práci s malým vynaložením
- jednoduché nastavení zdvihu stavěcím kroužkem se stupnicí zdvihů pro bezpečné a úplné usazení nýtovací matice
- rychlá výměna závitových trnů bez nářadí
- rychlozakružovací zařízení pro rychlé a jednoduché zakroužení a odkroužení závitového trnu
- kryt zařízení z oceli
- páka z kované oceli
- plastem potažené úchyty

GBM 20 – M5
art. 145 7102

GBM 20 – M4
art. 145 7103

GBM 20 – M6
art. 145 7104

Závitové trny a špičky

Označení	art.
Závitový trn M3*	145 7116
Závitový trn M4	145 7117
Závitový trn M5	145 7119
Závitový trn M6	145 7121
Špička M3*	143 4789
Špička M4	145 7118
Špička M5	145 7120
Špička M6	145 7122

* k dodání jako speciální příslušenství

GBM 30

Ruční nýtovací nářadí pro nýtovací matice s rychlozakružovacím zařízením

Oblast použití
Nýtovací matice v rozměru od M3* až po M10
z hliníku a oceli a do M8 z mosazi a nerez oceli

Technické údaje

Hmotnost:	1,8 kg
Celková délka:	470 mm
Zdvih:	7 mm

Vybavení
Standard: závitový trn a špička
(volitelně v rozměru od M5 až po M10)
návod na údržbu se seznamem náhradních dílů tabulka zdvihů

GBM 30 – M6
art. 143 4790

GBM 30 – M5
art. 145 7132

GBM 30 – M8
art. 145 7133

GBM 30 – M10
art. 145 7134

Konstrukční charakteristika
- pro rychlé a jednoduché zakroužení a odkroužení závitového trnu
- příznivý převodový poměr pro malé vynakládání síly a při nýtování velkých nýtovacích matic
- jednoduché nastavení zdvihu stavěcím kroužkem se stupnicí zdvihů pro bezpečné a úplné usazení nýtovací matice
- rychlá výměna závitových trnů bez nářadí
- kryt a radiální ložiska z kované oceli
- ramena páky z pozinkované ocelové trubky
- plastem potažené úchyty

Závitové trny a špičky

Označení	art.
Závitový trn M3*	143 4799
Závitový trn M4*	143 4801
Závitový trn M5	143 4791
Závitový trn M6	143 4793
Závitový trn M8	143 4795
Závitový trn M10	143 4797
Špička M3*	143 4800
Špička M4*	143 4802
Špička M5	143 4792
Špička M6	143 4794
Špička M8	143 4796
Špička M10	143 4798

* k dodání jako speciální příslušenství

FireFly

Síla a inteligence usazení nýtovacích matic

Praktický

- Osvědčený pracovní postup s ručními nýtovacími kleštěmi GESIPA® Flipper® a ergonomický princip konstrukce uspoří i u FireFly až 40 % síly ruky při usazení nýtovacích matic.
- Speciální uspořádání páky a rohatky se západkou umožňují práci s vynaložením extrémně malého množství síly ruky
- Výměna závitového trnu a špičky bez použití nářadí
- Velký zdvih 9 mm pro jednoduché nýtování nýtovacích matic, i při malé síle spojovaných materiálů a pro nýtování nýtovacích matic PolyGrip®
- Nastavení chodu zdvihu a délek závitových trnů bez použití nářadí umožňuje nekomplikované nýtování nýtovacích matic nejrůznějších délek

Rozsah použití

Nýtovací matice v rozměru od M3 do M6 hliník a od M3 do M5 ocel

Technické údaje

Celkový zdvih:	9 mm
Jednotlivý zdvih:	1,8 mm
Hmotnost:	750 g

Údaje v mm

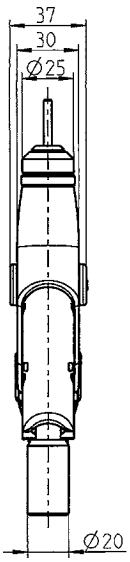

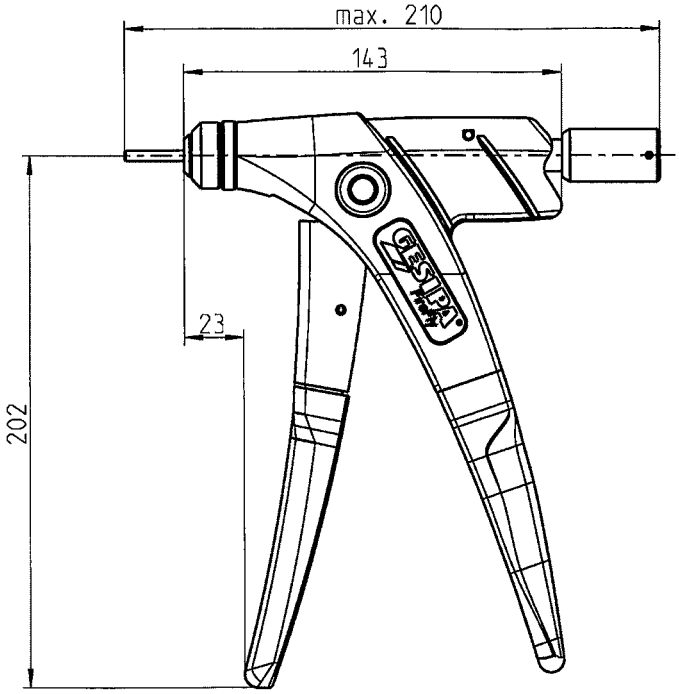

FireFly – příslušenství

FireFly box
S vybavením: špička a závitový trn M5 v plastovém kufříku, 2 mini balíčky hliníkových nýtovacích matic M4 a M5, navíc i závitový trn a špička M4, návod na obsluhu a tabulka zdvihů

art. 143 5453

Náhradní mini balíčky pro nýtovací matice

M4 x 6 x 13.0
art. 143 3700

M5 x 7 x 13.5
art. 143 3701

Přestavovací sada pro nýtovací šrouby

	art.	BRN thread protrusion min.	max.*
M4	143 4009	8	22
M5	143 4010	9	22
M6	143 4011	10	22

Závitové trny a špičky

Označení	art.
Závitový trns M3	143 4002
Závitový trns M4	143 4001
Závitový trns M5	143 4000
Závitový trns M6	143 4008
Špička insert M3	143 3995
Špička insert M4	143 3994
Špička insert M5	143 3993
Špička insert M6	143 3997

Označení	art.
Závitový trns 6 - 32 UNC	143 4019
Závitový trns 8 - 32 UNC	143 4020
Závitový trns 10 - 24 UNC	143 4021
Závitový trns 10 - 32 UNF	143 4022
Závitový trns 1/4" - 20 UNC	143 4023
Špička insert 6 - 32 UNC	143 4024
Špička insert 8 - 32 UNC	143 4025
Špička insert 10 - 24 UNC	143 4026
Špička insert 1/4" - 20 UNC	143 4027

Špičku 10 - 24 UNC lze použít pro závitové trny 10 - 24 UNC a 10-32 UNF.

FireFly v kartonu

Vybavení: špička a závitový trn, návod k obsluze a tabulka zdvihů

Označení	art.
FireFly M5 in card-board box	143 5454
FireFly M3 in card-board box	145 7653
FireFly M4 in card-board box	145 7654
FireFly M6 in card-board box	145 7655
FireFly 6 - 32 UNC in card-board box	145 7656
FireFly 8 - 32 in card-board box	145 7657
FireFly 10 - 24 UNC in card-board box	145 7658
FireFly 10 - 32 UNF in card-board box	145 7659
FireFly 1/4" - 20 UNC in card-board box	145 7660

FireBird®

Osvědčené nýtovací nářadí pro nýtovací matice s Li-Ion energií

FireBird® s rychlovýměnným akumulátorem 14,4 V / 1,3 Ah a nabíječkou, v kufříku
art. 145 7414

FireBird® se dvěma rychlovýměnnými akumulátory 14,4 V / 1,3 Ah a nabíječkou, v kufříku
art. 145 7413

Výkonný

Energie akumulátoru ve výši 14,4 voltů pro flexibilní bezkabelové použití na stavbách a v průmyslové výrobě

Bezpečný

- Zakroužení nýtovací matice s optimálním kroutícím momentem s automatickým vypnutím
- Spuštění nýtování funkčně oddělené od procesu zakroužení nýtovací matice
- Automatická funkce odkroužení po ukončení nýtování
- Odkroužení závitového trnu s vysokým kroutícím momentem
- Robustní a kompaktní s krytem odolným proti nárazu

Ergonomický

- Práce bez námahy díky vyváženému těžišti a příjemnému držení
- Jednoduché nastavení zdvihu

Energie Li-Ion

- Rychlovýměnný akumulátor s 1,3 Ah (standardní vybavení) nebo Power akumulátor se 2,6 Ah jako speciální příslušenství
- Bez paměťového efektu
- Vysoká hustota energie díky vyššímu napětí
- Nízká hmotnost umožňuje extrémně snadnou a rychlou práci
- Velmi nízké samovybíjení
- Tvar akumulátoru umožňuje odložení nářadí na akumulátor

Rychlý

- Jednoduché a bezpečné zakroužení nýtovacích matic
- Stálá rychlost nýtování
- Automatické přepnutí z nýtování na zakružování
- Rychlovýměnný systém pro závitové trny

FireBird® – akumulátorové nýtovací nářadí pro trhací nýty s 14,4 V Li-ion akumulátorem

Oblast použití

Nýtovací matice do M10 hliník, do M8 ocel a do M6 nerez ocel

Technické údaje

Hmotnost:	2,1 kg s akumulátorem
Přítlak:	13 000 N
Pohon:	stejnosměrný motor
Nýtovací zdvih:	5,5 mm

Vybavení

Závitový trn a špička M6 (v pracovní poloze), 1 imbusový klíč, závitový trn a špička M4 a M5 dvojitý otevřený klíč SW 24/27

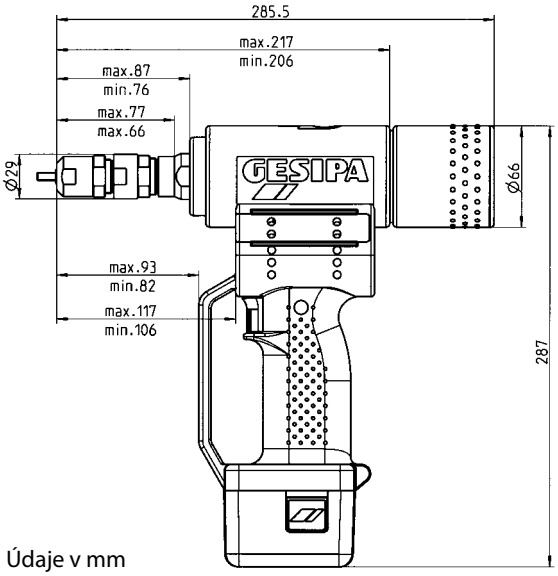

Údaje v mm

Přestavovací sada pro nýtovací šrouby

	art.	BNS - přesah závitu min.	max.*
M4	143 5117	8	22
M5	143 5118	9	22
M6	143 5119	10	22
M8	143 5121	12	22

* Pro přesahy závitu > 22 mm se musí použít odpovídajícně prodloužená špička.

Výkon na jedno nabití akumulátoru/závitové trny a špičky

Nýtovací matice s vnitřním závitem	materiál	cca kus/nabití akumulátoru	art. Závitový trn	art. Špička
M3	hliník	**480**	143 5052*	143 5065*
M3	ocel/nerez ocel	**440**		
M4	hliník	**420**	143 5055	143 5066
M4	ocel/nerez ocel	**380**		
M5	hliník	**380**	143 5056	143 5067
M5	ocel/nerez ocel	**320**		
M6	hliník	**320**	143 5059	143 5068
M6	ocel/nerez ocel	**240**		
M8	hliník	**270**	143 5063*	143 5069*
M8	ocel	**140**		
M10	hliník	**240**	143 5064*	143 5070*

* k dodání jako speciální příslušenství

Nabíječka 14,4 V Li-Ionn

art. 145 7282

Technické údaje

Vstupní napětí:	230 V / 50 Hz
Výstupní napětí:	stejnosměrný proud 14,4 V
Doba nabíjení:	50 až100 minut (podle akumulátoru)
Hmotnost:	0,6 kg

Rychlovýměnný akumulátor 14,4 V/1,3 Ah Li-Ion

art. 143 4921

Hmotnost: 0,35 kg

Power akumulátor 14,4 V/2,6 Ah Li-Ion

art. 145 7269

Hmotnost: 0,5 kg
k dodání jako speciální příslušenství

FireBird® Gold Edition

Osvědčené nýtovací nářadí pro nýtovací matice s ještě větším výkonem – přibližně o 40 % větší nýtovací síla

FireBird® Gold Edition
s rychlovýměnným akumulátorem
14,4 V / 1,3 Ah a nabíječkou, v kufříku
art. 145 7409

FireBird® Gold Edition
se dvěma rychlovýměnnými akumulátory
14,4 V / 2,6 Ah a nabíječkou, v kufříku
art. 143 3526

Výkonný
FireBird® pro flexibilní bezkabelové použití na staveništích a v průmyslové výrobě existuje nyní ještě výkonnější: FireBird® Gold Edition. S přítlakem 18 000 N nýtuje nýtovací matice do M8 všech materiálů a M10 z hliníku a oceli.

Bezpečný
- Zakroužení nýtovací matice s optimálním kroutícím momentem s automatickým vypnutím
- Spuštění nýtování funkčně oddělené od procesu zakroužení nýtovací matice
- Automatická funkce odkroužení po ukončení nýtování
- Odkroužení závitového trnu s vysokým kroutícím momentem
- Robustní a kompaktní s krytem odolným proti nárazu

Ergonomický
- Práce bez námahy díky vyváženému těžišti a příjemnému držení
- Jednoduché nastavení zdvihu

Energie Li-Ion
- Power akumulátor s 2,6 Ah
- Bez paměťového efektu
- Vysoká hustota energie díky vyššímu napětí
- Nízká hmotnost umožňuje extrémně snadnou a rychlou práci
- Velmi nízké samovybíjení
- Tvar akumulátoru umožňuje odložení nářadí na akumulátor

Rychlý
- Jednoduché a bezpečné zakroužení nýtovacích matic
- Stálá rychlost nýtování
- Automatické přepnutí z nýtování na zakružování
- Rychlovýměnný systém pro závitové trny

FireBird® Gold Edition – Výkonné akumulátorové nýtovací nářadí pro nýtovací matice s nýtovací silou 18 kN

Oblast použití

Nýtovací matice do M10 ocel s výjimkou M10 nerez ocel.

Technické údaje

Hmotnost:	2,2 kg s akumulátorem
Přítlak:	18 000 N
Pohon:	Stejnosměrný motor
Nýtovací zdvih:	5,5 mm

Vybavení

Závitový trn a špička M10
(v pracovní poloze)
1 imbusový klíč
Závitový trn a špička M6 a M8
Dvojitý otevřený klíč SW 24/27

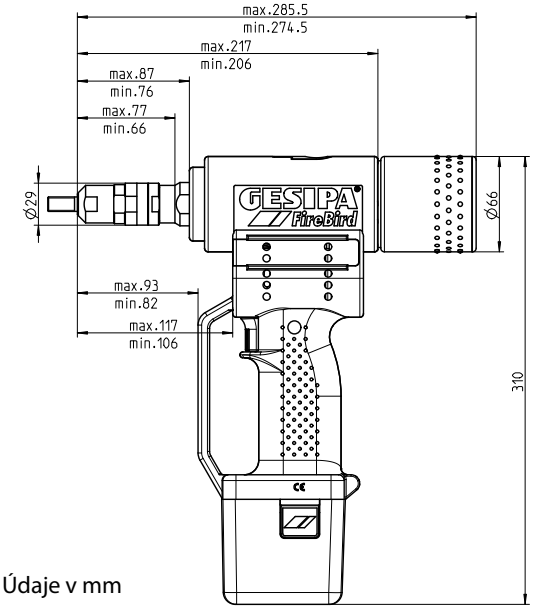

Údaje v mm

Přestavovací sada pro nýtovací šrouby

	art.	BNS - přesah závitu min.	max.*
M4	143 5117	8	22
M5	143 5118	9	22
M6	143 5119	10	22
M8	143 5121	12	22

* Pro přesahy závitu > 22 mm se musí použít odpovídajícně prodloužená špička.

Výkon na jedno nabití akumulátoru/závitové trny a špičky

Nýtovací matice s vnitřním závitem	materiál	cca kus/nabití akumulátoru	art. Závitový trn	art. Špička
M3	hliník	**850**	143 5052*	143 5065*
M3	ocel/nerez ocel	**800**		
M4	hliník	**800**	143 5055*	143 5066*
M4	ocel/nerez ocel	**700**		
M5	hliník	**700**	143 5056*	143 5067*
M5	ocel/nerez ocel	**650**		
M6	hliník	**650**	143 5059	143 5068
M6	ocel/nerez ocel	**440**		
M8	hliník	**570**	143 5063	143 5069
M8	ocel	**260**		
M10	hliník	**400**	143 5064	143 5070

* k dodání jako speciální příslušenství

Nabíječka 14,4 V Li-Ionn

art. 145 7282

Technické údaje

Vstupní napětí:	230 V / 50 Hz
Výstupní napětí:	stejnosměrný proud 14,4 V
Doba nabíjení:	50 až100 minut (podle akumulátoru)
Hmotnost:	0,6 kg

Power akumulátor 14,4 V/2,6 Ah Li-Ion

art. 145 7269

Hmotnost: 0,5 kg
k dodání jako speciální příslušenství

FireBird®
s přestavovací sadou pro nýtovací šrouby

Přestavovací sady nýtovacích šroubů umožňují použití nářadí FireBird® pro nýtování nýtovacích šroubů velikosti M4 až M8.

* Nářadí se dodává bez závitových trnů a špiček.
Objednejte si prosím také příslušnou přestavovací sadu.

Základní nářadí FireBird®
bez závitových trnů a špiček
s rychlovýměnným akumulátorem 14,4 V / 1,3 Ah
a nabíječkou, v kufříku

art. 146 4336

Přestavovací sada pro nýtovací šrouby

	art.	BNS - přesah závitu min.	max.*
M4	143 5117	8	22
M5	143 5118	9	22
M6	143 5119	10	22
M8	143 5121	12	22

* Pro přesahy závitu > 22 mm se musí použít odpovídajícně prodloužená špička.

Technické údaje

Hmotnost:	2,1 kg s akumulátorem
Přítlak:	13 000 N
Pohon:	stejnosměrný motor
Nýtovací zdvih:	5,5 mm

Nabíječka 14,4 V Li-Ionn

art. 145 7282

Technické údaje

Vstupní napětí:	230 V / 50 Hz
Výstupní napětí:	stejnosměrný proud 14,4 V
Doba nabíjení:	50 až100 minut (podle akumulátoru)
Hmotnost:	0,6 kg

Rychlovýměnný akumulátor
14,4 V/1,3 Ah Li-Ion

Akku RECYCLING

art. 143 4921

Hmotnost: 0,35 kg

Power akumulátor
14,4 V/2,6 Ah Li-Ion

art. 145 7269

Hmotnost: 0,5 kg
k dodání jako speciální příslušenství

FireBird® Gold Edition s přestavovací sadou pro nýtovací šrouby

Přestavovací sady nýtovacích šroubů umožňují použití nářadí FireBird® Gold Edition pro nýtování nýtovacích šroubů velikosti M4 až M8.

* Nářadí se dodává bez závitových trnů a špiček.
Objednejte si prosím také příslušnou přestavovací sadu.

Základní nářadí FireBird® Gold Edition bez závitových trnů a špiček
s rychlovýměnným akumulátorem 14,4 V / 2,6 Ah
a nabíječkou, v kufříku

art. 146 4337

Přestavovací sada pro nýtovací šrouby

	art.	BNS - přesah závitu min.	max.*
M4	143 5117	8	22
M5	143 5118	9	22
M6	143 5119	10	22
M8	143 5121	12	22

* Pro přesahy závitu > 22 mm se musí použít odpovídajícně prodloužená špička.

Technické údaje

Hmotnost:	2,2 kg s akumulátorem
Přítlak:	18 000 N
Pohon:	Stejnosměrný motor
Nýtovací zdvih:	5,5 mm

Nabíječka 14,4 V Li-Ionn

art. 145 7282

Technické údaje

Vstupní napětí:	230 V / 50 Hz
Výstupní napětí:	stejnosměrný proud 14,4 V
Doba nabíjení:	50 až100 minut (podle akumulátoru)
Hmotnost:	0,6 kg

Power akumulátor 14,4 V/2,6 Ah Li-Ion

art. 145 7269

Hmotnost: 0,5 kg
k dodání jako speciální příslušenství

Pneumatické nýtovací nářadí na nýtovací matice

Pneumaticko-hydraulické nýtovací nářadí na nýtovací matice

226

FireFox® 1F

FireFox® 2 F

FireFox® 2

FireFox® 2 F L

FireFox® 1F s přestavovací sadou pro nýtovací šrouby

FireFox® 2 s přestavovací sadou pro nýtovací šrouby

FireFox® 1 F Axial eco

FireFox® 2 F Axial eco

FireFox® 2 F Axial eco s kontrolou přítlaku a počítacím senzorem – ve třech variantách.

FireFox® 2 C

FireRex®

GBM 95

Co nýtuje co?

Nářadí	Energie	Nýtovací matice						
		M3	M4	M5	M6	M8	M10	M12
FireFox® 1 F	P				AS			
FireFox® 2	P							AS
FireFox® 2 F	P							AS
FireFox® 2 F L	P							AS
FireRex®	P							AS
GBM 95	P							

P: Nářadí s pneumaticko-hydraulickým pohonem
A: hliník/měď
S: ocel
E: nerez ocel/monel

Červené políčko: Všechny materiály (ASE) lze zanýtovat. V případě omezení jsou písmena materiálů, které lze zanýtovat, uvedena přímo v políčku.

Primát v technologii, zkušenost, vlastní výroba – pneumaticko-hydraulické nýtovací nářadí na nýtovací matice GESIPA®

FireFox® 1 F

Pneumaticko-hydraulické nýtovací nářadí pro nýtovací matice - praktické, spolehlivé a bezpečné

Vyvinuto jako menší obdoba nářadí FireFox® 2 pro optimální usazování malých nýtovacích matic, aniž by se poškodil spojovaný materiál. Regulování nářadí FireFox® 1 F probíhá pouze nastavením nýtovací síly. Závit nýtovací matice se díky tomu optimálně šetří a nýtovací matice se bezpečně ukotví ve spojovaném materiálu. Ergonomickou konstrukci a díky tomu práce bez námahy, jakož i obvyklou spolehlivost nýtovacího nářadí značky GESIPA® má FireFox® 1 F společné se svým velkým bratrem s ohledem na stavebnicový systém. Odolnost se optimalizovala použitím nové gumové patky.

S rychlým a přesným nastavením nýtovací síly pomocí barevného kódování, které je vidět z jedné strany.

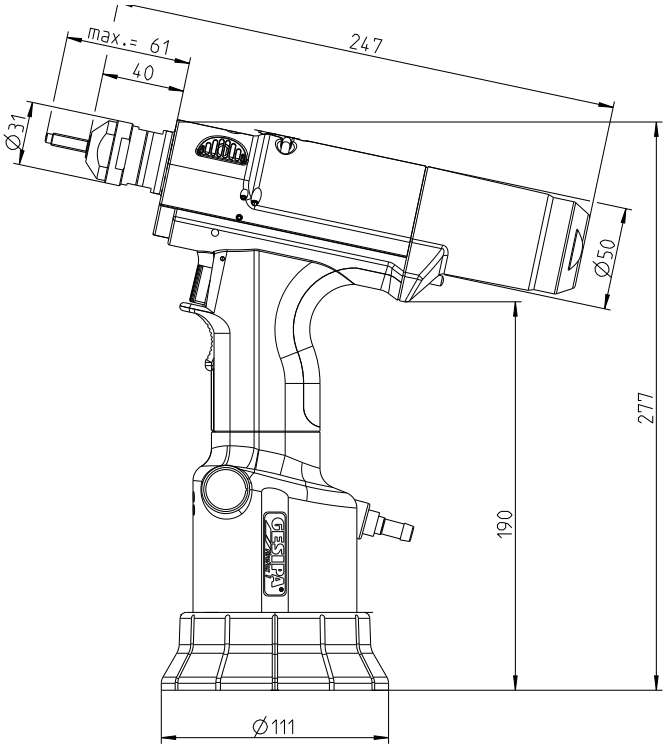

Údaje v mm

Oblast použití

Nýtovací matice v rozměru od M3 až po M6 všech materiálů s výjimkou M6 nerez ocel.

Technické údaje

Hmotnost:	1,96 kg
Nýtovací zdvih, max.:	cca 7,5 mm
Přítlak, nastavitelný, max.:	cca 10,5 kN při 5 bar
Provozní tlak:	5 - 7 bar
Hadicová přípojka:	6 mm Ø (1/4")
Spotřeba vzduchu:	cca 1-2 l na jedno sesazení (v závislosti na velikosti matice)

Rozsah dodávky

2 oboustranné klíče SW 24/27
1 šestihranný imbusový klíč SW 4
1 doplňovací láhev s hydraulickým olejem 100 ml
1 doplňování nádoba na olej
Provozní návod se seznamem náhradních dílů Gumová patka
Karta s rychlým nastavením

FireFox® 1 – Pneumaticko-hydraulické nýtovací nářadí pro nýtovací matice M3-M6

Vybavení
Závitový trn a špička volitelně v rozměru od M3 až po M6

Příslušenství
- Adaptér* pro použití šroubů s válcovou hlavou s vnitřním šestihranem DIN EN ISO 4762 jako závitový trn v rozměru od M4 až po M6
- Adaptér pro usazení nýtovacích šroubů, M4 do M6
- Špičky a závitové trny v rozměrech imperiálních jednotek nebo US rozměrů

* Stejný adaptér analogicky k FireFox® 2

FireFox® 1 F – M3
art. 145 8195

FireFox® 1 F – M4
art. 145 8196

FireFox® 1 F – M5
art. 145 8197

FireFox® 1 F – M6
art. 145 8198

Závitové trny

Označení	art.
Závitový trn M3	143 6211
Závitový trn M4	143 6212
Závitový trn M5	143 6213
Závitový trn M6	143 6214

Označení	art.
Závitový trn 6-32 UNC	143 6249
Závitový trn 8-32 UNC	143 6250
Závitový trn 10-24 UNC	143 6251
Závitový trn 10-32 UNF	143 6252

Špičky

Označení	art.
Špička M3	143 6218
Špička M4	143 6219
Špička M5	143 6220
Špička M6	143 6221

Označení	art.
Špička 6-32 UNC	143 6256
Špička 8-32 UNC	143 6257
Špička 10-32 UNF	143 6258

FireFox® 2 F

Pneumaticko-hydraulické nářadí pro nýtovací matice plné superlativů s nastavováním přítlačné síly

FireFox® 2 F s nastavením přítlačné síly je všeobecným standardem při instalaci nýtovacích matic. Konstantní nastavení přítlačné síly je obzvláště nutné v případě velikostí nýtovacích matic se stejnou nebo proměnlivou délkou (např. M6 x 15,5 nebo M6 x 18), které se mají použít u spojovaného materiálu s měnící se silou. Tím se šetří spojovaný materiál a závit, umožňuje bezpečné upevnění nýtovacích matic a zajišťuje vysoká míra bezpečného procesu.

Oblast použití
Nýtovací matice v rozměru od M3 až po M12 všech materiálů.

Technické údaje

Hmotnost:	2,4 kg
Zdvih, nastavitelný, max:	10mm
Přítlačná síla, nastavitelná, max.:	18,5 kN při 5 bar
Provozní tlak:	5 - 7 bar
Hadicová přípojka:	6 mm Ø (1/4")
Spotřeba vzduchu:	cca 2 až 4 l na

S rychlým a přesným nastavením přítlačné síly pomocí barevného kódování, které je vidět z jedné strany.

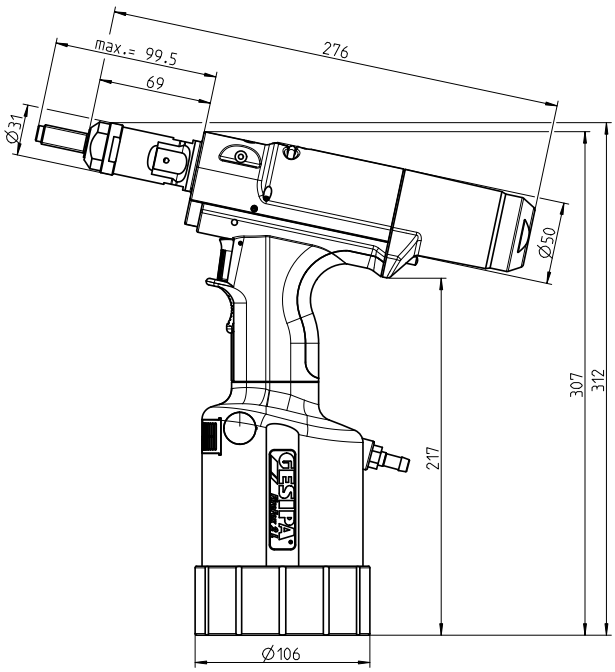

Údaje v mm

výhody

- rychlé a přesné **přednastavení přítlačné síly** díky nastavovacímu kroužku s barevným kódováním

Rozsah dodávky
2 oboustranné klíče SW 24/27
1 šestihranný imbusový klíč SW 4
1 láhev pro doplňování hydraulického oleje 100 ml
1 nádoba pro doplňování oleje
Návod k obsluze se seznamem náhradních dílů
Karta s rychlonastavením

FireFox® 2 F – Pneumaticko-hydraulické nýtovací nářadí na trhací nýty s nastavením přítlačné síly

Vybavení
Závitový trn a špička podle volby v rozměru od M3 až po M12

Příslušenství
- Adaptér* pro použití šroubů s válcovou hlavou s vnitřním šestihranem DIN EN ISO 4762 jako závitový trn v rozměru od M4 až po M8
- Adaptér pro usazení nýtovacích šroubů, M4 do M8
- Špičky a závitové trny v rozměrech imperiálních jednotek nebo US rozměrů
- Kompletní sady závitových trnů a špiček

* Stejný adaptér analogicky k FireFox® 1 F

FireFox® 2 F – M6
art. 145 1045

FireFox® 2 F – M3
art. 145 1046

FireFox® 2 F – M4
art. 145 1047

FireFox® 2 F – M5
art. 145 1048

FireFox® 2 F – M8
art. 145 1049

FireFox® 2 F – M10
art. 145 1050

FireFox® 2 F – M12
art. 145 1051

Závitové trny

Označení	art.
Závitový trn M3	143 6211
Závitový trn M4	143 6212
Závitový trn M5	143 6213
Závitový trn M6	143 6214
Závitový trn M8	143 6215
Závitový trn M10	143 6216
Závitový trn M12	143 6217

Označení	art.
Závitový trn 6-32 UNC	143 6249
Závitový trn 8-32 UNC	143 6250
Závitový trn 10-24 UNC	143 6251
Závitový trn 10-32 UNF	143 6252
Závitový trn 1/4"-20 UNC	143 6253
Závitový trn 5/16"-18 UNC	143 6254
Závitový trn 3/8"-16 UNC	143 6255

Špičky

Označení	art.
Špička M3	143 6218
Špička M4	143 6219
Špička M5	143 6220
Špička M6	143 6221
Špička M8	143 6222
Špička M10	143 6223
Špička M12	143 6224

Označení	art.
Špička 6-32 UNC	143 6256
Špička 8-32 UNC	143 6257
Špička 10-32 UNF	143 6258
Špička 1/4"-20 UNC	143 6259
Špička 5/16"-18 UNC	143 6260
Špička 3/8"-16 UNC	143 6261

FireFox® 2 F – Pneumaticko-hydraulické nýtovací nářadí pro nýtovací matice plné superlativů

Většina nýtovacích nářadí pro nýtovací matice je regulována zdvihem, několik málo přítlakem. S nářadím FireFox® 2 F nabízí GESIPA® nýtovací nářadí nejnovější generace pro nýtovací matice: jednoduché, rychlé a bezpečné.

Kdy se používá nastavení přítlaku?
Pokud se při nýtování používá velikost nýtovací matice se stejnou nebo proměnlivou délkou (např. M6 x 15,5 nebo M6 x 18) u měnící se síly spojovaného materiálu, mělo by se pracovat s konstantním přítlačnou silou.

Inovativní – nýtování nýtovacích matic s nastavením přítlaku
Novodobé nastavení přítlaku umožňuje proces nýtování podle zvolené maximální síly. Odpadá přepínání v případě různé síly spojovaných materiálů i změny délky nýtovací matice. Regulace nářadí pomocí přítlaku šetří spojovaný materiál i závit a upevňuje nýtovací matice bezpečně a s vysokou mírou bezpečného procesu.

Rychlé a přesné **přednastavení přítlačné síly** díky nastavovacímu kroužku s barevným kódováním. Nastavení požadovaného přítlaku se provádí šestihranným imbusovým klíčem přímo na nářadí.

FireFox® 2 F – Pneumaticko-hydraulické nýtovací nářadí pro nýtovací matice plné superlativů

Nekomplikované - jednoduchá práce díky automatické zakružovací funkci.
Proces zakroužení se spouští automaticky bez spuštění ovládacího tlačítka, jakmile je nýtovací matice usazena mírným přitlačením na závitový trn.

Pokud se proces zakroužení a nýtování správně nedokončí, může se vadná nýtovací matice pomocí odkružovací hlavy jednoduše odkroužit bez použití nářadí.

Mnohostranné – zpracovávání nýtovacích matic v rozměru od M3 až po M12, i s velkým svěrným rozsahem
Velká různorodost zpracovávaných velikostí závitů nabízí širokou použitelnost.

Maximální zdvih nářadí FireFox® 2 F v délce 10 mm umožňuje nýtování víceúčelových nýtovacích matic nejnovější generace s velkým svěrným rozsahem, jako jsou například nýtovací matice PolyGrip® od firmy GESIPA®.

Rychlé – extrémně rychlý proces nýtování
Kompletní proces nýtování se zkrátí rychlejším zakroužením, bleskově rychlým nýtovacím procesem s okamžitě následujícím automatickým procesem odkroužení. Po stisknutí ovládacího tlačítka běží nýtovací proces samočinně a velmi rychle.

FireFox® 2

Pneumaticko-hydraulické nářadí pro trhací nýty jako varianta podle volby s regulací zdvihu nebo přítlačné síly

(1)

(2)

U nářadí **FireFox® 2** lze zvolit regulaci zdvihu nebo přítlačné síly. Především poslední z uvedených funkcí šetří spojovaný materiál a závit, umožňuje bezpečné upevnění nýtovacích matic a vysokou míru bezpečného procesu. Volba regulace zdvihu nebo přítlačné síly se řídí délkou nýtovací matice a silou spojovaného materiálu. Velikosti nýtovacích matic se stejnou nebo proměnlivou délkou u měnící se síly spojovaného materiálu vyžaduje nastavení přítlačné síly. Pokud se při nýtování používá vždy stejná velikost a délka nýtovacích matic při stejné síle spojovaného materiálu, lze pracovat s konstantním zdvihem nářadí.

Výhody:

- rychlé a přesné **přednastavení přítlačné síly** díky nastavovacímu kroužku s barevným kódováním (1)
- **nová stupnice zdvihu** s možností jednoduchého a bezpečného natavení i při zhoršených světelných poměrech
- **maximální zdvih** s možností jednoznačné identifikace díky označení modrým kroužkem na stupnici zdvihu (2)
- **škrticí plech:** ještě bezpečnější a šetrnější nýtování díky automatickému škrcení už od nýtovacích matic M3
- **těsnicí kroužky z PTFE** (Teflon®) lepší životnost ovládacího šoupátka díky těsnicím kroužkům z PTFE a optimalizované otvory

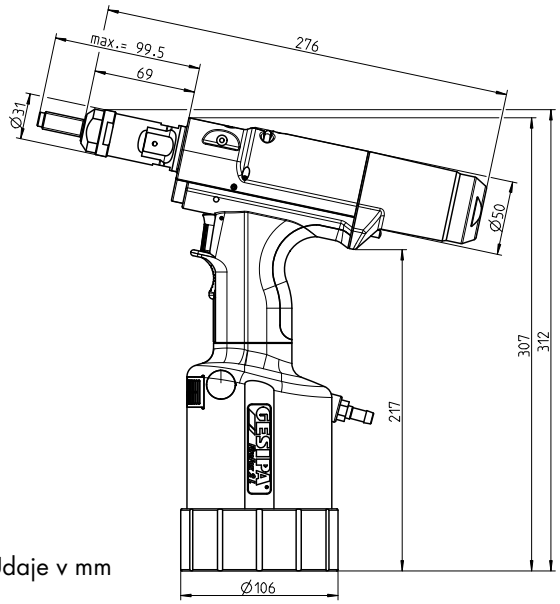

Údaje v mm

Oblast použití

Nýtovací matice v rozměru od M3 až po M10 všech materiálů, jakož i M12 z hliníku a oceli

Technické údaje

Hmotnost:	2,4 kg
Zdvih, nastavitelný, max:	10mm
Přítlačná síla, nastavitelná, max.:	18,5 kN při 5 bar
Provozní tlak:	5 - 7 bar
Hadicová přípojka:	6 mm Ø (1/4")
Spotřeba vzduchu:	cca 2 až 4 l na jedno usazení (v závislosti na velikosti matice)

Rozsah dodávky

2 oboustranné klíče SW 24/27
1 šestihranný imbusový klíč SW 4
1 láhev pro doplňování hydraulického oleje 100 ml
1 Nádoba pro doplňování oleje
Návod k obsluze se seznamem náhradních dílů
Karta s rychlonastavením

FireFox® 2 – Varianta s možností nastavení zdvihu a přítlačné síly

Vybavení
Závitový trn a špička podle volby v rozměru od M3 až po M12

Příslušenství
- Adaptér* pro použití šroubů s válcovou hlavou s vnitřním šestihranem DIN EN ISO 4762 jako závitový trn v rozměru od M4 až po M8
- Adaptér pro usazení nýtovacích šroubů, M4 do M8
- Špičky a závitové trny v rozměrech imperiálních jednotek nebo US rozměrů
- Kompletní sady závitových trnů a špiček

* Stejný adaptér analogicky FireFox® 1 F

FireFox® 2 – M6
Art.-Nr. 145 8086

FireFox® 2 – M3
Art.-Nr. 145 8087

FireFox® 2 – M4
Art.-Nr. 145 8088

FireFox® 2 – M5
Art.-Nr. 145 8089

FireFox® 2 – M8
Art.-Nr. 145 8090

FireFox® 2 – M10
Art.-Nr. 145 8091

FireFox® 2 – M12
Art.-Nr. 145 8092

Závitové trny

Označení	art.
Závitový trn M3	143 6211
Závitový trn M4	143 6212
Závitový trn M5	143 6213
Závitový trn M6	143 6214
Závitový trn M8	143 6215
Závitový trn M10	143 6216
Závitový trn M12	143 6217

Označení	art.
Závitový trn 6-32 UNC	143 6249
Závitový trn 8-32 UNC	143 6250
Závitový trn 10-24 UNC	143 6251
Závitový trn 10-32 UNF	143 6252
Závitový trn 1/4“-20 UNC	143 6253
Závitový trn 5/16“-18 UNC	143 6254
Závitový trn 3/8“-16 UNC	143 6255

Špičky

Označení	art.
Špička M3	143 6218
Špička M4	143 6219
Špička M5	143 6220
Špička M6	143 6221
Špička M8	143 6222
Špička M10	143 6223
Špička M12	143 6224

Označení	art.
Špička 6-32 UNC	143 6256
Špička 8-32 UNC	143 6257
Špička 10-32 UNF	143 6258
Špička 1/4“-20 UNC	143 6259
Špička 5/16“-18 UNC	143 6260
Špička 3/8“-16 UNC	143 6261

FireFox® 2 F L

Pneumaticko-hydraulické nýtovací nářadí na nýtovací matice pro speciální použití

Nářadí FireFox® 2 F L jako varianta nářadí FireFox® 2 F je speciálně zkonstruováno pro nýtování nýtovacích matic s levotočivým závitem.

Oblast použití
Nýtovací matice s levotočivým závitem v rozměru od M3 až po M10 všech materiálů, jakož i M12 z hliníku a oceli

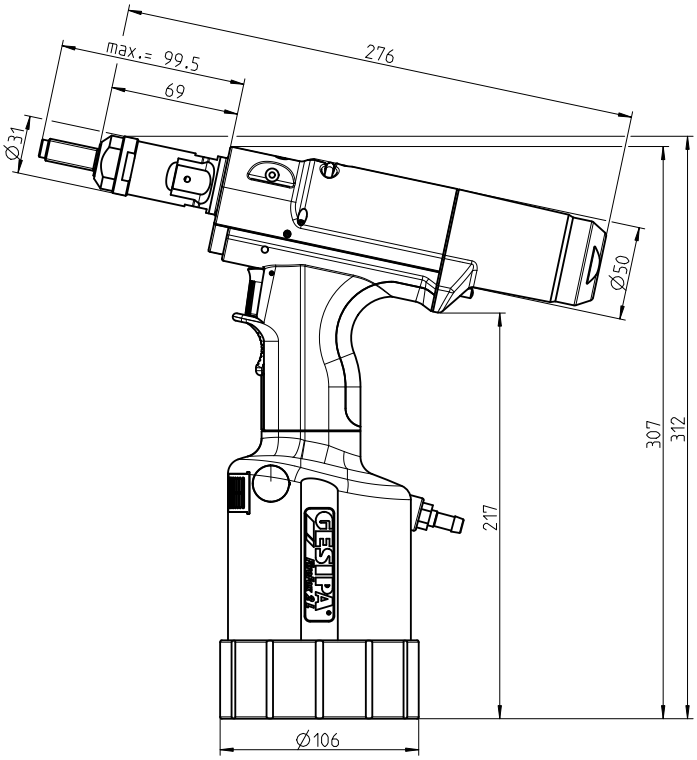

Údaje v mm

Technické údaje

Hmotnost:	2,4 kg
Nýtovací zdvih, nastavitelný, max:	10mm
Přítlak, nastavitelný, max.:	18,5 kN při 5 bar
Provozní tlak:	5-7 bar
Hadicová přípojka:	6 mm Ø (1/4")
Spotřeba vzduchu:	cca 2 až 4 l na jedno sesazení (v závislosti na velikosti matice)

Rozsah dodávky
2 oboustranné klíče SW 24/27
1 šestihranný imbusový klíč SW 4
1 doplňovací láhev s hydraulickým olejem 100 ml
1 doplňování nádoba na olej
Karta s rychlonastavením

FireFox® 2 F L – pneumaticko-hydraulické nýtovací nářadí pro nýtovací matice s levotočivým závitem

Vybavení
Závitový trn a špička volitelně v rozměru od M3 až po M12

Příslušenství
- Adaptér pro použití šroubů s válcovou hlavou s vnitřním šestihranem DIN EN ISO 4762 jako závitový trn v rozměru od M4 až po M8
- Adaptér pro usazení nýtovacích šroubů, M4 do M8
- Špičky a závitové trny v rozměrech imperiálních jednotek nebo US rozměrů
- Kompletní sady závitových trnů a špiček

FireFox® 2 F L – M6
art. 145 1037

FireFox® 2 F L – M3
art. 145 1034

FireFox® 2 F L – M4
art. 145 1035

FireFox® 2 F L – M5
art. 145 1036

FireFox® 2 F L – M8
art. 145 8098

FireFox® 2 F L – M10
art. 145 8099

FireFox® 2 F L – M12
art. 145 8100

Závitové trny

Označení	art.
Závitový trn M3	143 6363
Závitový trn M4	143 6364
Závitový trn M5	143 6365
Závitový trn M6	143 6366
Závitový trn M8	143 6367
Závitový trn M10	143 6368
Závitový trn M12	143 6369

Špičky

Označení	art.
Špička M3	143 6218
Špička M4	143 6219
Špička M5	143 6220
Špička M6	143 6221
Špička M8	143 6222
Špička M10	143 6223
Špička M12	143 6224

FireFox® 1F

s přestavovací sadou pro nýtovací šrouby

Přestavovací sady nýtovacích šroubů umožňují použití nářadí FireFox® 1F pro nýtování nýtovacích šroubů velikosti M4 až M6.

* Nářadí se dodává bez závitových trnů a špiček.
Objednejte si prosím také příslušnou přestavovací sadu.

Základní nářadí FireFox® 1 F

art. 145 1106

Přestavovací sada pro nýtovací šrouby

Označení	art.	BNS - přesah závitu min.	max.*
M4	143 6285	8	22
M5	143 6286	9	22
M6	143 6287	10	22

* Pro přesahy závitu > 22 mm se musí použít odpovídajícně prodloužená špička.

Šroubové špičky pro přestavovací sadu

Označení	art.
Šroubová špička M4	143 5100
Šroubová špička M5	143 5102
Šroubová špička M6	143 5103

Vložky na šrouby pro přestavovací sadu

Označení	art.
Vložka na šroub M4	143 6278
Vložka na šroub M5	143 6280
Vložka na šroub M6	143 6281

Oblast použití

Nýtovací matice v rozměru od M3 až po M6 všech materiálů s výjimkou M6 nerez ocel.

Technické údaje

Hmotnost:	1,96 kg
Nýtovací zdvih, max.:	cca 7,5 mm
Přítlak, nastavitelný, max.:	cca 10,5 kN při 5 bar
Provozní tlak:	5 - 7 bar
Hadicová přípojka:	6 mm Ø (1/4")
Spotřeba vzduchu:	cca 1-2 l na jedno sesazení (v závislosti na velikosti matice)

Rozsah dodávky

2 oboustranné klíče SW 24/27
1 šestihranný imbusový klíč SW 4
1 doplňovací láhev s hydraulickým olejem 100 ml
1 doplňování nádoba na olej
Provozní návod se seznamem náhradních dílů Gumová patka
Karta s rychlým nastavením

FireFox® 2

s přestavovací sadou pro nýtovací šrouby

Přestavovací sady nýtovacích šroubů umožňují použití nářadí FireFox® 2 pro nýtování nýtovacích šroubů velikosti M4 až M8.

* Nářadí se dodává bez závitových trnů a špiček.
Objednejte si prosím také příslušnou přestavovací sadu.

Základní nářadí FireFox® 2

art. 145 8096

Přestavovací sada pro nýtovací šrouby

Označení	art.	BNS - přesah závitu min.	max.*
M4	143 6285	8	22
M5	143 6286	9	22
M6	143 6287	10	22
M8	143 6288	12	22

* Pro přesahy závitu > 22 mm se musí použít odpovídajícně prodloužená špička.

Šroubové špičky pro přestavovací sadu

Označení	art.
Šroubová špička M4	143 5100
Šroubová špička M5	143 5102
Šroubová špička M6	143 5103
Šroubová špička M8	143 5105

Vložky na šrouby pro přestavovací sadu

Označení	art.
Vložka na šroub M4	143 6278
Vložka na šroub M5	143 6280
Vložka na šroub M6	143 6281
Vložka na šroub M8	143 6282

Oblast použití

Nýtovací matice v rozměru od M3 až po M10 všech materiálů, jakož i M12 z hliníku a oceli

Technické údaje

Hmotnost:	2,4 kg
Zdvih, nastavitelný, max:	10mm
Přítlačná síla, nastavitelná, max.:	18,5 kN při 5 bar
Provozní tlak:	5 - 7 bar
Hadicová přípojka:	6 mm Ø (1/4")
Spotřeba vzduchu:	cca 2 až 4 l na jedno usazení (v závislosti na velikosti matice)

Rozsah dodávky

2 oboustranné klíče SW 24/27
1 šestihranný imbusový klíč SW 4
1 láhev pro doplňování hydraulického oleje 100 ml
1 Nádoba pro doplňování oleje
Návod k obsluze se seznamem náhradních dílů
Karta s rychlonastavením

FireFox® 1 F Axial eco

Pneumaticko-hydraulické nýtovací nářadí na nýtovací matice pro svislý směr pracovní operace

Nářadí FireFox® 1 F Axial eco je ideální pro vestavbu do výrobních zařízení a umožňuje flexibilní a ergonomické manuální práce při použitích, které se vyznačují omezeným přístupem, takže vyžadují proces nýtování shora.

Výhody

- Cenově výhodná vstupní varianta
- Ideální pro instalaci do montážních stolů, přípravků nebo částečně automatizovaných pracovišť
- Velmi praktické ke zpracování nýtovacích matic na místech vyžadujících vertikální proces nýtování
- Možnost zavěšení na balancér

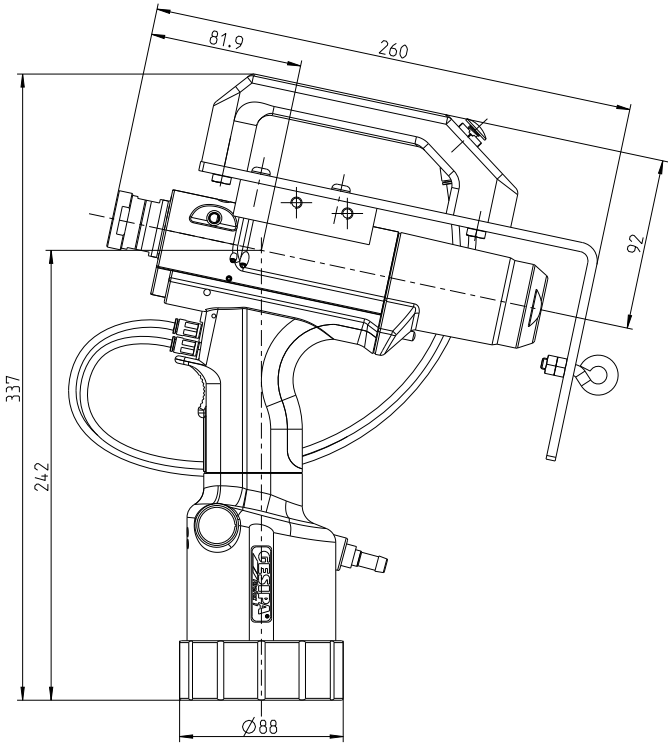

Údaje v mm

Oblast použití

Nýtovací matice v rozměru od M3 až po M6 všech materiálů s výjimkou M6 nerez ocel.

Technické údaje

Hmotnost:	1,96 kg
Nýtovací zdvih, max.:	cca 7,5 mm
Přítlak, nastavitelný, max.:	cca 10,5 kN při 5 bar
Provozní tlak:	5 - 7 bar
Hadicová přípojka:	6 mm Ø (1/4")
Spotřeba vzduchu:	cca 1-2 l na jedno sesazení (v závislosti na velikosti matice)

Rozsah dodávky

2 oboustranné klíče SW 24/27
1 šestihranný imbusový klíč SW 4
1 doplňovací láhev s hydraulickým olejem 100 ml
1 doplňování nádoba na olej
Provozní návod se seznamem náhradních dílů Gumová patka
Karta s rychlým nastavením

FireFox® 1 F Axial eco – Nýtovací nářadí na nýtovací matice pro svislý směr použití

Vybavení
Závitový trn a špička v rozměru
M3 až po M6

Příslušenství
- Adaptér pro použití šroubů s válcovou hlavou s vnitřním šestihranem DIN EN ISO 4762 jako závitový trn v rozměru od M4 do M6
- Adaptér pro usazení nýtovacích šroubů, M4 do M8
- Špičky a závitové trny v rozměrech imperiálních jednotek nebo US rozměrů
- Kompletní sady závitových trnů a špiček

FireFox® 1 F Axial eco – M3
art. 145 1103

FireFox® 1 F Axial eco – M4
art. 145 1104

FireFox® 1 F Axial eco – M5
art. 145 8199

FireFox® 1 F Axial eco – M6
art. 145 1105

Závitový trns

Označení	art.
Závitový trn M3	143 6211
Závitový trn M4	143 6212
Závitový trn M5	143 6213
Závitový trn M6	143 6214

Označení	art.
Závitový trn 6-32 UNC	143 6249
Závitový trn 8-32 UNC	143 6250
Závitový trn 10-24 UNC	143 6251
Závitový trn 10-32 UNF	143 6252

Špičkas

Označení	art.
Špička M3	143 6218
Špička M4	143 6219
Špička M5	143 6220
Špička M6	143 6221

Označení	art.
Špička 6-32 UNC	143 6256
Špička 8-32 UNC	143 6257
Špička 10-32 UNF	143 6258

FireFox® 2 F Axial eco

Pneumaticko-hydraulické nýtovací nářadí na nýtovací matice pro svislý směr pracovní operace

Nářadí FireFox® 2 F Axial eco je ideální pro vestavbu do výrobních zařízení a umožňuje flexibilní a ergonomické manuální práce při použitích, které se vyznačují omezeným přístupem, takže vyžadují proces nýtování shora.

Oblast použití
Nýtovací matice v rozměru M3 až po M12 všech materiálů s výjimkou M12 nerez ocel.

Technické údaje

Hmotnost:	3,3 kg
Zdvih, max.:	10 mm
Pohon:	Vzduchový motor
Přítlačná síla:	18,5 kN při 5 bar

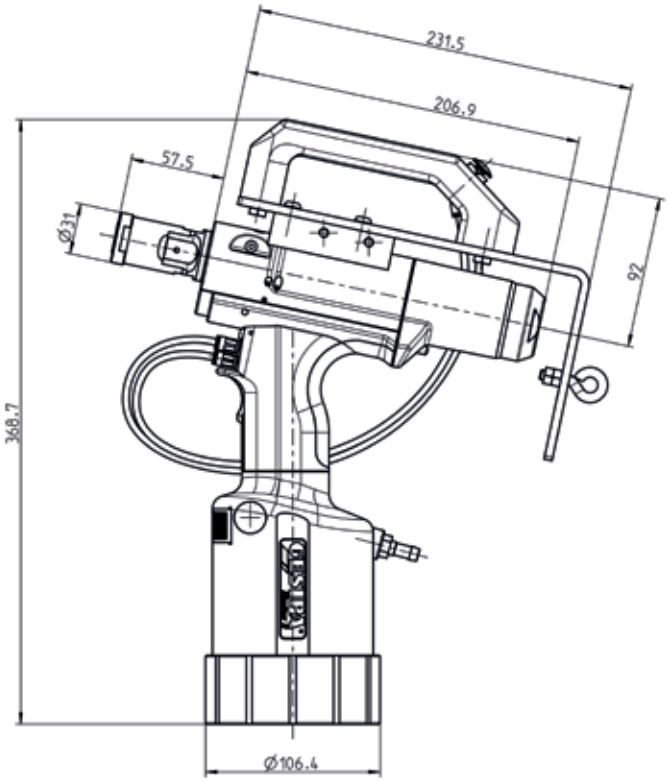

Údaje v mm

Rozsah dodávky
2 oboustranné klíče SW 24/27
1 šestihranný imbusový klíč SW 4
1 láhev pro doplňování hydraulického oleje 100 ml
1 nádoba pro doplňování oleje
Návod k obsluze se seznamem náhradních dílů
Karta s rychlonastavením

Výhody
- Cenově výhodná vstupní varianta
- Ideální pro instalaci do montážních stolů, přípravků nebo částečně automatizovaných pracovišť
- Velmi praktické ke zpracování nýtovacích matic na místech vyžadujících vertikální proces nýtování
- Možnost zavěšení na balancér

FireFox® 2 F Axial eco – Nýtovací nářadí na nýtovací matice pro svislý směr použití

Vybavení
Závitový trn a špička v rozměru
M3 až po M12

Příslušenství
- Adaptér pro použití šroubů s válcovou hlavou s vnitřním šestihranem DIN EN ISO 4762 jako závitový trn v rozměru od M4 do M8
- Adaptér pro usazení nýtovacích šroubů, M4 do M8
- Špičky a závitové trny v rozměrech imperiálních jednotek nebo US rozměrů
- Kompletní sady závitových trnů a špiček

FireFox® 2 F Axial eco – M3
Art.-Nr. 145 1039

FireFox® 2 F Axial eco – M4
Art.-Nr. 145 1040

FireFox® 2 F Axial eco – M5
Art.-Nr. 145 1041

FireFox® 2 F Axial eco – M6
Art.-Nr. 145 8103

FireFox® 2 F Axial eco – M8
Art.-Nr. 145 1042

FireFox® 2 F Axial eco – M10
Art.-Nr. 145 1043

FireFox® 2 F Axial eco – M12
Art.-Nr. 145 1044

Závitový trns

Označení	art.
Závitový trn M3	143 6211
Závitový trn M4	143 6212
Závitový trn M5	143 6213
Závitový trn M6	143 6214
Závitový trn M8	143 6215
Závitový trn M10	143 6216
Závitový trn M12	143 6217

Označení	art.
Závitový trn 6-32 UNC	143 6249
Závitový trn 8-32 UNC	143 6250
Závitový trn 10-24 UNC	143 6251
Závitový trn 10-32 UNF	143 6252
Závitový trn 1/4"-20 UNC	143 6253
Závitový trn 5/16"-18 UNC	143 6254
Závitový trn 3/8"-16 UNC	143 6255

Špičkas

Označení	art.
Špička M3	143 6218
Špička M4	143 6219
Špička M5	143 6220
Špička M6	143 6221
Špička M8	143 6222
Špička M10	143 6223
Špička M12	143 6224

Označení	art.
Špička 6-32 UNC	143 6256
Špička 8-32 UNC	143 6257
Špička 10-32 UNF	143 6258
Špička 1/4"-20 UNC	143 6259
Špička 5/16"-18 UNC	143 6260
Špička 3/8"-16 UNC	143 6261

FireFox® 2 F

Axial eco s kontrolou přítlaku a počítacím senzorem

S kontrolou přítlaku a počítacím senzorem – ve třech variantách.

Základem tohoto nářadí je osvědčený výrobek FireFox® 2 F Axial eco.

K dispozici jsou tři varianty: s kontrolou přítlaku, s funkcí počítání nebo s kontrolou přítlaku a funkcí počítání.

Funkce počítání je realizována pomocí analogového senzoru tlaku oleje, kontrola přítlaku pomocí nastavitelného mechanizmu pružiny.

Použití analogového senzoru tlaku oleje umožňuje na paměťově programovatelném řízení (PLC), které není předmětem dodávky, nastavit prahovou hodnotu tlaku oleje, od které se má provedené nýtování evidovat jako platné.

Varianta s kontrolou přítlaku a počítacím senzorem

Poradenství, cena a termín dodání na vyžádání

Advantages

- Cenově výhodná vstupní varianta do kontroly procesu
- Ideální pro instalaci do montážních stolů, přípravků nebo částečně automatizovaných pracovišť
- Velmi praktické ke zpracování nýtovacích matic na místech vyžadujících vertikální proces nýtování
- Možnost zavěšení na balancér

Oblast použití

Nýtovací matice v rozměru M3 až po M12 všech materiálů s výjimkou M12 nerez ocel.

Technické údaje

Hmotnost:	3,3 kg
Zdvih, max.:	10 mm
Pohon:	Vzduchový motor
Přítlačná síla:	18,5 kN při 5 bar

FireFox® 2 C

FireFox® 2 C – Varianta s kontrolou procesu nýtování

Základem tohoto nářadí je osvědčený výrobek TAURUS® C, u něhož je proces nýtování vyhodnocován přes integrovanou elektroniku pomocí senzorů pro kontrolu postupu a pomocí snímačů síly. Pomocí speciálního softwaru si zákazník bude moci v budoucnu stanovit až tři okna O.K. Na nářadí se výsledek kontroly procesu zobrazí prostřednictvím barevné světelné diody. Přes diodové vedení se mohou hodnoty i zaznamenávat a dále zpracovávat.

Použití
Pomocí FireFox® C lze při sériové výrobě bezpečnostních dílů nebo při automatizovaných nýtovacích procesech provádět kontrolu a dokumentaci výsledků.

FireFox® 2 C – výhody
- vysoká procesní bezpečnost
- dokumentace každého jednotlivého nýtovacího procesu
- méně zmetků, protože je možné chyby okamžitě rozeznat
- žádné následné náklady z důvodu zamezení zmetků

Poradenství, cena a termín dodání na vyžádání

FireRex®

Pneumaticko-hydraulické nýtovací nářadí na nýtovací matice s externím tlakovým převodníkem pro více

Jako zdokonalený pokračovatel osvědčeného nářadí FireFox® 2 je nářadí FireRex® vhodné k usazování nýtovacích matic v každém možném úhlu v průmyslové výrobě. Díky externímu tlakovému převodníku je použití nářadí FireRex® obzvláště výhodné v zúžených místech. Speciální pistole nářadí FireRex® nabízí možnost instalace do výrobních zařízení a současně umožňuje flexibilní a ergonomické ručně ovládané práce při použitích, která se vyznačují omezeným přístupem, takže vyžadují proces nýtování shora.

.

Oblast použití
Nýtovací matice v rozměru od M3 až po M10 všech materiálů, jakož i M12 z hliníku a oceli

Technické údaje

Hmotnost:	4,4 kg
Nýtovací zdvih, nastavitelný, max:	10mm
Přítlak, nastavitelný, max.:	18,5 kN při 5 bar
Provozní tlak:	5 - 7 bar
Hadicová přípojka:	6 mm Ø (1/4")
Spotřeba vzduchu:	cca 2 až 4 l na jedno sesazení (v závislosti na velikosti matice)

Vybavení
Závitový trn a špičky volitelně v rozměru od M3 až po M12

Závitové trny a špičky analogicky k FireFox® 2 F, viz strana 229.

Výhody patrné na pohled
- Nízká hmotnost nýtovací pistole
- Hadicové spojení rychlospojkou (na vyžádání): odpojení pistole od externího tlakového převodníku bez ztráty oleje a bez odvzdušnění
- Výborně se hodí pro práci s trhacími nýty a čepy s uzavíratelným kroužkem na obtížně přístupných místech
- Ideální pro instalaci v montážních stolech, zařízeních nebo částečně automatizovaných pracovištích
- Může být vybaven téměř všemi doplňkovými zařízeními konstrukční řady TAURUS®: např. prodlužovacími jednotkami, nádobou na nýtovací trny, počítadlem trhacích nýtů, kontrolou zanýtování, kontrolou přítlaku a externím ovládáním

VIDEO

FireRex® jako robotická aplikace

V návaznosti na robotickou aplikaci je FireRex® (modifikovaný GESIPA® -FireFox® 2) schopen spolehlivě zpracovat nýtovací matice včetně šestihranu v jakémkoliv úhlu v rámci průmyslové výroby. **Ekonomicky mimořádně zajímavý,** inovativní a rychlý, nová technika GESIPA® je revolucí v oblasti průmyslového zpracování nýtovacích matic.

Na vyžádání obdržíte podrobné informace pro realizaci ve vašem podniku od našeho oddělení technického prodeje.

FireFox®- Speciální příslušenství

FireFox® 1 F a 2 – gumové patky

Díky elastické patce z MBR a větší opěrné ¬ploše je nářadí FireFox® ještě bezpečnější.

Gumová patka pro FireFox® 1 F

art. 143 6394

Gumová patka pro FireFox® 2

art. 143 6371

FireFox® 2 – ochranné pouzdro

Doplňkové **ochranné pouzdro** instalované přes ocelové pouzdro zabezpečuje nastavenou délku zdvihu před neúmyslnou změnou seřízení. Další **ochranné pouzdro s kroužkem*** navíc poskytuje ochranu před seřízením nastavení síly

Ochranné pouzdro

art. 143 6313

Výkyvná přípojka pro FireFox® 1F a 2

(všechny verze kromě FireFox® 2 C)

art. 143 5479

FireFox®- Speciální příslušenství

FireFox® 2 (všechny verze kromě FireFox® 2 C)
plastový kufřík s kompletní sadou ze špiček a závitových trnů

Vždy po ruce a čistě uložené Sada závitových trnů a špiček v rozměru M3 až po M12, kompletní

Metrické rozměry

art. 145 8111

Rozměry UNC/UNF

art. 145 8112

Držák nářadí pro FireFox® 1F a 2
(všechny verze kromě FireFox® 2 C)

Pro integraci do automatických linek nebo napojení na manipulační moduly

art. 145 8175

FireFox®- Speciální příslušenství

FireFox® 1 F a 2 – přestavovací sada pro nýtovací šrouby

Označení	art.	BNS-přesah závitu min.	max.*1
M4	143 6285	8	22
M5	143 6286	9	22
M6	143 6287	10	22
M8*2	143 6288	12	22

*2 ne FireFox® 1 F

*1Pro přesahy závitu > 22 mm se musí použít odpovídajícně prodloužená špička.

Šroubové špičky pro přestavovací sadu

Označení	art.
Šroubová špička M4	143 5100
Šroubová špička M5	143 5102
Šroubová špička M6	143 5103
Šroubová špička M8	143 5105

Vložky na šrouby pro přestavovací sadu

Označení	art.
Vložka na šroub M4	143 6278
Vložka na šroub M5	143 6280
Vložka na šroub M6	143 6281
Vložka na šroub M8	143 6282

FireFox® 1 F a 2 – přestavovací sada pro šrouby s vnitřním šestihranem

Díky této sadě lze použít šrouby s válcovou hlavou s vnitřním šestihranem DIN EN ISO 4762 místo závitových trnů.

Pomocí adaptéru, který je k dostání jako speciální příslušenství pro rozměry M4 až M8, lze používat místo odpovídajících závitových trnů šrouby s vnitřním šestihranem: Velká úspor nákladů bez ztráty kvality a výkonu a zvýšení použitelnosti nářadí, bez nutnosti obstarávání jakýchkoliv náhradních dílů. Optimálních výsledků se dosáhne šrouby kvality 12.9.

Přestavovací sada pro nýtovací šrouby	art.
M4 x min. 20	143 6264
M5 x min. 25	143 6279
M6 x min. 30	143 6283
M8* x min. 30	143 6284

* ne FireFox® 1 F

Přestavovací sada pro prodloužené DIN šrouby (SL30)	art.
M4 x min. 50	145 8182
M5 x min. 50	145 8183
M6 x min. 60	145 8184
M8* x min. 60	145 8178

FireFox®- Speciální příslušenství

FireFox® 2 – přestavovací sada pro zalisovávané matice

Namontovaná přestavovací sada

Přestavovací sada se dodává předmontovaná.

Pružné vystřeďovací pouzdro umožňuje optimální přizpůsobení zalisovávané matice.

Matice, zatlačená mírnou silou na závitovém trnu, se automaticky zakrouží.

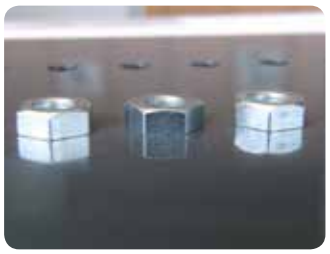

Zatažená matice po zpracování

Použití
Přestavovací sady umožňují použití nářadí FireFox® 2 pro zatahování zalisovávaných matic velikosti M6 až M12. Zatažení se provádí obvyklou rychlostí automatickým zakroužením a odkroužením a rychlým procesem vtažení.

Provedení
Přestavovací sada se dodává předmontovaná. Je-li nutné osadit zalisovávané matice do velmi silných plechů, je nutné použití závitové trny ve speciálních délkách.

Montáž
Montáž přestavovacích sad nevyžaduje žádné speciální nářadí. Šroubový klíč, který je součástí standardní dodávky nářadí FireFox® 2, zcela stačí. dostačuje.

Přestavovací sada pro zalisovávané matice	art.
M6	143 6354
M8	143 6355
M10	143 6356
M12	143 6357

Závitové trny pro přestavovací sadu

Označení	art.
Závitový trn M6	143 6214
Závitový trn M8	143 6215
Závitový trn M10	143 6216
Závitový trn M12	143 6217

GBM 95

Oblast použití
Zpracovává nýtovací matice v rozměru od M3 až po M10 všech materiálů.

Technické údaje

Hmotnost:	2,3 kg
Provozní tlak:	6 bar
Hadicová přípojka:	6 mm Ø (1/4")
Spotřeba vzduchu:	cca 8 l na jedno sesazení
Přítlak:	15.700 N (1.600 kp)
Nýtovací zdvih: :	7 mm

Příslušenství
1 montážní klíč MSU
1 šestihranný imbusový klíč SW 4
1 šroubovák pro šrouby s kulatou hlavou SW 2,5
1 montážní trubka
1 hákový klíč s ozubem Ø 42
1 doplňovací láhev s hydraulickým olejem

Vybavení
Standard: závitový trn a špička
(volitelně v rozměru od M3 až po M10)
návod na údržbu se seznamem náhradních dílů tabulka zdvihů

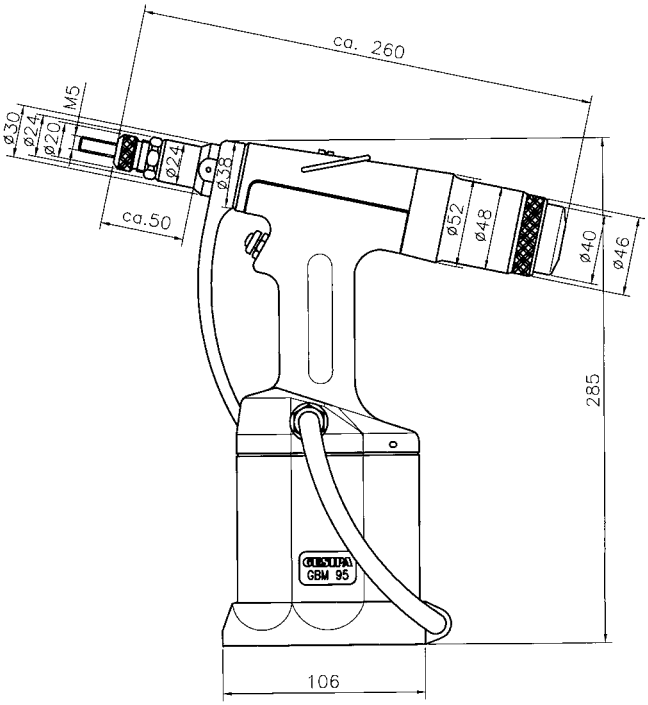

Údaje v mm

Konstrukční charakteristika
- Patentovaný racionální systém zakroužení a odkroužení pro závitový trn - úspora času
- Stlačený vzduch potřebný pro proces nýtování se nakonec použije k automatickému odkroužení závitového trnu - hospodárné
- Jednoduché nastavení zdvihu - bezpečné a úplné zanýtování nýtovací matice
- Nýtovací proces: provádí se hydraulicky a skládá se z axiálního zdvihu - žádné přetočení nebo zkroucení nýtovacích matic a žádné poškození povrchu
- Pohodlné ovládání jednou rukou - racionální a bez námahy
- Pneumatické zajištění závitového trnu - rychlá výměna bez nářadí
- Hydraulická hlava z hliníku s plochou válce odolnou proti opotřebení
- Pneumatický válec z hliníku s plastovým opláštěním odolný proti nárazu

GBM 95 - pneumaticko-hydraulické nýtovací nářadí pro nýtovací matice

GBM 95 – M6
art. 145 7503

GBM 95 – M3
art. 145 7508

GBM 95 – M4
art. 145 7507

GBM 95 – M5
art. 145 7506

GBM 95 – M8
art. 145 7505

GBM 95 – M10
art. 145 7504

Závitové trny

Označení	art.
Závitový trn M3	143 5207
Závitový trn M4	143 5208
Závitový trn M5	143 5209
Závitový trn M6	143 5210
Závitový trn M8	143 5211
Závitový trn M10	143 5212

Špičky

Označení	art.
Špička M3	143 5213
Špička M4	143 5214
Špička M5	143 5215
Špička M6	143 5216
Špička M8	143 5217
Špička M10	143 5218

Přestavovací sada pro nýtovací šrouby

Označení	art.	BRN thread protrusion min.	max.*
M4	143 5138	8	22
M5	143 5139	9	22
M6	143 5140	10	22
M8	143 5141	12	22
M10	143 5142	14	22

* Pro přesahy závitu > 22 mm se musí použít odpovídajícně prodloužená špička.

Šroubové špičky pro přestavovací sadu

Označení	art.
Šroubová špička M4	143 5135
Šroubová špička M5	145 7520
Šroubová špička M6	145 7521
Šroubová špička M8	145 7523
Šroubová špička M10	143 5136

Vložky na šrouby pro přestavovací sadu

Označení	art.
Vložka na šroub M4	145 7519
Vložka na šroub M5	145 7524
Vložka na šroub M6	145 7525
Vložka na šroub M8	145 7526
Vložka na šroub M10	143 5137

Novinky ve firmě GESIPA®

NEW
PowerBird® Pro
Strana 90
Nýtovací matice – hliníkové, uzavřené (CAP®)
Strana 200

Do it yourself (DIY)

Ruční nýtovací kleště NTS

art. 143 4029

Pro bezproblémové usazování trhacích nýtů.

Úzká hlavy kleští pro obtížně přístupná místa nýtování. Otvírací pružina pro samočinný výhoz trnu.

Servisní balíček

art. 143 3668

Obsah:
Obsahuje 50 kusů **podložek ve tvaru U** 3,1 a 4,1 mm Ø a po jednom **vrtáku** 3,1 a 4,1 mm Ø

Kleště na trhací matice GBM 5

art. 143 4803

Jednoduché nastavení zdvihu. Rychlá výměna závitových trnů bez nářadí. Pouzdro kleští: Vysoce kvalitní hliníková tlaková slitina. Rameno kleští: ocel, kovaná

Nýtovací matice v rozměru od M4 do M6 z hliníku a do M5 z oceli a nerez oceli

Do it yourself (DIY)

Sortiment trhacích nýtů

art. 143 3667

Obsah:
Obsahuje 50 kusů **podložek ve tvaru U** 3,1 a 4,1 mm Ø a po jednom **vrtáku** 3,1 a 4,1 mm Ø

Nietboy

art. 143 5461

Ruční nýtovací kleště **NTS** v praktickém ručním kufříku. Včetně 1 spirálového vrtáku, **100 krátkých, středních, dlouhých trhacích nýtů** 4 mm Ø, podložek a nýtovací spony.

Sortiment nýtovacích matic

art. 143 3675

Obsah:
Závitový trn M4 a M5 pro NTS a NTX 8 hliníkových nýtovacích matic M4, krátké a dlouhé 8 hliníkových nýtovacích matic M5 krátké a dlouhé

Flipper®

Pákové nýtovací nářadí na trhací nýty

Rozsah použití
Zpracuje všechny trhací nýty až do 5 mm Ø pro hliník a 4 mm Ø pro ocel a nerez ocel

Technické údaje

Hmotnost:	750 g
Celková délka:	212 mm
Celkový zdvih:	16,2 mm
Jednotlivý zdvih:	1,8 mm

Vybavení
Špičky:10/18, 10/24 a 10/29
1 montážní klíč (na sběrné nádobě)
návod na údržbu se seznamem náhradních dílů

art. 143 3950

Přestavovací sada na plastové trhací nýty:

art. 143 3984

art. 143 3951

Flipper ®-Box

Obsah
Ruční nýtovací nářadí na trhací nýty **Flipper®** a **3 rozměry trhacích nýtů PolyGrip®**, v lehkém plastovém kufru.
Hmotnost: cca 0,9 kg
Rozměry: 220 x 200 x 40 mm

Včetně 3 rozměrů trhacích nýtů
PolyGrip® hliník/ocel 3,2 x 8,0 mm
PolyGrip® hliník/ocel 4,0 x 10,0 mm
PolyGrip® hliník/ocel 4,8 x 10,0 mm

Náhradní mini balíčky naleznete v programu pro domácí kutily na straně 260.

Sortimenty ručních nýtovacích nářadí pro trhací nýty

Box s nýty

Obsah
Ruční nýtovací kleště **NTX** a **12 rozměrů trhacích nýtů**,
1 montážní klíč.
Hmotnost: cca 3,75 kg
Rozměry: 340 x 205 x 40 mm

Včetně 12 rozměrů trhacích nýtů
hliník/ocel 3,0 x 8,0 mm
hliník/ocel 3,0 x10,0 mm
hliník/ocel 3,0 x12,0 mm
hliník/ocel 4,0 x 5,0 mm
hliník/ocel 4,0 x 6,0 mm
hliník/ocel 4,0 x 8,0 mm
hliník/ocel 4,0 x10,0 mm
hliník/ocel 4,0 x12,0 mm
měď/ocel 3,0 x 6,0 mm
měď/ocel 4,0 x 6,0 mm
hliník/ocel 3,0 x 5,0 mm
hliník/ocel 3,0 x 7,0 mm

art. 143 5457

Box s nýty Junior

Obsah
Ruční nýtovací kleště **NTX** a **5 rozměrů trhacích nýtů**,
1 montážní klíč.
Hmotnost: cca 2,5 kg
Rozměry: 275 x 145 x 40 mm

Včetně 5 rozměrů trhacích nýtů:
hliník/ocel 3,0 x 6,0 mm
hliník/ocel 3,0 x 8,0 mm
hliník/ocel 4,0 x 6,0 mm
hliník/ocel 4,0 x10,0 mm
ocel/ocel 3,0 x 6,0 mm

Box s nýty Junior
art. 143 5459

Box s nýty PolyGrip® Junior

Obsah
Ruční nýtovací kleště **NTX** a **5 rozměrů trhacích nýtů PolyGrip®,**
1 montážní klíč.
Hmotnost: cca 2,5 kg
Rozměry: 275 x 145 x 40 mm

Včetně 5 rozměrů trhacích nýtů PolyGrip®:

hilink/ocel 3,2 x 8,0 mm
hilink/ocel 4,0 x 10,0 mm
hilink/ocel 4,0 x 17,0 mm
hilink/ocel 4,8 x 10,0 mm
ocel/ocel 4,8 x 17,0 mm

Box s nýty PolyGrip® Junior
art. 145 7662

GBM 10 – Ruční nýtovací nářadí pro nýtovací matice

Ruční nýtovací nářadí pro nýtovací matice

Oblast použití
nýtovací matice v rozměru od M3* do M6
hliník a do M5 ocel, mosaz a nerez ocel

Technické údaje

Hmotnost:	600 g
Celková délka:	260 mm
Nýtovací zdvih:	7 mm

Vybavení
Standard: závitové trny a špičky
(volitelně od M4 - M6)
návod na údržbu se seznamem náhradních dílů
tabulka zdvihů

* k dodání jako speciální příslušenství

GBM 10 – M5
art. 143 4761

GBM 10 – M4
art. 145 7087

GBM 10 – M6
art. 145 7088

Box na nýtovací matice

GBM 10 se závitovým trnem a špičkou M5
včetně závitových trnů a špiček M4 a M6, různé rozměry nýtovacích matic M4 až M 6 z hliníku pro sílu spojovaného materiálu od 0,25 do 3 mm.

Včetně 4 rozměrů nýtovacích matic:

hliník M4 x 6 x 11,0 mm
hliník M5 x 7 x 11,5 mm
hliník M5 x 7 x 13,5 mm
hliník M6 x 9 x 15,5 mm

art. 143 5455

FireFly – příslušenství

Rozsah použití
Nýtovací matice v rozměru od M3 do M6 hliník a od M3 do M5 ocel

Technické údaje
Celkový zdvih: 9 mm
Jednotlivý zdvih: 1,8 mm
Hmotnost: 750 g

FireFly box
S vybavením: špička a závitový trn M5 v plastovém kufříku, 2 mini balíčky hliníkových nýtovacích matic M4 a M5, navíc i závitový trn a špička M4, návod na obsluhu a tabulka zdvihů

art. 143 5453

Přestavovací sada pro nýtovací šrouby

	art.	BNS - přesah závitu min.	max.*
M4	143 4009	8	22
M5	143 4010	9	22
M6	143 4011	10	22

* Pro přesahy závitu > 22 mm se musí použít odpovídajícně prodloužená špička.

FireFly v kartonu

Vybavení: špička a závitový trn, návod k obsluze a tabulka zdvihů

Označení	art.
FireFly M5 v kartonu	143 5454
FireFly M3 v kartonu	145 7653
FireFly M4 v kartonu	145 7654
FireFly M6 v kartonu	145 7655
FireFly 6 - 32 UNC v kartonu	145 7656
FireFly 8 - 32 v kartonu	145 7657
FireFly 10 - 24 UNC v kartonu	145 7658
FireFly 10 - 32 UNF v kartonu	145 7659
FireFly 1/4" - 20 UNC v kartonu	145 7660

Mini balíčky

Mini balíček trhacích nýtů

18 nejběžnějších typů trhacích nýtů z **hliníku/oceli, oceli/oceli** a **mědi/bronzu** v praktických malých baleních.

hliník/ocel

dříku nýtu Ø Délka mm	**Síla nýt. materiálu** mm	**Art.**	**Balení**
3 x 6	2,5 - 3,5	143 3530	100
3 x 8	4,5 - 5,0	143 3531	100
3 x 12	7,0 - 9,0	143 3532	100
4 x 6	1,5 - 3,0	143 3533	100
4 x 8	4,0 - 5,0	143 3534	100
4 x 12	6,5 - 8,5	143 3535	100
5 x 6	2,0 - 2,5	143 3536	50
5 x 10	4,5 - 6,0	143 3537	50
5 x 12	6,0 - 8,0	143 3538	50

měď/bronz

dříku nýtu Ø Délka mm	**Síla nýt, materiálu** mm	**Art.**	**Balení**
4 x 6	0,5 - 3,5	143 3662	50
4 x 10	4,5 - 6,5	143 3663	50
4 x 12	6,5 - 8,5	143 3664	50

ocel/ocel

dříku nýtu Ø Délka mm	**Síla nýt, materiálu** mm	**Art.**	**Balení**
3 x 6	2,0 - 3,0	143 3568	100
3 x 10	5,0 - 6,5	143 3569	100
3 x 12	6,5 - 8,5	143 3570	100
4 x 6	0,5 - 2,5	143 3571	100
4 x 10	4,5 - 6,5	143 3572	100
4 x 12	6,5 - 8,5	143 3573	100

Mini balíček trhacích nýtů PolyGrip®

PolyGrip® hliník/ocel

dříku nýtu Ø Délka mm	**Síla nýt, materiálu** mm	**Art.**	**Balení**
3,2 x 8	0,5 - 5,0	143 3846	100
3,2 x 11	3,0 - 8,0	143 3847	100
4 x 10	0,5 - 6,5	143 3848	100
4 x 17	7,0 - 13,0	143 3849	50
4,8 x 10	0,5 - 6,5	143 3850	50
4,8 x 17	6,5 - 13,0	143 3851	50

Rozsah upnutí trhacích nýtů PolyGrip®

Rozsah upnutí běžných trhacích nýtů

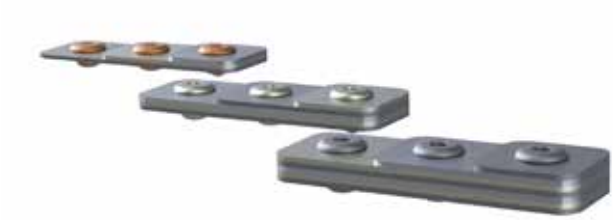

PolyGrip® hliník/nerez ocel

NEW

dříku nýtu Ø Délka mm	**Síla nýt, materiálu** mm	**Art.**	**Balení**
3,2 x 8	0,5 - 5,0	146 4835	100
3,2 x 11	3,0 - 8,0	146 4834	100
4 x 10	0,5 - 6,5	146 4831	100
4 x 17	7,0 - 13,0	143 2059	50
4,8 x 10	0,5 - 6,5	146 4833	50
4,8 x 17	6,5 - 13,0	146 4832	50

PolyGrip® velká hlava K16 hliník/ocel

dříku nýtu Ø Délka mm	**Síla nýt, materiálu** mm	**Art.**	**Balení**
4,8 x 10	0,5 - 6,5	143 3852	25
4,8 x 17	6,5 - 13,0	143 3853	25

Mini balíčky

PolyGrip® ocel/ocel

NEW

dříku nýtu Ø Délka mm	Síla nýt, materiálu mm	Art.	Balení
3,2 x 8	1,0 - 5,0	146 4887	100
3,2 x 11	3,0 - 8,0	146 4886	100
4 x 10	1,5 - 6,5	146 4884	100
4 x 13	4,5 - 9,0	146 4883	100
4,8 x 10	1,5 - 6,5	143 2058	50
4,8 x 15	6,0 - 11,0	146 4885	50

PolyGrip® nerez ocel A2

NEW

dříku nýtu Ø Délka mm	Síla nýt, materiálu mm	Art.	Balení
3,2 x 8	1,0 - 5,0	143 2060	100
3,2 x 11	3,0 - 8,0	146 4830	75
4 x 10	1,0 - 6,5	146 4827	75
4 x 17	7,0 - 11,0	146 4826	50
4,8 x 10	1,0 - 6,5	146 4829	50
4,8 x 15	5,0 - 10,0	146 4828	50

Mini balíček nýtovacích matic

	Síla nýt, materiálu mm	Art.	Balení
M4	0,25 - 3,0	143 3669	20
M4	2,5 - 4,5	143 3670	20
M5	0,25 - 3,0	143 3671	15
M5	2,5 - 5,0	143 3672	15
M6	0,25 -3,5	143 3673	8
M6	3,0 - 5,5	143 3674	7

GBM mini balíček nýtovacích matic z **hliníku** na blistrové kartě

Mini balíček nýtovacích matic PolyGrip®

NEW

PolyGrip® nýtovací matice hliník

	Síla nýt, materiálu mm	Art.	Balení
M 5	0,25 - 5,0	146 4843	50
M 6	0,25 - 6,0	146 4842	25
M 8	0,5 - 6,5	146 4841	25

PolyGrip® nýtovací matice ocel

	Síla nýt, materiálu mm	Art.	Balení
M 5	0,25 - 5,0	146 4840	50
M 6	0,25 - 6,0	146 4839	25
M 8	0,5 - 6,5	146 4915	25

PolyGrip® nýtovací matice nerez ocel A2

	Síla nýt, materiálu mm	Art.	Balení
M 5	0,25 - 5,0	146 4888	50
M 6	0,25 - 6,0	146 4838	25
M 8	0,5 - 6,5	146 4837	25

Svěrací rozsah nýtovací matice PolyGrip®

Svěrací rozsah běžných nýtovacích matic

Profesionálové v nýtovací technice

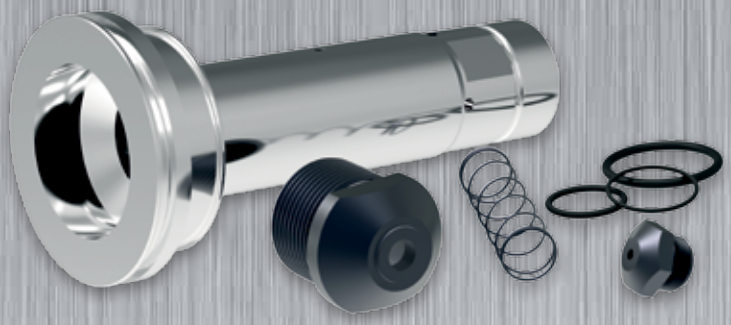

Katalog náhradních dílů 2016/17 pro nářadí na trhací nýty

GESIPA®

OBSAH

Ruční nýtovací nářadí pro trhací nýty
NTX a NTX-F 264
Flipper® 264
HN 2 / HN 2-BT 265
SN 2 (do dubna 2010) 266

Akumulátorové nýtovací nářadí pro trhací nýty
AccuBird® 267
AccuBird® Pro 268
PowerBird® a PowerBird® Gold Edition 269
PowerBird® Pro a PowerBird® Pro Gold Edition 270
PowerBird® Pro Gold Edition s kontrolou přítlaku, Kontrola přítlaku pro PowerBird® 271
Příslušenství pro AccuBird®, PowerBird®, AccuBird® Pro, PowerBird® Pro Gold Edition 273

Pneum.-hydraulické nářadí na trhací nýty
TAURUS®1-4 276
TAURUS®5-6 278
Kontrola přítlaku TAURUS® 1-4 280
Příslušenství pro nářadí TAURUS® .... ???
TAUREX 1-4 290
TAUREX 5-6 292
TAURUS® 1-4 Axial eco 294
TAURUS® 1-4 Axial 296
Kontrola přítlaku pro Taurus® 1-4 Axial eco, TAURUS® 1-4 Axial 300
TAURUS® 1 Speed Rivet Axial eco, TAURUS® 2 Speed Rivet Axial eco 304
PH 1 a PH 2, PH 1-L 306
PH 2-KA, PH 1-VK* a PH 2-VK 308
PH Axial, PH 2000 / PH 2000-BT 310
Speciální příslušenství pro pneum.-hydraulické nýtovací nářadí na trhací nýty 312

Špička pro nýtovací nářadí na trhací nýty (ruční, akumulátorové a pneum.-hydraulické)
Špička pro nýtovací nářadí na trhací nýty 314

Nářadí pro nýty s uzavíratelným kroužkem
TAURUS® 4 SRB s úhlovou hlavou 90° 320
TAURUS® 5 compact SRB 321
Moduly tažné hlavy/tažné hlavy pro uzavíratelné kroužky 322
TAURUS® 3 SRB, TAURUS® 4 SRB 324
PowerBird® SRB 326

Ruční nýtovací nářadí na nýtovací matice
GBM 5, GBM 10 328
GBM 20, GBM 30 329
FireFly 330

Akumulátorové nýtovací nářadí na nýtovací matice
FireBird® a FireBird® Gold Edition 331
FireFox® 1 F 332
FireFox® 2 334
FireFox® 2 F / FireFox® 2 F L 336
FireFox® 1 F Axial eco 338
FireFox® 2 F Axial eco 340
GBM 95 343

Sady náhradních dílů GESIPA®
Sady náhradních dílů 344

Ruční nýtovací nářadí pro trhací nýty

NTX a NTX-F *(s otvírací pružinou)*

Číslo dílu	Art.	Název
1	145 6624	Plášť kleští s manžetovým úchytem č. 15
1 F	145 6626	Plášť kleští s manžetovým úchytem č. 15
2	145 6625	Plášť kleští s manžetovým úchytem č. 16
2 F	145 6627	Plášť kleští s manžetovým úchytem č. 16
4	143 4070	Pouzdro sklíčidla
5 •	143 4071	Čelisti (2dílné)
5a •	143 4241	Tvrdé čelisti (2dílné) pro trhací nýty CAP®
6 •	143 4072	Tlačné pouzdro
7 •	144 5258	Tlačná pružina
7 F •	144 5260	Tlačná pružina
8	143 4073	Závěrný šroub
9	143 4074	Páka
10/18 •	143 4055	Špička
10/24 •	143 4061	Špička
10/27 •	143 4062	Špička
10/32 •	143 4065	Špička
12	143 4075	Čep
13	143 4076	Čep
14	144 5259	Pojistný kroužek
15	143 4077	Manžetový úchyt pro plášť kleští č. 1
16	143 4078	Manžetový úchyt pro rameno kleští č. 2
17	143 4079	Montážní klíč SW 10
20 F •	144 5261	Otvírací pružina
21 F	143 4095	Přidržovací smyčka

• Opotřebovávané díly

Tabulky s podrobnými údaji o přiřazení špiček naleznete na straně 314.

Flipper®

Číslo dílu	Art.	Název
1	143 3963	Plášť, komplet s manžetovým úchytem
2	143 3967	Kloubový čep
3	143 3968	Pojistný kroužek
4	143 3964	Manžetový úchyt pro plášť č. 1
5	143 3976	Čep
6	143 3974	Hnací západka
7	143 3979	Upínací kolík
8	143 3977	Otvírací pružina
9	143 3973	Manžetový úchyt pro ovládací páku č. 11
10/18 •	143 4055	Špička
10/24 •	143 4061	Špička
10/29 •	143 4064	Špička
11	145 6591	Úchytná páka s manžetovým úchytem
12	143 3978	Blokovací pružina
13	143 3975	Blokovací západka (3-dílná) na sadu
14	143 3965	Ocelové pouzdro
15	143 3981	O-kroužek pro pouzdro sklíčidla č. 16
16	145 6590	Pouzdro sklíčidla s O-kroužkem
17 •	143 4071	Čelisti (2dílné) na pár
18 •	143 3970	Tlačné pouzdro
19	143 3972	Vratná pružina
20	143 3969	Tažný kus
21 •	143 3971	Tlačná pružina
22	145 6592	Sběrná nádoba s montážním klíčem
23	143 3980	Montážní klíč SW 10
24	143 3966	Závěrný šroub

• Opotřebovávané díly

Tabulky s podrobnými údaji o přiřazení špiček naleznete na straně 314.

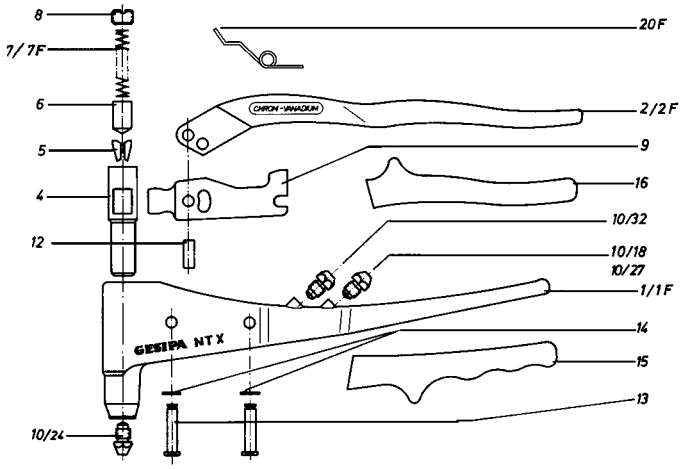

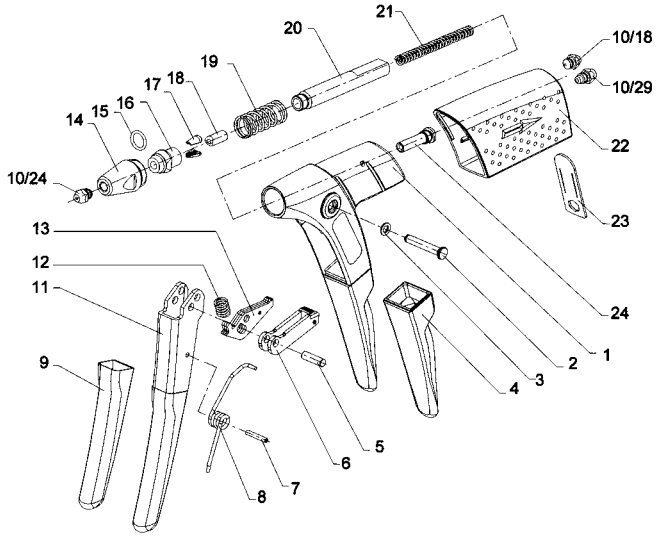

Přestavovací sada pro plastové trhací nýty

Číslo dílu	Art.	Název
10/30 K •	143 4092	Špička
10/35 K •	143 4093	Špička
10/40 K •	143 4094	Špička
17 K •	143 4086	Čelisti (2dílné) na pár
18 K	143 3982	Tlačné pouzdro
24 K	143 3983	Závěrný šroub
	143 3984	Přestavovací sada, komplet

• Opotřebovávané díly

Ruční nýtovací nářadí pro trhací nýty

HN 2 / HN 2-BT *(pouze pro BULB-TITE™)*

Číslo dílu	Art.	Název
1	145 6717	Kryt s plechem, pákou a držadlem
3	145 6718	Úchytná páka s pastorkem a držadlem
4	143 4124	Držadlo
6	143 4125	Převodový segment
8	143 4126	Ozubený hřeben
9	143 4127	Čep
10	143 4128	Čepová pojistka
11	143 4106	Tlačné pouzdro
12 •	143 4129	Pouzdro sklíčidla
13 •	144 5263	Tlačná pružina
15 •	143 4103	Čelisti (3dílné) na sadu
16/29 •	143 4290	Špička
16/32 •	143 4291	Špička
16/36 •	143 4292	Špička
16/40 •	143 4293	Špička
16/45 •	143 4300	Špička
19	145 6719	Uzavírací blok s vodicí trubicí
20	145 6720	Sběrná nádoba
23	143 4105	Ocelové pouzdro
25	144 5264	Válcový kolík
176	143 4311	Univerzální klíč MSU
30	145 6721	Přestavovací sada pro BULB-TITE™
16/26 BT •	143 4301	Špičky pro nýty BULB-TITE®s Ø 4 mm
16/32 BT •	143 4302	Špičky pro nýty BULB-TITE®s Ø 5,2 mm
16/42 BT •	143 4303	Špičky pro nýty BULB-TITE®s Ø 6,3 mm
16/31 MG •	143 4380	Špičky pro nýty MEGAGRIP® s Ø 4,8 mm
16/41 MG •	143 4381	Špičky pro nýty MEGAGRIP® s Ø 6,4 mm
106/14 •	143 4173	Čelisti pro nýty BT a MG

• Opotřebovávané díly

Tabulky s podrobnými údaji o přiřazení špiček naleznete na straně 315.

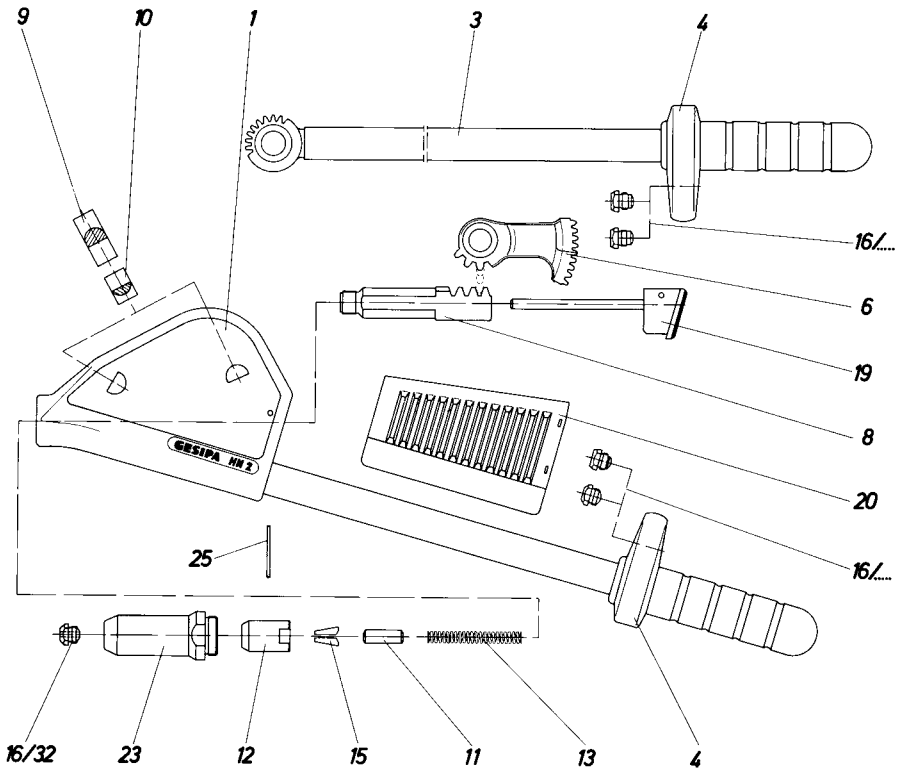

Ruční nýtovací nářadí pro trhací nýty

SN 2 (do dubna 2010)

Číslo dílu	Art.	Název
1	145 6676	Pouzdro
2	145 6677	Úchyt
3	712 2039	Nůžky
5	145 6678	Distanční kroužek
10	145 6679	Tažný kus
11	143 4106	Tlačné pouzdro
12	143 4102	Pouzdro sklíčidla
13 •	145 6680	Tlačná pružina
15 •	143 4103	Čelisti (3dílné) na sadu
16/29 •	143 4290	Špička
16/32 •	143 4291	Špička
16/36 •	143 4292	Špička
16/40 •	143 4293	Špička
16/45 •	143 4300	Špička
20	145 6681	Rameno
21	145 6682	Skluzný kámen
23	143 4105	Ocelové pouzdro
30 a	145 6683	Čep
30 b	145 6684	Čep
30 c	145 6685	Čep
32	145 6686	Rozpěrný kroužek
176	143 4311	Univerzální klíč MSU

• Opotřebovávané díly

Tabulky s podrobnými údaji o přiřazení špiček naleznete na straně 315.

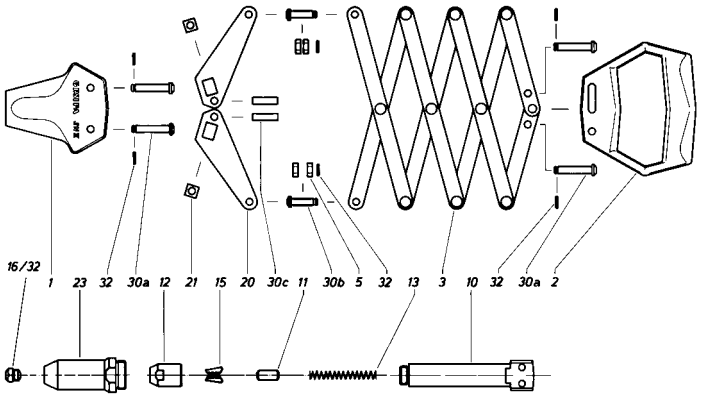

SN 2 (od května 2010)

Číslo dílu	Art.	Název
1	145 6687	Pouzdro
2	145 6688	Ocelové pouzdro
3	145 6689	Pouzdro sklíčidla
4 •	143 4958	Čelisti (3dílné)
5 •	145 6690	Tlačné pouzdro
6 •	145 6691	Tlačná pružina
7	145 6692	Kontramatice
8	145 6693	Tažný kus
10	145 6694	Pouzdro, dlouhé
11	145 6695	Rameno
12	145 6696	Nůžkový segment, dlouhý
13	145 6697	Nůžkový segment, krátký
14	145 6698	Držadlo
15	145 6699	Čep
16	145 6700	Šroub M6 x 37
17	145 6701	Šroub M6 x 29
18	145 6702	Šroub M5 x 29
19	145 6703	Šroub M5 x 20,5
20	145 6704	Pouzdro, vnější
21	145 6705	Pouzdro, vnitřní
22	145 6706	Podložka 6 x 1,8
23	145 6707	Podložka 5 x 1,8
24	145 6708	Podložka 6 x 12 x 1,0
25	145 6709	Podložka 5 x 0,9
26	145 6710	Podložka 5 x 0,5
27	144 5262	Matice M6
28	145 0574	Rozpěrný kroužek
29	145 6711	Matice M5
30	145 6712	Podložka 6 x 9 x 0,7
31	145 6713	Podložka 6 x 0,5
32 •	143 4955	Špička 17/24
33 •	143 4973	Špička 17/27
34 •	143 4974	Špička 17/29
35 •	143 4975	Špička 17/32
36 •	143 4977	Špička 17/36
37 •	143 4999	Špička 17/40
38 •	143 4860	Špička 17/45

• Opotřebovávané díly

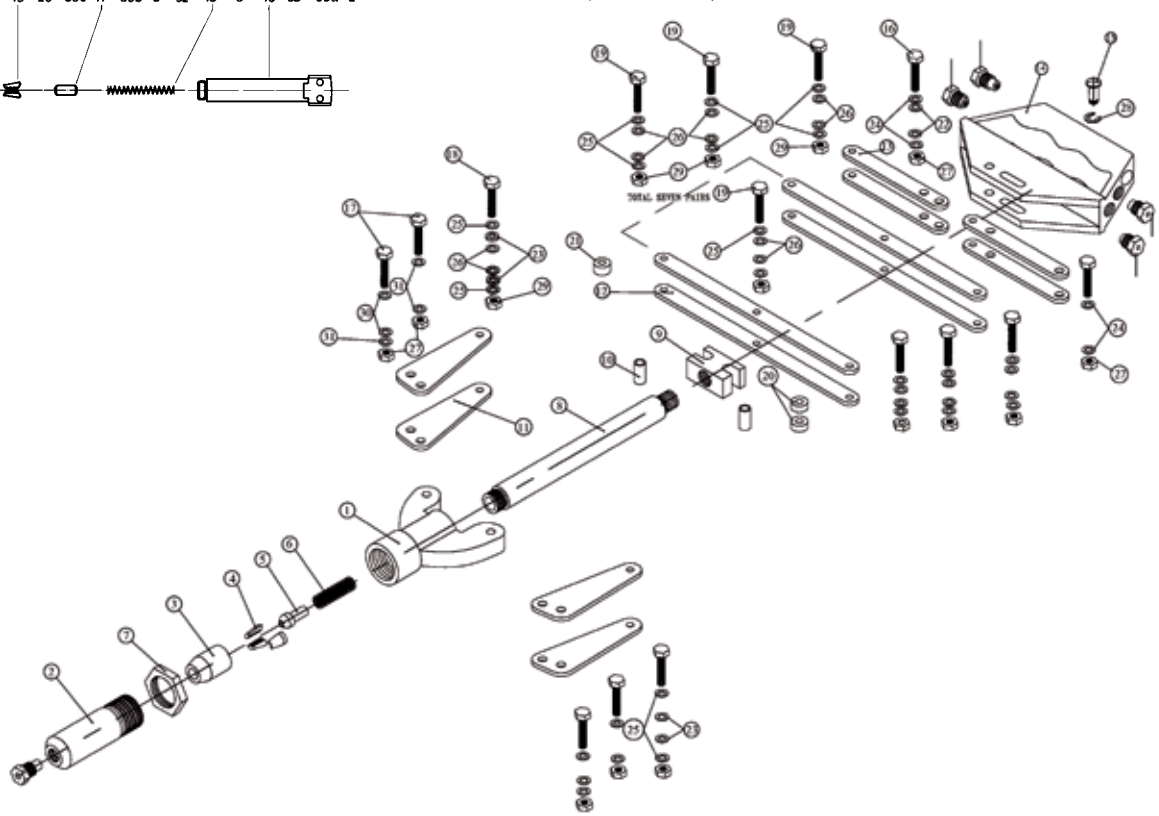

Akumulátorové nýtovací nářadí pro trhací nýty

AccuBird®

Číslo dílu	Art.	Název
1 •	143 4955	Špička 17/24
	143 4973	Špička 17/27
	143 4974	Špička 17/29
	143 4975	Špička 17/32
2	143 4956	Ocelové pouzdro
3 •	143 4129	Pouzdro sklíčidla
4 •	143 4958	Čelisti, 3-dílné
	143 4173	Čelisti (3dílné) pro nýty BULB-TITE®
5 •	143 4959	Tlačné pouzdro
	143 4992	Tlačné pouzdro
6 •	144 5314	Tlačná pružina
7	143 4966	Stěrač
8	143 4957	Mezikus
9	144 5768	Šroub s válcovou hlavou, spolu
10	143 5027	Ložisko, komplet
11	145 7363	Kuličkový šroubový převod, montovaný
12	143 4967	Podložka
13	143 5028	Pastorkový hřídel, komplet
14	145 7361	Pohon, komplet (pol. 2, 16, 17, 18, 20, 22 - 29)
15	143 4952	Plastová trubice

* pro trhací nýty BULB-TITE®

Číslo dílu	Art.	Název
16	144 5763	Pouzdro ze spékaných materiálů
17	143 5031	Magnetický držák, komplet
18	144 5770	Pružná podložka
19	144 5769	Šroub magnetického držáku
20	146 2906	El. řízení
21	144 5774	Hadice, silikonová
22 •	143 5030	Motor, komplet
23	144 5773	Šroub
24	144 5772	Šroub tělesa, dlouhý
25	145 7364	Těleso, komplet
26	143 5017	Závěs
27	143 5016	Zásobník špiček
28	143 4978	Vložka zásobníku
29	144 5760	Klíč
30	143 4953	Ochranný třmen
31	143 5032	Sběrná nádoba, komplet
32	143 5034	Prodloužení
	143 5033	Přestavovací sada pro BULB-TITE (BT), komplet
	146 2907	Bezpečnostní mazací tuk, tuba 40 g

• Opotřebovávané díly

Tabulky s podrobnými údaji o přiřazení špiček naleznete na straně 316.

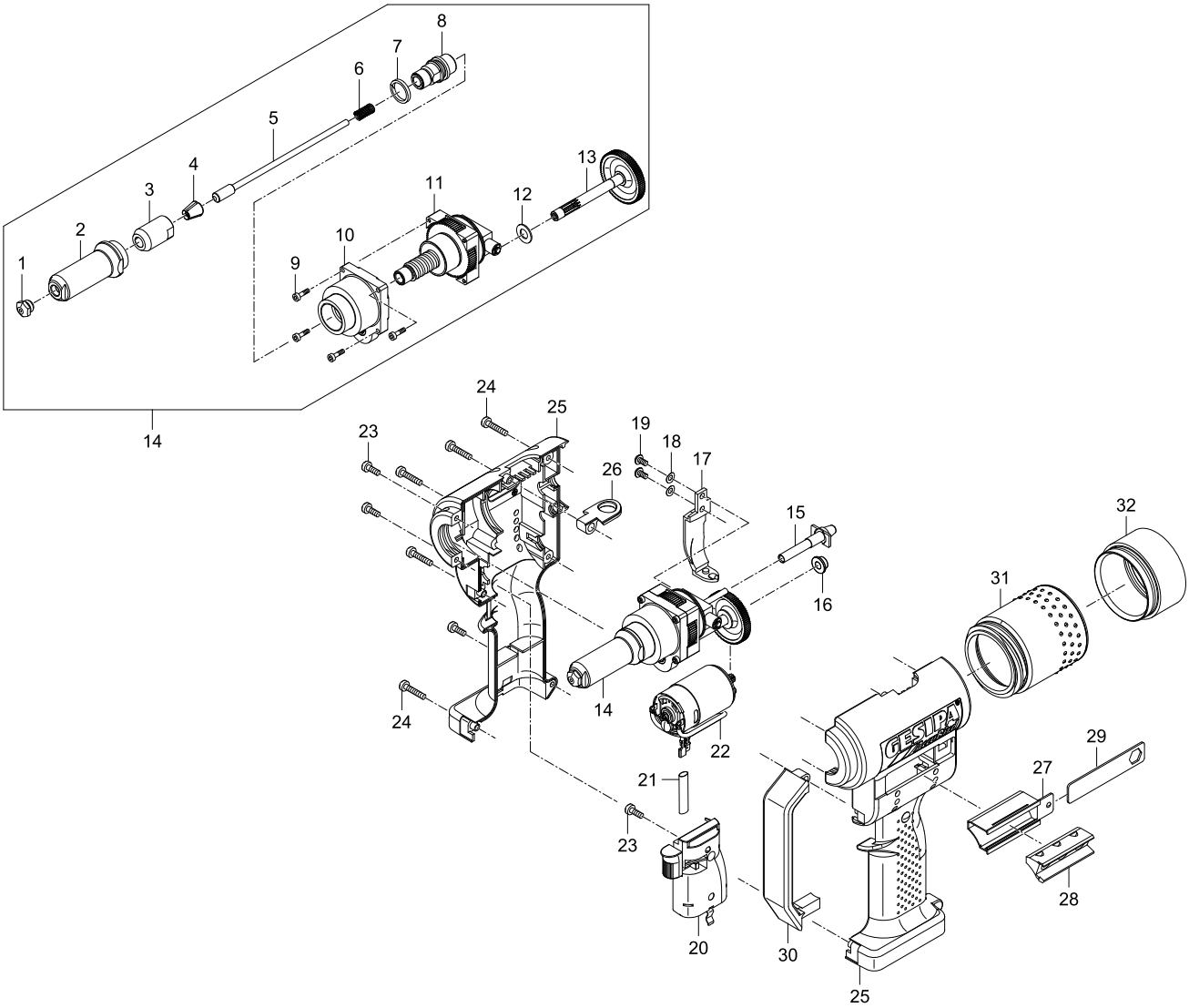

Akumulátorové nýtovací nářadí pro trhací nýty

AccuBird® Pro

Číslo dílu	Art.	Název
1 •	143 4955	Špička 17/24
	143 4973	Špička 17/27
	143 4974	Špička 17/29
	143 4975	Špička 17/32
2	143 6003	Ocelové pouzdro 4
3 •	144 6012	O-kroužek
4 •	143 5392	Pouzdro sklíčidla
5 •	143 5568	Čelisti, 3dílné
6 •	143 5448	Tlačné pouzdro
7 •	143 5412	Pružina
8	143 5413	Spojovací kus
9	143 5414	Pouzdro se závitem
10	143 5445	empty
11	143 5386	Mezikus
12	144 5768	Šroub s válcovou hlavou, spolu
13	143 5398	Ložisko, komplet
14	143 5406	Kuličkový šroubový převod
15	143 4962	Podložka
16	143 5397	Klec ložiska, komplet
17	143 5385	Kolík
18	143 4970	Váleček ze spékaných materiálů
19	144 5790	Pojistná podložka, spolu
20	145 0817	Magnetický držák
21 •	143 5393	Kanálová trubice

Číslo dílu	Art.	Název
22	144 5990	Šroub
23 •	143 4874	Trubice P, krátká
24	143 5449	Pastorkový hřídel
25	143 4967	Podložka
26	145 0856	Hnací jednotka, komplet (16-39)
27	144 5763	Pouzdro ze spékaných materiálů
28	143 5408	Základní deska
29	144 5989	Šroub
30	145 0857	Motor, komplet
31	143 5451	Řízení
32	144 5773	Šroub
33	144 5987	Šroub
34	144 5772	Šroub tělesa, dlouhý
35	143 5401	Těleso, komplet
36	143 5017	Závěs
37	143 5403	Kanálová trubice
38 •	143 5016	Zásobník špiček
39	143 4978	Vložka zásobníku
40	145 0858	Klíč Accu Bird Pro, komplet
41	143 5399	Třmen
42	143 5396	Sběrná nádoba, komplet
43	145 7644	Lampa, komplet
44 •	145 7641	Akumulátor
45	145 7642	Nabíječka (EU)
	145 0818	Nabíječka (UK)
	145 7649	Nabíječka (USA)
	145 0819	Nabíječka (CN)

• Opotřebovávané díly

Tabulky s podrobnými údaji o přiřazení špiček naleznete na straně 316.

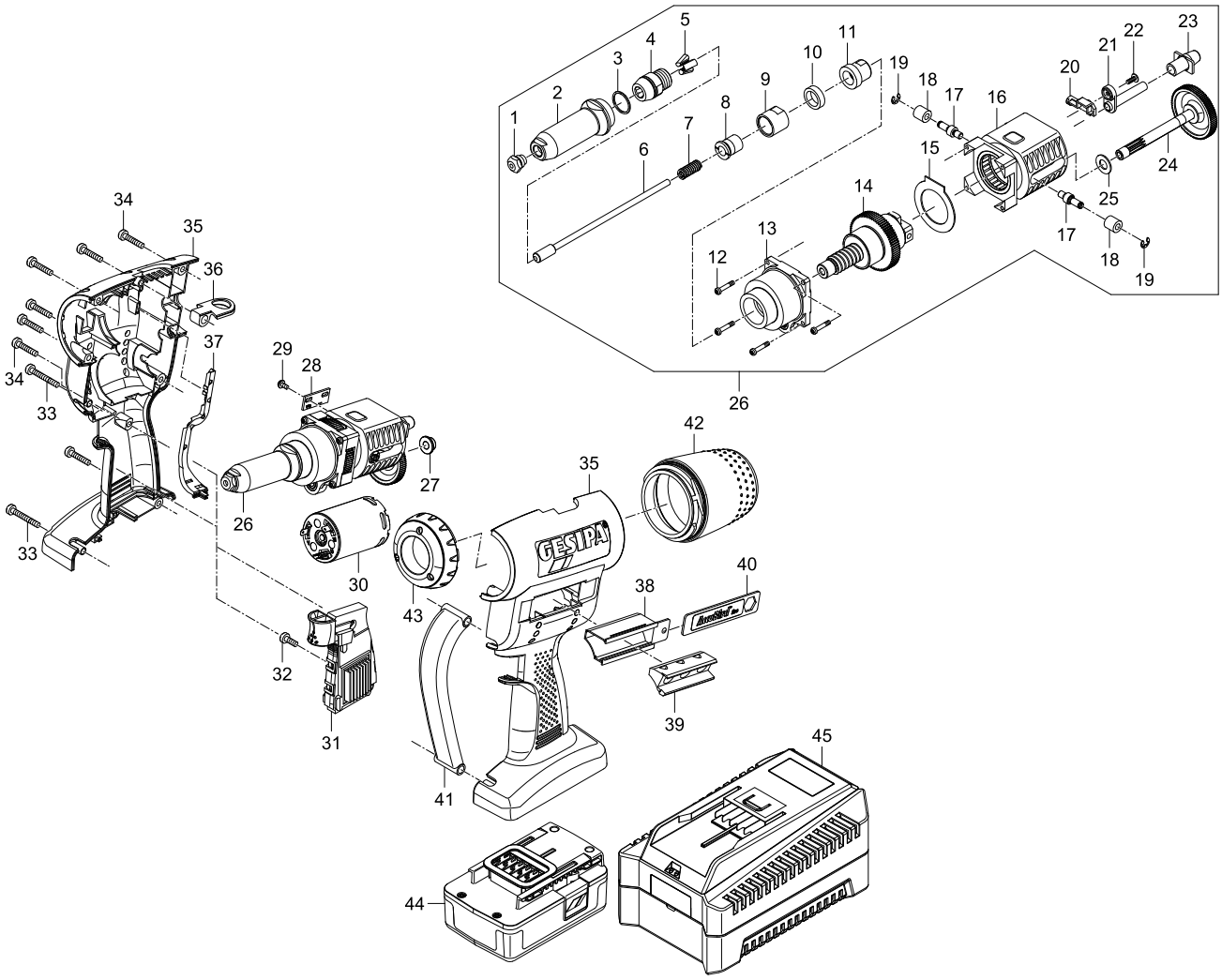

Akumulátorové nýtovací nářadí pro trhací nýty

PowerBird® a PowerBird® Gold Edition

Číslo dílu	Art.	Název
1 •	143 4975	Špička 17/32
	143 4977	Špička 17/36
	143 4999	Špička 17/40
	143 4860	Špička 17/45
2	143 4956	Ocelové pouzdro
3	143 4129	Pouzdro sklíčidla
4 •	143 4104	Čelisti (3dílné)
	143 4173	Čelisti (3dílné) pro nýty BULB-TITE®
	143 4240	Čelisti (3dílné)
5 •	143 4861	Tlačné pouzdro
	143 4872	Tlačné pouzdro
6 •	144 5747	Pružina
7	143 4966	Stěrač
8	143 4864	Mezikus
9	144 5768	Šroub s válcovou hlavou, spolu
10	143 5027	Ložisko, komplet
11	143 4867	Kuličkový šroubový převod, montovaný
12	143 4967	Podložka
13	143 5028	Pastorkový hřídel, komplet
14	145 7228	Pohon, komplet (pol.1, 13-15, 18, 20-27)
15	143 4871	Trubice PB
16	143 4873	Úhelník

Číslo dílu	Art.	Název
17	143 4874	Trubice P, krátká
18	144 5763	Pouzdro ze spékaných materiálů
19	143 5031	Magnetický držák, komplet
20	144 5769	Šroub magnetického držáku
21	146 2904	El. řízení
	143 4835	El. řízení pro Gold Edition
22	144 5774	Hadice, silikonová
23 •	143 4862	Motor, komplet
24	144 5773	Šroub
25	144 5772	Šroub tělesa, dlouhý
26	143 4845	Těleso, komplet
27	143 5017	Závěs
	144 5746	Závěs
28	143 5016	Zásobník špiček
29	143 4978	Vložka zásobníku
30	144 5760	Klíč
31	143 4953	Ochranný třmen
32	143 5032	Sběrná nádoba, komplet
	143 4851	Sběrná nádoba, komplet pro Gold Edition
33	143 5034	Prodloužení
	146 2907	Bezpečnostní mazací tuk, tuba 40 g

* pro trhací nýty BULB-TITE®

** pro trhací nýty MEGA GRIP®

• Opotřebovávané díly

Tabulky s podrobnými údaji o přiřazení špiček naleznete na straně 316.

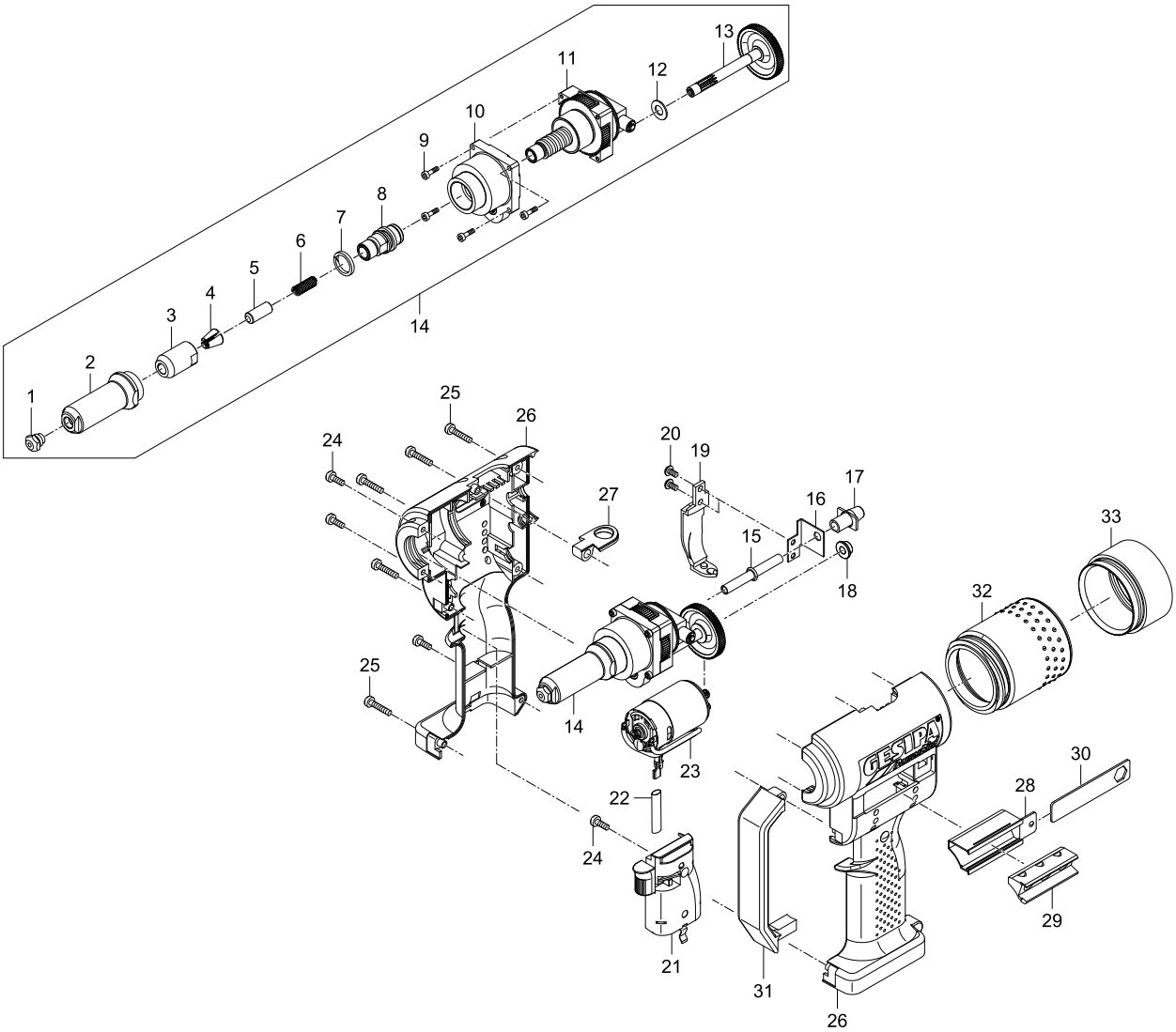

Akumulátorové nýtovací nářadí pro trhací nýty

PowerBird® Pro a PowerBird® Pro Gold Edition

Číslo dílu	Art.	Název
1 •	143 4975	Špička 17/32
	143 4977	Špička 17/36
	143 4999	Špička 17/40
	143 4860	Špička 17/45
2	143 6003	Ocelové pouzdro 4
3 •	144 6012	O-kroužek
4 •	143 5392	Pouzdro sklíčidla
5 •	143 5568	Čelisti, 3dílné
6 •	143 5384	Tlačné pouzdro Power Bird Pro
7 •	143 5448	Tlačné pouzdro
8 •	143 5412	Pružina
9	143 5413	Spojovací kus
10	143 5414	Pouzdro se závitem
11	143 5445	empty
12	143 5386	Mezikus
13	144 5768	Šroub s válcovou hlavou, spolu
14	143 5398	Ložisko, komplet
15	143 5406	Kuličkový šroubový převod
16	143 4962	Podložka
17	143 5397	Klec ložiska, komplet
18	143 5385	Kolík
19	143 4970	Váleček ze spékaných materiálů
20	144 5790	Pojistná podložka, spolu
21	145 0817	Magnetický držák
22 •	143 5393	Kanálová trubice
23	144 5990	Šroub
24 •	143 4874	Trubice P, krátká
25	143 5442	Pastorkový hřídel
	143 5395	Pastorkový hřídel Pro Gold Edition

Číslo dílu	Art.	Název
26	143 4967	Podložka
27	143 2608	Hnací jednotka, komplet
	145 7643	Hnací jednotka, komplet
28	144 5763	Pouzdro ze spékaných materiálů
29	144 5989	Šroub
30	143 5408	Základní deska
31	146 3584	Motor
	145 7645	Motor Pro Gol Edition
32	143 5441	Řízení Pro
	143 5381	Řízení Pro Gold Edition
33	144 5773	Šroub
34	144 5987	Šroub
35	144 5772	Šroub tělesa, dlouhý
36	143 5401	Těleso, komplet
37	143 5416	Závěs
	144 5746	Závěs Pro Gold Edition
38	143 5403	Kanálová trubice
39	143 5016	Zásobník špiček
40	143 4978	Vložka zásobníku
41	145 7646	Klíč Power Bird Pro, komplet
42	143 5399	Třmen
43	143 5396	Sběrná nádoba, komplet
44	145 7644	Lampa, komplet
45 •	145 7641	Akumulátor
46	145 7642	Nabíječka (EU)
	145 0818	Nabíječka (UK)
	145 7649	Nabíječka (USA)
	145 0819	Nabíječka (CN)

• Opotřebovávané díly

Tabulky s podrobnými údaji o přiřazení špiček naleznete na straně 316.

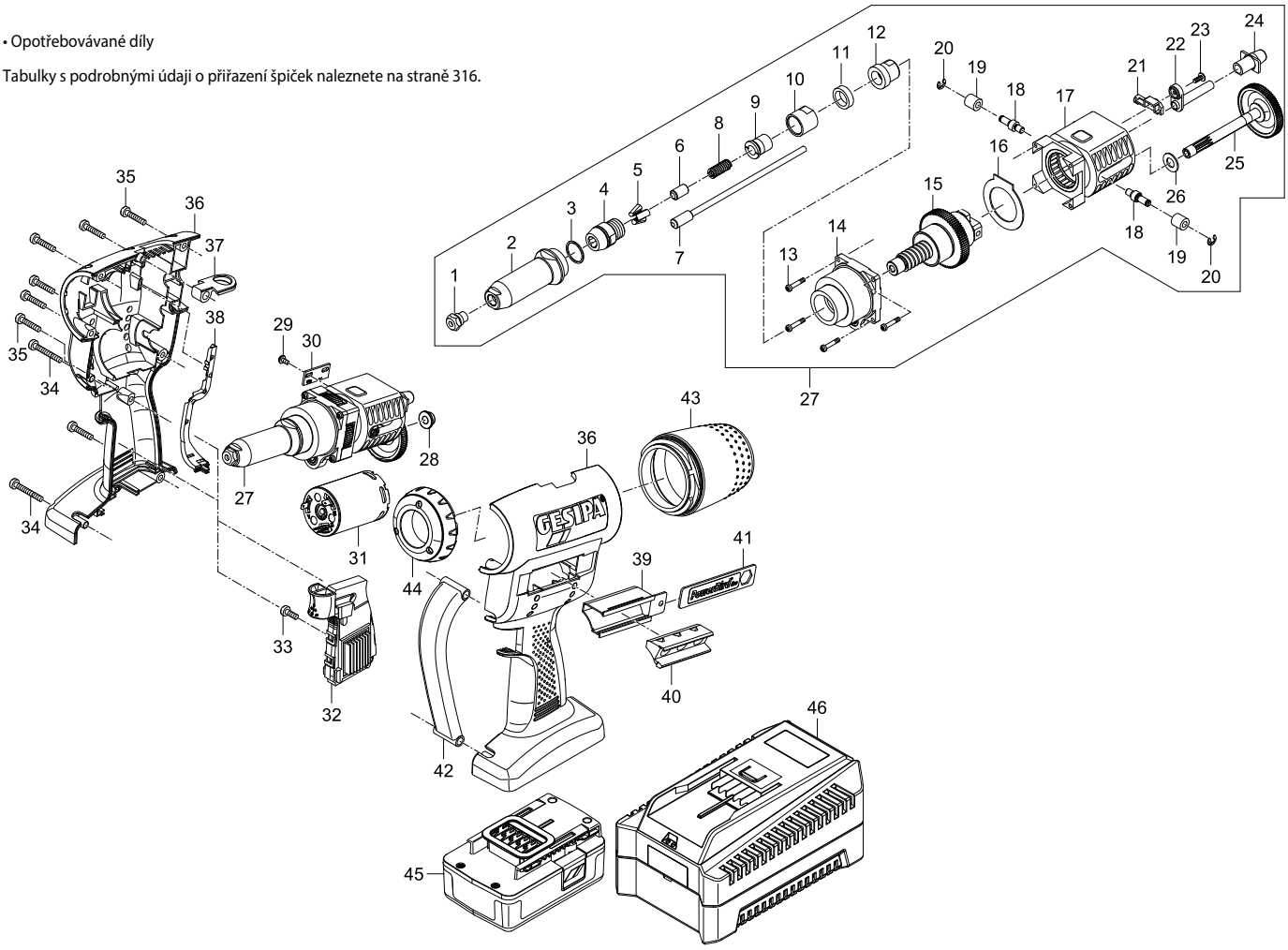

Akumulátorové nýtovací nářadí pro trhací nýty

PowerBird® Pro Gold Edition s kontrolou přítlaku

Číslo dílu	Art.	Název
1 •	143 5591	Špička 17/18 AV
	143 4990	Špička 17/20 AV
	143 4991	Špička 17/22 AV
	143 5592	Špička 17/24 AV
	143 5593	Špička 17/27 AV
	143 5594	Špička 17/29 AV
	143 5595	Špička 17/32 AV
	143 5596	Špička 17/36 AV
	143 5597	Špička 17/40 AV
	143 5598	Špička 17/45 AV
2	143 5423	Převlečná matice
3	143 5421	Ocelové pouzdro
4	143 4253	O-kroužek
5	145 0824	Podpěrné pouzdro AV 1, kompl.
	145 0825	Podpěrné pouzdro AV 2, kompl.
	145 0826	Podpěrné pouzdro AV 3, kompl.
6 •	144 6012	O-kroužek
7 •	143 5392	Pouzdro sklíčidla
8 •	143 5568	Čelisti, 3dílné
9 •	143 5384	Tlačné pouzdro Power Bird Pro
10	143 5413	Spojovací kus
11	143 5414	Pouzdro se závitem
12	143 5412	Pružina
13	143 5445	empty
14 •	144 5994	Těsnění pístu
15	144 5991	Zásuvný rýhovaný kolík
16	144 6053	O-kroužek
17	143 5418	Úchyt
18	144 5992	Spínač
19	143 5440	Mezikus
20	144 5768	Šroub s válcovou hlavou, spolu
21	143 5419	Ložisko
22	143 5417	Adaptér
23	143 4961	Pouzdro
24	144 5767	Ložisko
25	144 5766	Jehlové ložisko
26	143 5406	Kuličkový šroubový převod

Číslo dílu	Art.	Název
27	143 4962	Podložka
28	144 5764	Jehlové ložisko
29	143 5397	Klec ložiska, komplet
30	143 5385	Kolík
31	143 4970	Váleček ze spékaných materiálů
32	144 5790	Pojistná podložka, spolu
33	143 5402	Magnetický držák
34 •	143 5393	Kanálová trubice
35	144 5990	Šroub
36 •	143 4874	Trubice P, krátká
37	143 5395	Pastorkový hřídel
38	143 4967	Podložka
39	145 0827	Hnací jednotka 1 kompl.
	145 0828	Hnací jednotka 2 kompl.
	145 0829	Hnací jednotka 3 kompl.
40	144 5763	Pouzdro ze spékaných materiálů
41	143 5408	Základní deska
42	144 5989	Šroub
43	145 7645	Motor
44	146 3926	empty
45	144 5773	Šroub
46	144 5987	Šroub
47	144 5772	Šroub tělesa, dlouhý
48	143 5401	Těleso, komplet
49	144 5746	Závěs
50	143 5403	Kanálová trubice
51	143 5016	Zásobník špiček
52	143 4978	Vložka zásobníku
53	145 7646	Klíč Power Bird Pro, komplet
54	143 5399	Třmen
55	143 5396	Sběrná nádoba, komplet
56	145 7644	Lampa, komplet
57 •	145 7641	Akumulátor
58	145 7642	Nabíječka (EU)
	145 0818	Nabíječka (UK)
	145 7649	Nabíječka (USA)
	145 0819	Nabíječka (CN)
59	144 6010	Pružina
60	143 5599	Špička
	143 5600	Špička
	143 5601	Špička
61	143 5422	Podpěrné pouzdro

• Opotřebovávané díly

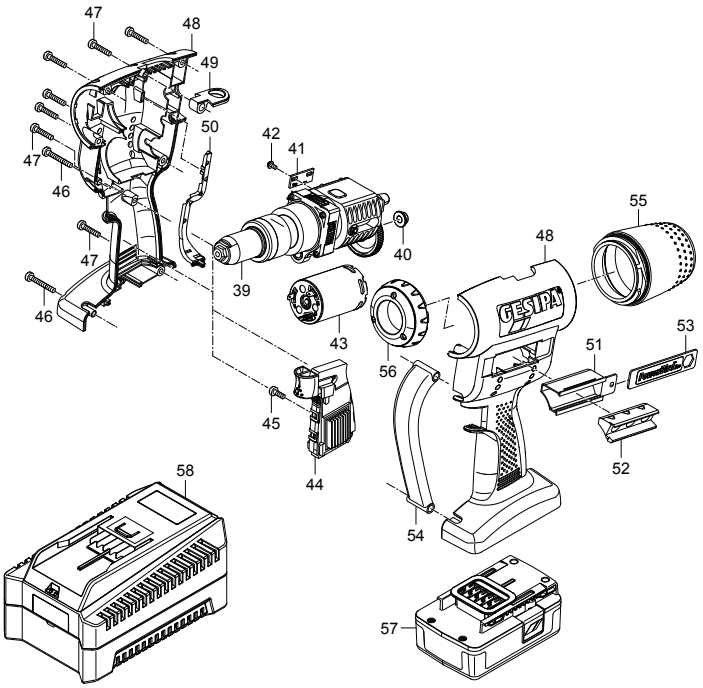

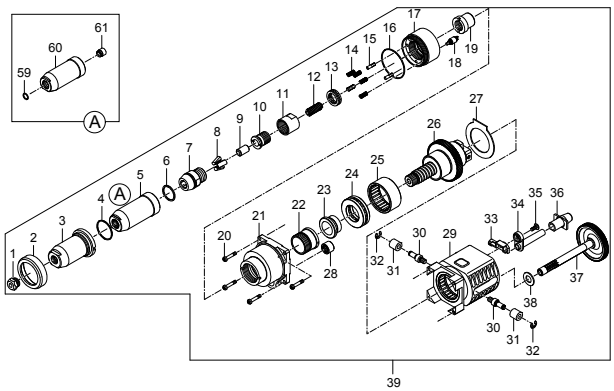

Kontrola přítlaku pro PowerBird®

Číslo dílu	Art.	Název
1 •	143 4975	Špička 17/32
	143 4977	Špička 17/36
	143 4999	Špička 17/40
	143 4860	Špička 17/45
2	143 4889	Ocelové pouzdro
3 •	143 4129	Pouzdro sklíčidla
4 •	143 4104	Čelisti (3dílné)
5 •	143 4861	Tlačné pouzdro
6	143 4864	Mezikus
7 •	144 5753	Tlačná pružina
8	143 4966	Stěrač
9	143 4888	Převlečná matice
10	143 4886	Adaptér

• Opotřebovávané díly

Číslo dílu	Art.	Název
11	144 5269	Pružina
12	143 5529	O-kroužek
13	143 4885	Pouzdro
14	143 4890	Kryt
15	144 5755	Závitový kolík
16	144 5751	Pružina
17	143 4887	Spouštěč
18	144 5328	Válcový kolík
19	144 5752	Tlačítko
20	143 4891	Těleso, komplet
	143 4892	El. řízení pro kontrolu přítlaku
	143 4815	Klíč na trubky, potřebný pro montáž

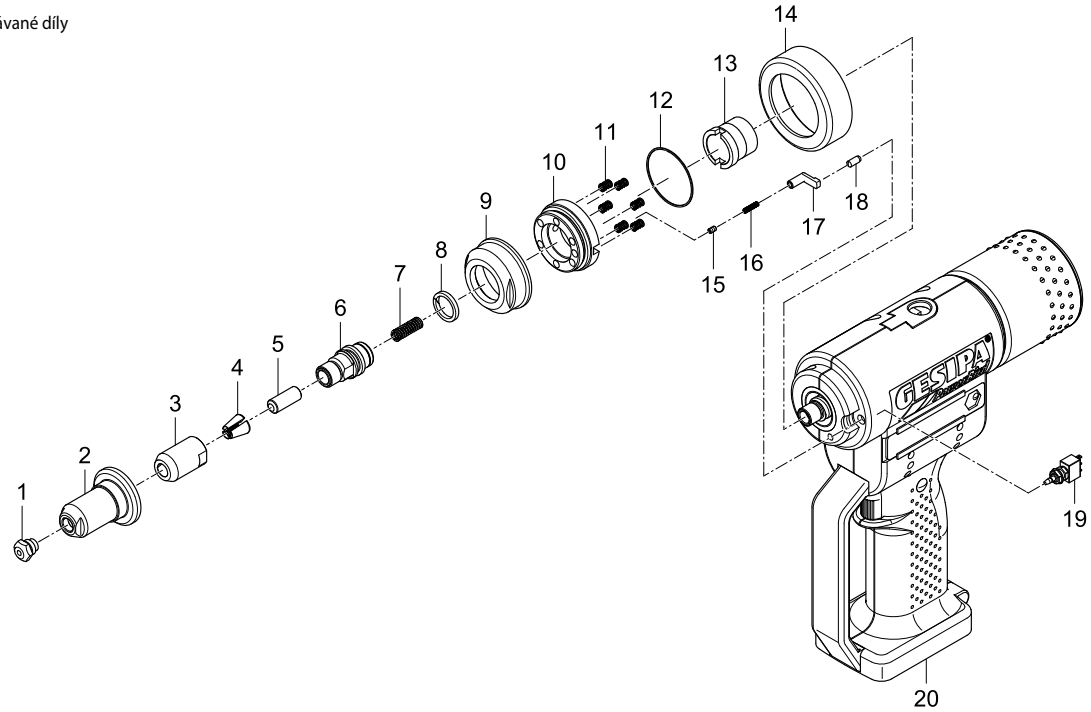

Příslušenství pro AccuBird® a PowerBird®

AccuBird® a PowerBird® úhlová hlava 90°

Číslo dílu	Art.	Název
1	145 0623	Vidlicová hlava, komplet
2	145 0624	Těleso, komplet
3	143 5963	Ochranná krytka
4	143 5908	Čep
5	143 5911	Čep osy
6	143 5914	Distanční kus
7 •	143 4992	Tlačné pouzdro
8 •	143 4958	Čelisti (3dílné)
9 •	143 5918	Pouzdro sklíčidla
10 •	143 4977	Špička 17/36
11	143 5926	Ocelové pouzdro
12	143 5935	Vyrovnávací kus
13	143 5936	Úhelník
14	143 5938	Tažný kus
15	143 5940	Tažný kus
16	143 5959	Mezikus
17 •	144 5747	Pružina
18	144 6013	Šroub
19	144 5545	Pojistný kroužek
20	144 5716	Podložka

• Opotřebovávané díly

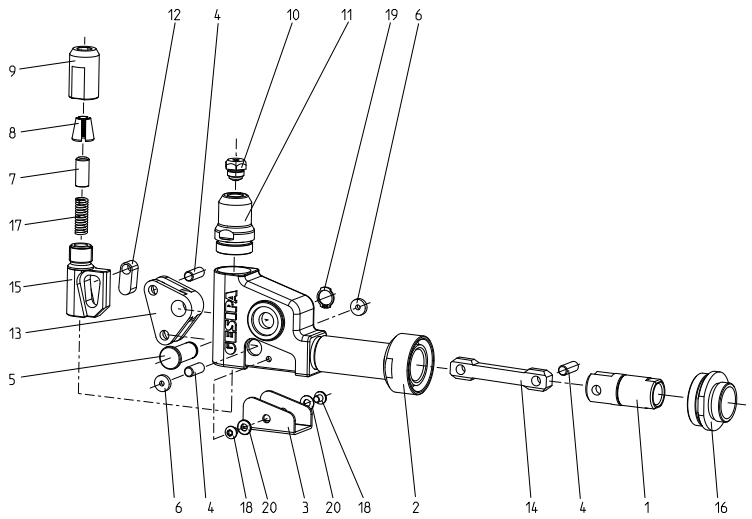

Akumulátorové nýtovací nářadí pro trhací nýty

Příslušenství pro AccuBird® a PowerBird®

Jednodílné prodlužovací jednotky

Prodlužovací jednotka pro AccuBird®

50 mm: **Art. 145 7273**
100 mm: **Art. 145 7274**
150 mm: **Art. 145 0622**

	Číslo dílu	Art.	Název
50 mm	1	143 4836	Ocelové pouzdro
	2	143 4837	Prodlužovací kus
	3	143 4903	Tlačné pouzdro
100 mm	1	143 4839	Ocelové pouzdro
	2	143 4840	Prodlužovací kus
	3	143 4996	Tlačné pouzdro
150 mm	1	143 4841	Ocelové pouzdro
	2	143 4842	Prodlužovací kus
	3	143 4905	Tlačné pouzdro

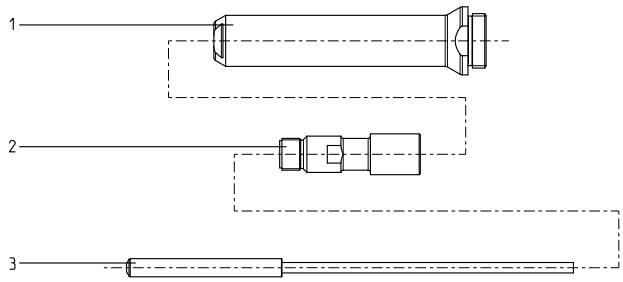

Prodlužovací jednotka pro PowerBird®

50 mm: **Art. 145 7214**
100 mm: **Art. 145 7215**
150 mm: **Art. 146 4038**

	Číslo dílu	Art.	Název
50 mm	1	143 4836	Ocelové pouzdro
	2	143 4837	Prodlužovací kus
	3	143 4957	Mezikus
	4	143 4966	Stěrač
	5	143 4838	Tlačné pouzdro
100 mm	1	143 4839	Ocelové pouzdro
	2	143 4840	Prodlužovací kus
	3	143 4957	Mezikus
	4	143 4966	Stěrač
	5	143 4870	Tlačné pouzdro
150 mm	1	143 4841	Ocelové pouzdro
	2	143 4842	Prodlužovací kus
	3	143 4957	Mezikus
	4	143 4966	Stěrač
	5	143 4843	Tlačné pouzdro

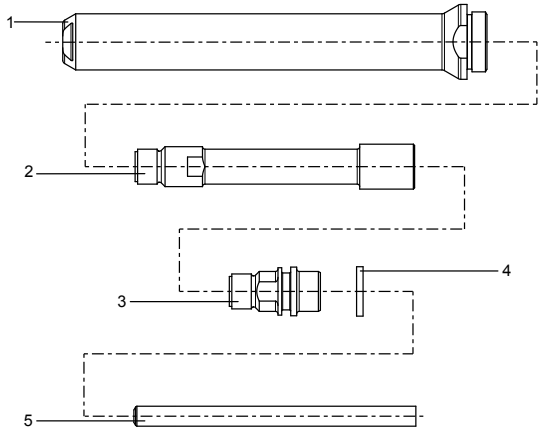

Prodlužovací jednotka pro PowerBird® Kontrola přítlaku

50 mm: **Art. 145 7222**
100 mm: **Art. 145 7224**

	Číslo dílu	Art.	Název
50 mm	1	143 4832	Ocelové pouzdro
	2	143 4833	Prodlužovací kus
	3	143 4834	Tlačné pouzdro
100 mm	1	143 4849	Ocelové pouzdro
	2	143 4850	Prodlužovací kus
	3	143 4870	Tlačné pouzdro

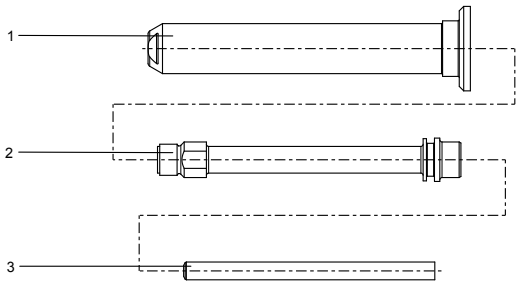

Příslušenství pro AccuBird® Pro a PowerBird® Pro Gold Edition

Jednodílné prodlužovací jednotky

Prodlužovací jednotka pro AccuBird® Pro

+35 mm: **Art. 145 0860**
+85 mm: **Art. 145 0861**
+135 mm: **Art. 145 0862**

	Číslo dílu	Art.	Název
+35 mm	1	143 5473	Ocelové pouzdro
	2	145 0832	Mezikus
	3	143 5427	Tlačné pouzdro
+85 mm	1	143 5476	Ocelové pouzdro
	2	145 0833	Mezikus
	3	143 5428	Tlačné pouzdro
+135 mm	1	143 5487	Ocelové pouzdro
	2	145 0834	Mezikus
	3	143 5429	Tlačné pouzdro

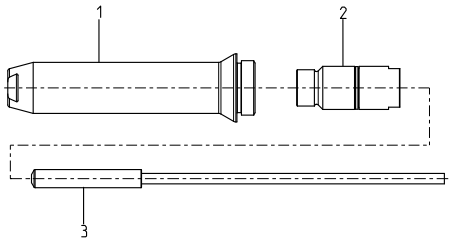

Prodlužovací jednotka pro PowerBird® Pro Gold Edition

+35 mm: **Art. 145 7650**
+85 mm: **Art. 145 7651**
+135 mm: **Art. 145 0823**

	Číslo dílu	Art.	Název
+35 mm	1	143 5473	Ocelové pouzdro
	2	145 0832	Mezikus
	3	143 5881	Mezipouzdro
+85 mm	1	143 5476	Ocelové pouzdro
	2	145 0833	Mezikus
	3	143 5882	Mezipouzdro
+135 mm	1	143 5487	Ocelové pouzdro
	2	145 0834	Mezikus
	3	143 5879	Mezipouzdro

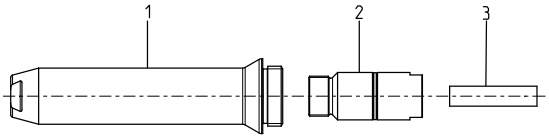

Prodlužovací jednotka pro PowerBird® Pro Gold Edition kontrola přítlaku

+50 mm: **Art. 145 0821**
+100 mm: **Art. 145 0822**

	Číslo dílu	Art.	Název
+50 mm	1	143 5433	Ocelové pouzdro AV
	2	143 4253	O-kroužek
	3	145 0830	Podpěrné pouzdro AV, kompl.
	4	145 0835	Mezikus
	5	143 5902	Mezipouzdro 1
	6	143 5601	Špička
	7	144 6010	Rozpěrný kroužek
	8	143 5431	Podpěrné pouzdro AV
+100 mm	1	143 5434	Ocelové pouzdro AV
	2	143 4253	O-kroužek
	3	145 0831	Podpěrné pouzdro AV, kompl.
	4	145 0836	Mezikus
	5	143 5903	Mezipouzdro 1
	6	143 5601	Špička
	7	144 6010	Rozpěrný kroužek
	8	143 5432	Podpěrné pouzdro AV

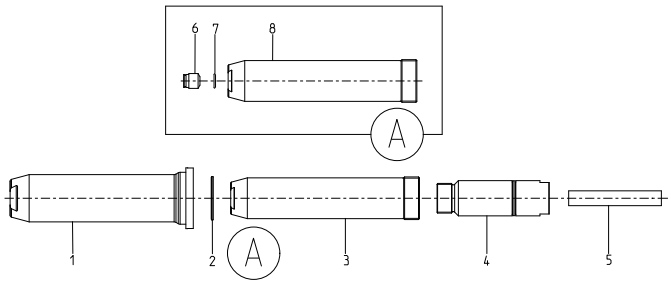

Akumulátorové nýtovací nářadí pro trhací nýty

Příslušenství pro AccuBird® a PowerBird®

Vícedílné prodlužovací jednotky

AccuBird® prodlužovací jednotka 100 mm

libovolné prodloužení hlavy nářadí v krocích 100 mm

Art. 145 7318

Číslo dílu	Art.	Název
1	143 4995	Prodlužovací pouzdro
2	143 4165	Prodlužovací kus
3	143 4996	Tlačné pouzdro

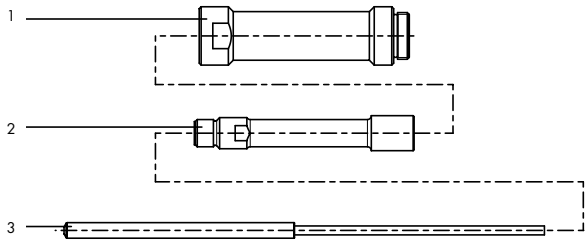

PowerBird® prodlužovací jednotka 100 mm

libovolné prodloužení hlavy nářadí v krocích 100 mm

Art. 145 7229

Číslo dílu	Art.	Název
1	143 4995	Prodlužovací pouzdro
2	143 4165	Prodlužovací kus
3	143 4870	Tlačné pouzdro

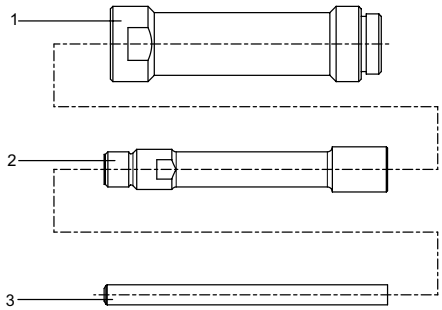

Příslušenství pro AccuBird® Pro a PowerBird® Pro Gold Edition

Vícedílné prodlužovací jednotky

AccuBird® Pro prodlužovací jednotka 100 mm

libovolné prodloužení hlavy nářadí v krocích 100 mm

Art. 145 0859

Číslo dílu	Art.	Název
1	143 4995	Prodlužovací pouzdro
2	145 0836	Mezikus
3	143 5430	Tlačné pouzdro

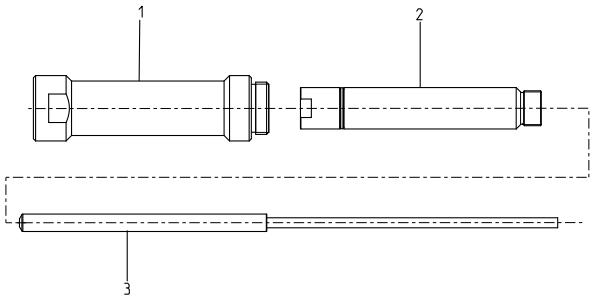

PowerBird® Pro Gold Edition prodlužovací jednotka 100 mm

libovolné prodloužení hlavy nářadí v krocích 100 mm

Art. 145 0820

Číslo dílu	Art.	Název
1	143 4995	Prodlužovací pouzdro
2	145 0836	Mezikus
3	143 4870	Tlačné pouzdro

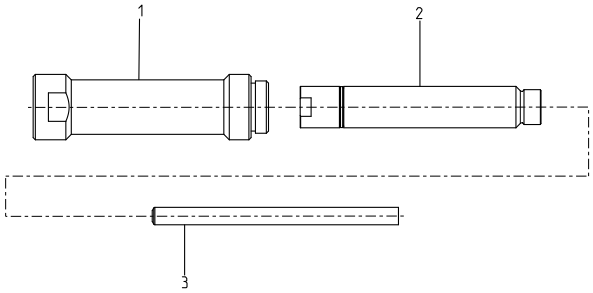

TAURUS® 1-4

Explozní výkres zakládající se na TAURUS® 2.
Specifikace jiných modelů v políčkách.

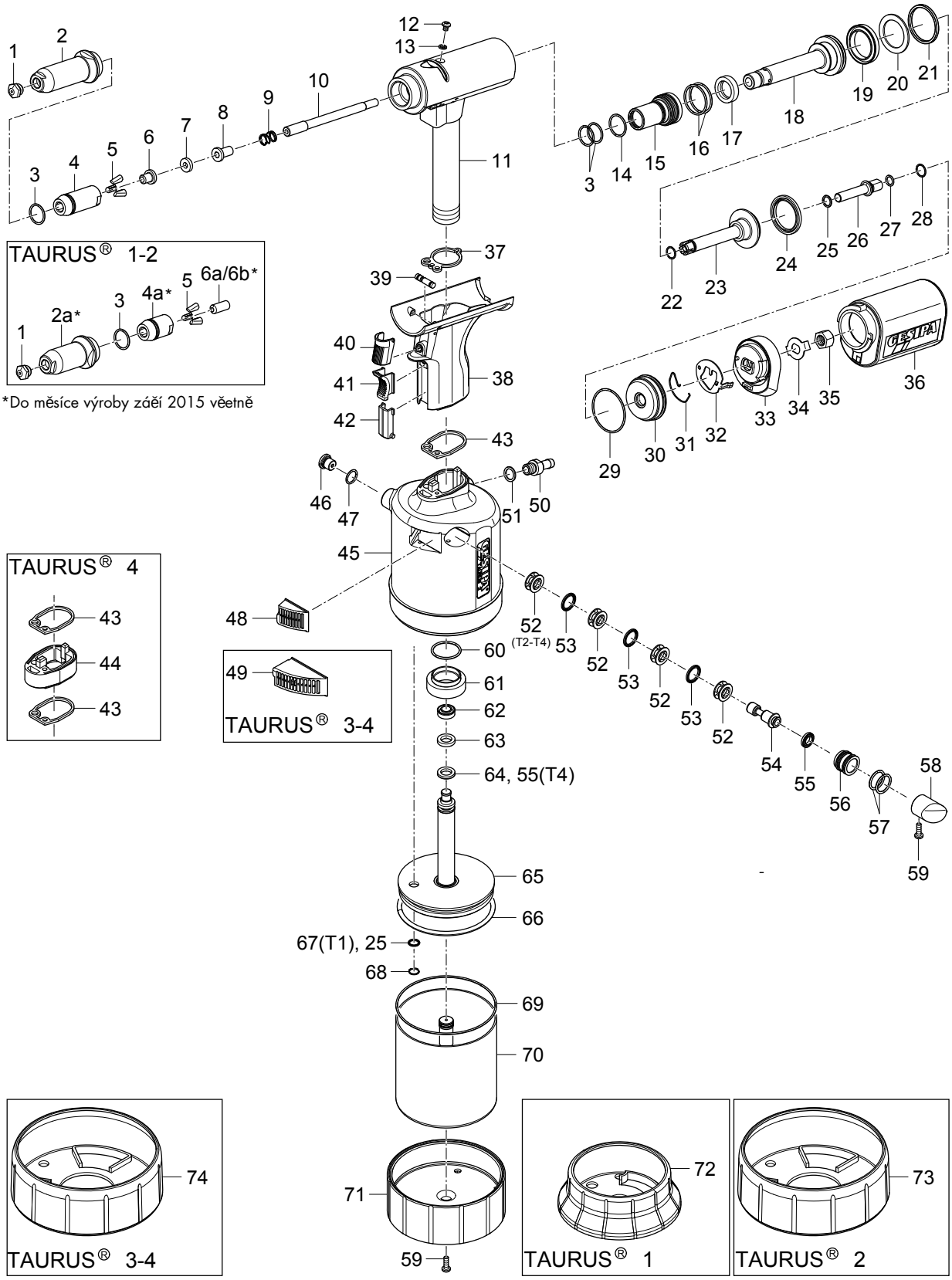

Pneum.-hydraulické nářadí na trhací nýty

TAURUS® 1-4

Sadu náhradních dílů pro TAURUS®1-4 naleznete na straně 316 - 318.

Číslo dílu	TAURUS® typ	Art.	Název
1 •	T1	143 4976	Špička 17/18
		143 4994	Špička17/20
		143 5018	Špička17/22
	T2	143 4955	Špička 17/24
		143 4973	Špička 17/27
		143 4974	Špička 17/29
		143 4975	Špička 17/32
	T3, T4	143 4977	Špička 17/36
		143 4999	Špička 17/40
		143 4860	Špička 17/45
2		143 6003	Ocelové pouzdro 4
2a *	T1, T2	143 5587	Ocelové pouzdro
3 •		144 6012	O-kroužek
4 •		143 6002	Pouzdro sklíčidla
4a *	T1, T2	143 5574	Pouzdro sklíčidla
5 •		143 5568	Čelisti, 3dílné
6 •	T1	143 5507	Tlakové pouzdro 1
	T2	143 5768	Tlakové pouzdro 2
	T3, T4	143 6000	Tlačné pouzdro
6a *	T1	143 5565	Tlakové pouzdro 1
6b *	T2	143 5776	Tlakové pouzdro 2
7		143 5999	Tlumicí kroužek
8	T1	143 5509	Střední díl 1
	T2	143 5769	Střední díl 2
	T3, T4	143 6001	Střední díl
9		146 3064	Pružina
10	T1	143 5558	Trubka trysky 1
	T2	143 5764	Trubka trysky 2, dlouhá
	T3, T4	143 5886	Trubka trysky 3, dlouhá
11	T1	145 7745	Hlava nářadí 1 SR, předmontovaná
	T2, T3	145 7856	Hlava nářadí 2, předmontovaná
	T4	145 7992	Hlava nářadí 4, předmontovaná
12		144 6013	Šroub
13		143 5612	Těsnicí kroužek
14		143 5629	O-kroužek
15		143 5681	Držák těsnění, komplet
16		143 4227	O-kroužek
17		143 5630	Těsnění pístnice
18		143 5631	Táhlo
19		143 5632	Těsnění pístu
20		143 5488	Opěrný kroužek
21		143 5485	Těsnění pístu
22		143 5671	O-kroužek
23		145 7746	Vratný píst, komplet
24		143 5633	Těsnění pístu
25		143 5635	Airzet Těsnění pístnice
26	T1	143 5852	Hrdlo 1
	T2, T3, T4	143 5765	Hrdlo 2/3
27		143 5519	O-kroužek
28		144 6167	Rozpěrný kroužek
29		143 5524	O-kroužek
30		143 5532	Uzavírací víko
31		144 6028	Blokovací pružina
32		143 5664	Blokování
33		143 5663	Adaptér
34		143 5842	Pojistná podložka
35	T1	143 5849	Matice hrdla 1
	T2, T3, T4	143 5766	Matice hrdla 2/3
36	T1, T2	143 5677	Auffangbehälter kpl.
	T3, T4	143 5964	Sběrná nádoba, komplet
37		143 5472	Ploché těsnění 1
38		145 7748	Držadlo, komplet
39		145 7747	Řídicí šoupátko, komplet

Číslo dílu	TAURUS® typ	Art.	Název
40		144 6025	Ovládací tlačítko
41		143 5642	Šoupátko
42		143 5686	Clona
43		143 5480	Ploché těsnění 2
44	T4	143 5998	Prodloužení držadla
45	T1	145 7749	Hrncový plášť 1, komplet
	T2	145 7859	Hrncový plášť 2, komplet
	T3	145 7950	Hrncový plášť 3, komplet
	T4	145 7993	Hrncový plášť 4, komplet
46		145 7750	Přetlakový ventil
47		143 5484	O-kroužek
48	T2	145 7862	Tlumič hluku
49	T3, T4	145 7956	Přetlakový ventil, komplet
50		143 5667	Připojovací spojka
51		144 6030	Těsnicí kroužek
52		143 5648	Distanční klec (3x)
53		143 5647	Těsnění pístnice (3x)
54		143 5651	Řídicí píst
55		143 5675	Těsnění pístu
56		143 5652	Těleso pístu
57		143 5688	O-kroužek (2x)
58	T1	144 6026	Zátka 1
	T2	144 6073	Zátka 2
	T3, T4	144 6100	Zátka 3
59		144 5773	Šroub
60		143 5486	O-kroužek
61		143 5492	Hliníková matice
62	T1	143 5658	Těsnění pístu
	T2, T3	143 5841	Těsnění pístu
	T4	143 6007	Těsnění pístu
63	T1	143 5657	Vodicí kroužek 1
	T2, T3	143 5825	Vodicí kroužek 2
	T4	143 6006	Vodicí kroužek 4
64	T1	143 5656	Těsnění pístu
	T2, T3	143 5670	Těsnění pístu
65	T1	145 7751	Vzduchový píst 1, komplet
	T2	145 7860	Vzduchový píst 2, komplet
	T3	145 7952	Vzduchový píst 3, komplet
	T4	145 7994	Vzduchový píst 4, komplet
66	T1	143 5660	O-kroužek
	T2	143 5834	O-kroužek
	T3, T4	143 5937	O-kroužek
67	T1	143 5659	Těsnění pístnice
68	T1	144 6027	Rozpěrný kroužek
	T2, T3, T4	144 6082	V-kroužek
69	T1	143 5680	O-kroužek
	T2	143 5839	O-kroužek
	T3, T4	143 5927	O-kroužek
70	T1	145 7752	Válcová nádoba 1, komplet
	T2	145 7861	Válcová nádoba 2, komplet
	T3	145 7953	Válcová nádoba 3, komplet
	T4	145 7995	Válcová nádoba 4, komplet
71	T1	143 5508	Dno 1
	T2	143 5761	Dno
	T3, T4	143 5874	Dno 3
72	T1	143 6394	Gumová noha 1
73	T2	143 6371	Gumová noha 2
74	T3, T4	143 5900	Gumová noha 3 - 4
	T2,T3	145 7863	Přestavovací sada pro tlačná pouzdra
	T1	145 7700	Přestavovací sada***
	T2, T3, T4	145 7703	Přestavovací sada***
		144 5294	Doplňovací láhev s hydraulickým olejem

• Opotřebovávané díly *Do měsíce výroby září 2015 včetně

Sadu náhradních dílů pro TAURUS®1-4 naleznete na straně 316 - 318.

TAURUS® 5-6

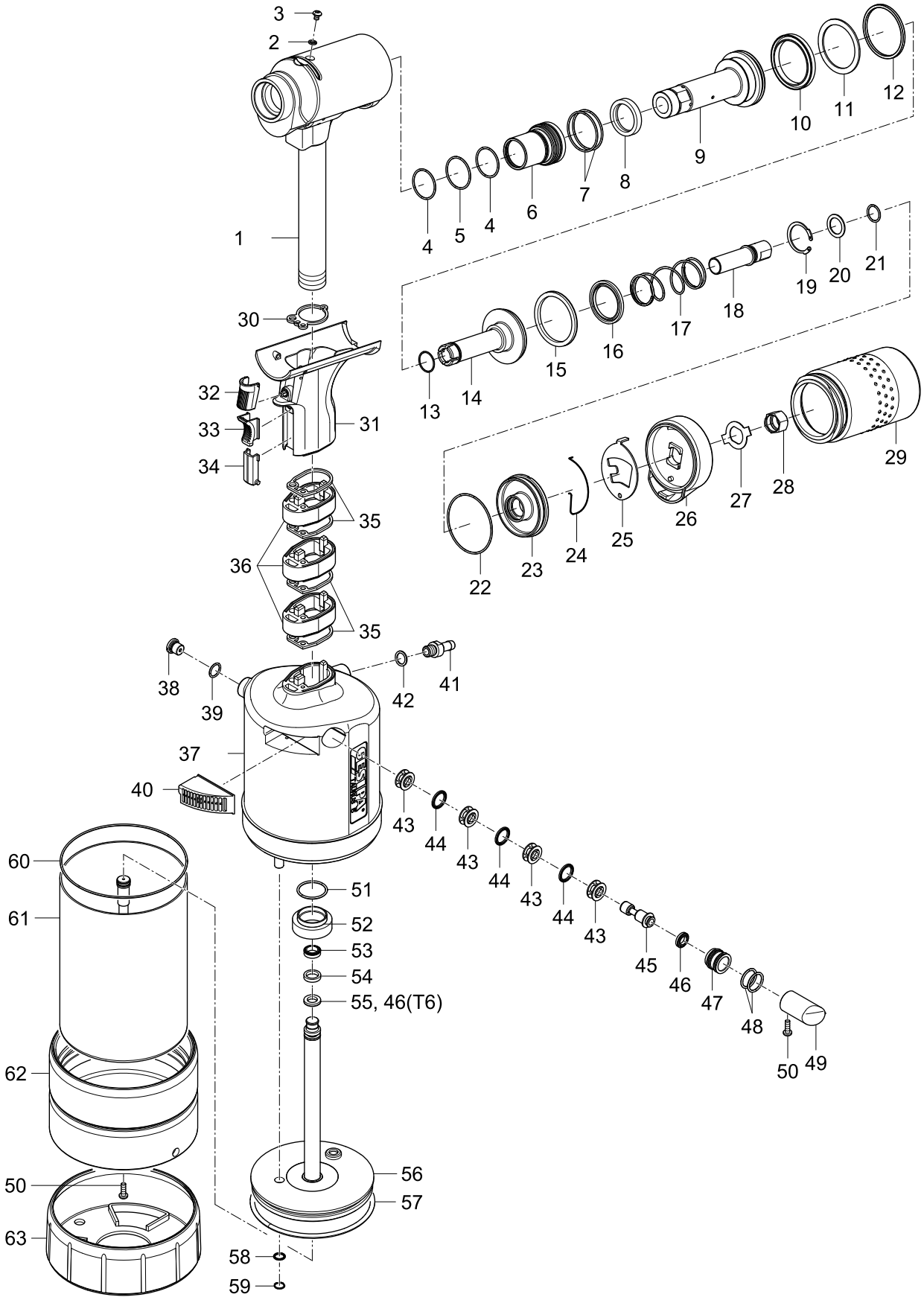
3
2
1
30
32
33
34
31
35
36
35
38
39
42
41
37
40
43
44
43
44
43
44
43
45
46
47
48
50
49
60
61
62
50
63
51
52
53
54
55, 46(T6)
56
57
58
59
4
5
4
6
7
8
9
10
11
12
13
14
15
16
17
18
19
20
21
22
23
24
25
26
27
28
29

Pneum.-hydraulické nářadí na trhací nýty

TAURUS® 5-6

Číslo dílu	TAURUS® typ	Art.	Název
1	T5	145 8010	Hlava nářadí, předmontovaná
	T6	145 8023	Hlava nářadí 6, předmontovaná
2		143 5612	Těsnicí kroužek
3		144 6013	Šroub
4		143 6044	O-kroužek
5 •		143 6045	O-kroužek
6		145 8011	Držák těsnění, komplet
7 •		143 6047	O-kroužek
8 •		143 6048	Těsnění pístnice
9		143 6036	Táhlo
10 •		143 6049	Těsnění pístu
11 •		143 6052	Opěrný kroužek
12 •		143 6051	Kroužkové těsnění Quad
13		143 6046	O-kroužek
14		145 8012	Vratný píst, komplet
15		143 6050	Těsnění pístu
16 •		143 6053	Těsnění pístnice
17		144 6123	Pružina
18		143 6030	Hrdlo
19		144 6124	Rozpěrný kroužek
20		144 6125	Lícovaná podložka
21		143 6042	O-kroužek
22		143 6043	O-kroužek
23		143 6034	Uzavírací víko
24		144 6122	Blokovací pružina
25		143 6026	Blokování
26		143 6028	Adaptér
27		143 6025	Pojistná podložka
28		143 6029	Matice hrdla
29		143 6058	Sběrná nádoba, komplet
30 •		143 5472	Ploché těsnění 1
31		145 7748	Držadlo, komplet
32		144 6025	Ovládací tlačítko
33		143 5642	Šoupátko
34		143 5686	Clona

• Opotřebovávané díly

Číslo dílu	TAURUS® typ	Art.	Název
35 •		143 5480	Ploché těsnění 2
36		143 5998	Prodloužení držadla
37	T5	145 8013	Hrncový plášť 5, komplet
	T6	146 4043	Hrncový plášť 6, komplet
38		145 7750	Přetlakový ventil
39		143 5484	O-kroužek
40		145 7956	Přetlakový ventil, komplet
41		144 6030	Těsnicí kroužek
42		143 5667	Připojovací spojka
43		143 5648	Distanční klec (3x)
44		143 5647	Těsnění pístnice (3x)
45		143 5651	Řídicí píst
46 •		143 5675	Těsnění pístu
47		143 5652	Těleso pístu
48		143 5688	O-kroužek (2x)
49		144 5773	Šroub
50		144 6100	Zátka 3
51		143 5486	O-kroužek
52		143 5492	Hliníková matice
53 •	T5	143 6056	Těsnění válce
	T6	143 6007	Těsnění pístu
54 •	T5	143 6040	Vodicí kroužek 5
	T6	143 6006	Vodicí kroužek 4
55 •	T5	143 6055	Manžetový kroužek
56	T5	145 8015	Vzduchový píst 5, komplet
	T6	145 8024	Vzduchový píst 6, komplet
57 •		143 5937	O-kroužek
58		143 5635	Airzet Těsnění pístnice
59		144 6082	V-kroužek
60		143 5927	O-kroužek
61	T5	145 8014	Válcová nádoba 5, komplet
	T6	146 4044	Válcová nádoba 6, komplet
62		143 6027	Hliníkové dno
63		143 5900	Gumová noha 3 - 4
		144 5294	Doplňovací láhev s hydraulickým olejem

Kontrola přítlaku TAURUS® 1-4 do června 2013

Číslo dílu	TAURUS® typ	Art.	Název
1 a	**T1**	145 7696	Hlava nářadí 1, předmont.
1 b	**T2, T3**	145 7842	Hlava nářadí 2, předmont.
1 c	**T4**	145 7996	Hlava nářadí 4, předmont.
2		145 7697	Držák těsnění AV
3		143 5498	Úchyt
4		143 6010	Opěrné pouzdro
5		143 5499	Převlečná matice
6 •		143 5529	O-kroužek
7		143 5490	Ocelové pouzdro AV
9		143 5530	Razník
13		145 7695	Držadlo AV, kompl.
15		144 5994	Těsnění pístu
21		143 5497	Řídicí píst AV
23		143 5999	Tlumicí kroužek
24 a •	**T1**	143 5507	Tlakové pouzdro 1
24 b •	**T2**	143 5768	Tlakové pouzdro 2
24 c •	**T3, T4**	143 6000	Tlačné pouzdro
25 a	**T1**	143 5509	Střední díl 1
25 b	**T2**	143 5769	Střední díl 2
25 c	**T3, T4**	143 6001	Střední díl
26 •		143 6002	Pouzdro sklíčidla

• Opotřebovávané díly

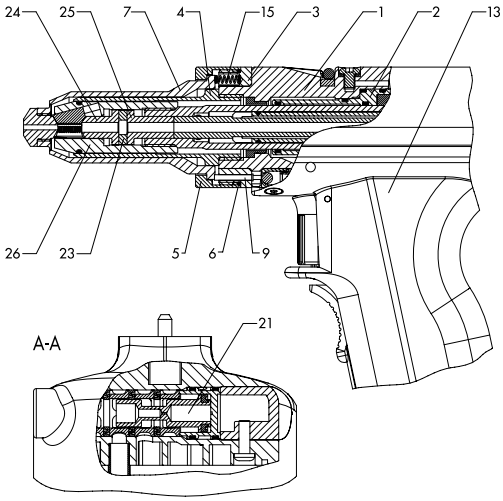

Kontrola přítlaku TAURUS® 1-4 od března 2013

Číslo dílu	TAURUS® typ	Art.	Název
1 •	**T1**	143 5591	Špička 17/18 AV
		143 4990	Špička 17/20 AV
		143 4991	Špička 17/22 AV
	T2	143 5592	Špička 17/24 AV
		143 5593	Špička 17/27 AV
		143 5594	Špička 17/29 AV
		143 5595	Špička 17/32 AV
	T3, T4	143 5596	Špička 17/36 AV
		143 5597	Špička 17/40 AV
		143 5598	Špička 17/45 AV
2		143 5466	Ocelové pouzdro
3	**T1**	145 0887	Ocelové pouzdro T1 AV kompl.
	T2	145 0943	Ocelové pouzdro T2 AV kompl.
	T3, T4	145 0978	Ocelové pouzdro T3+T4 AV kompl.
4		144 6012	O-kroužek
5		143 6002	Pouzdro sklíčidla
6 •		143 5568	Čelisti, 3dílné
7	**T1**	143 5507	Tlakové pouzdro 1
	T2	143 5768	Tlakové pouzdro 2
	T3, T4	143 6000	Tlačné pouzdro
8		143 5999	Tlumicí kroužek

Číslo dílu	TAURUS® typ	Art.	Název
9	**T1**	143 5509	Střední díl 1
	T2	143 5769	Střední díl 2
	T3, T4	143 6001	Střední díl
10**		146 3064	empty
11		143 5499	Převlečná matice
12		144 5994	Těsnění pístu
13		144 5995	Šroub s válcovou hlavou
14		143 5530*	Razník
15		143 5529	O-kroužek
16		143 5498	Úchyt
17	**T1**	145 7696	Hlava nářadí 1, předmont.
	T2, T3	145 7842	Hlava nářadí 2, předmont.
	T4	145 7996	Hlava nářadí 4, předmont.
18		145 7695	Držadlo AV, kompl.
19		144 6010	Pružina
20	**T1**	143 5599	Špička
	T2	143 5600	Špička
	T3, T4	143 5601	Špička
		143 5467	Podpěrné pouzdro
		143 5602*	Adjusting sleeve

• Opotřebovávané díly

* By ordering the stamp (143 5530) the adjusting sleeve (7561233) has to be ordered adittionally (from date of purchase September 2014).

**Pružina je zabudovaná teprve od data 08.09.2015.

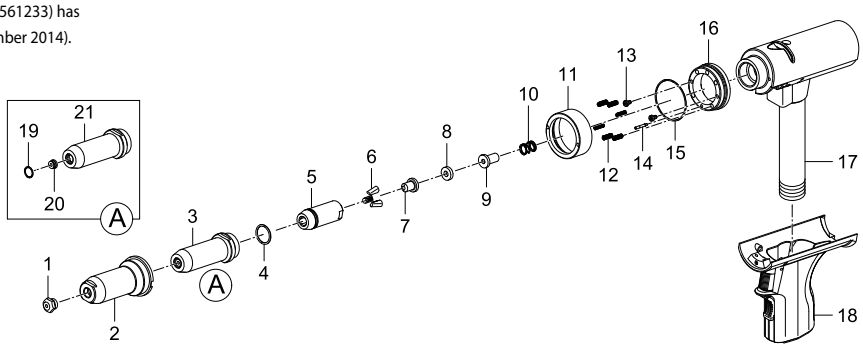

Opravářské nářadí pro TAURUS®

Sada opravářského nářadí pro TAURUS® 1-4
Art. 145 7735

Číslo dílu	Art.	Název
1	143 5672*	Klíč s čepy
2	144 6031*	Klíč na drážky
3	143 5674*	Montážní přípravek
4	143 5673	Upínací přípravek pro hlavu nářadí TAURUS

*Tyto nástroje lze použít i u FireFox® 1 - 2

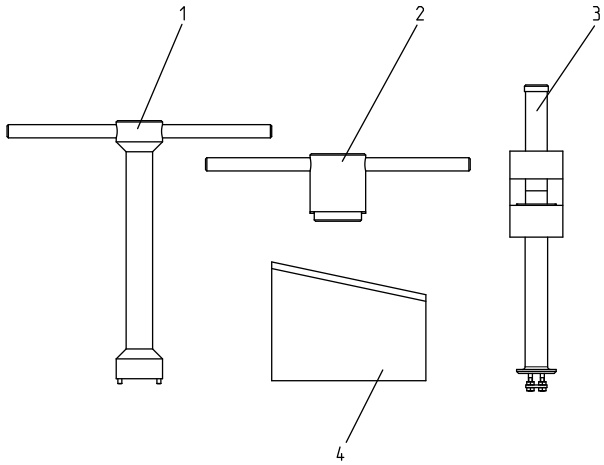

Přestavovací sada pro sběrnou nádobu

pro PH 2000
pro TAURUS® 1:
Art. 145 7700

pro TAURUS® 2,3,4:
Art. 145 7703

Číslo dílu	Art.	Název
1	145 7701	Uzavírací víko T 1, kompl.
1	145 7702	Uzavírací víko T2, 3 a 4, kompl.
2	143 4233	Sběrná nádoba
3	143 5521	Uzavírací matice
4	144 5295	Odlučovač vzduchu

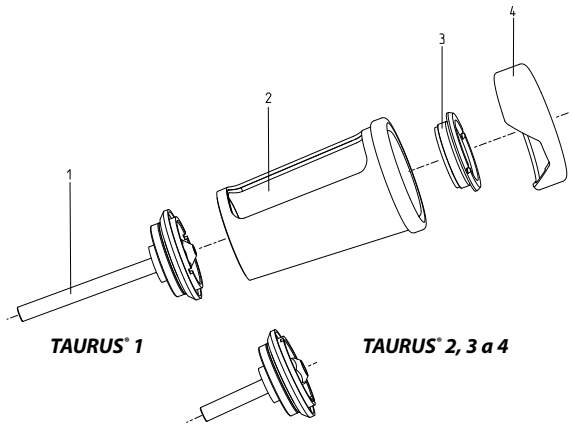

Přestavovací sada pro senzor na počítání nýtů pro TAURUS® 1 až 4

Art. 145 7698

Číslo dílu	Art.	Název
1	143 5514	Pouzdro
2	143 5532	Uzavírací víko
3	143 5522	Matice
4	143 5525	Hadice
5	143 5515	Pojistná podložka
6	143 5526	Hrdlo
7	143 5766	Matice hrdla 2/3
8	144 5518	Kabelový vazač
9	143 5523	Kroužkový senzor
10	144 6004	Trubka
11	144 6002	Šroubovací přípoj
12	144 6001	Šroub s válcovou hlavou

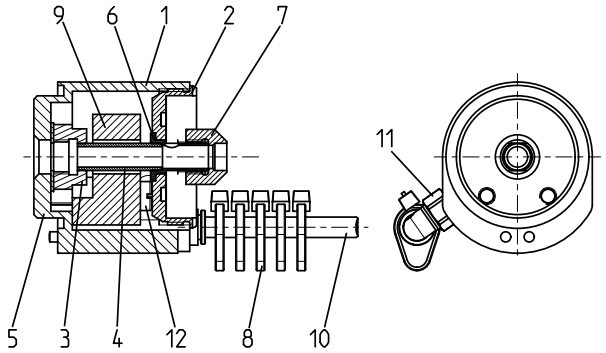

Přestavovací sada pro paralelní hlavu pro TAURUS® 1-4

Art. 145 0885

Číslo dílu	Typ	Art.	Název
1	T1	143 4976	Špička 17/18
		143 4994	Špička17/20
		143 5018	Špička17/22
	T2	143 4955	Špička 17/24
		143 4973	Špička 17/27
		143 4974	Špička 17/29
		143 4975	Špička 17/32
	T3, T4	143 4977	Špička 17/36
		143 4999	Špička 17/40
		143 4860	Špička 17/45
2		143 5926	Ocelové pouzdro
3 •		143 5918	Pouzdro sklíčidla
4 •	T1, T2	143 4958	Čelisti, 3-dílné
	T3, T4	143 5568	Čelisti, 3dílné
5 •	T1, T2	143 4959	Tlačné pouzdro
	T3, T4	143 4992	Tlačné pouzdro
6 •		144 5747	Pružina
7		143 5616	Trubka trysky
8		144 5976	Šroub s válcovou hlavou
9		143 5617	Plášť
10		143 5619	Tažný kus
11		143 5629	O-kroužek
12		144 6019	Mezišroub
13		143 5618	Základní deska
14		143 5613	Odsávací tryska
15		143 5614	Připojovací adaptér
16		143 5615	Adaptér
17		144 6020	Podložka
18		143 5766	Matice hrdla 2/3
19		143 6058	Sběrná nádoba, komplet

• Opotřebovávané díly

Tabulky s podrobnými údaji o přiřazení špiček naleznete na straně 316.

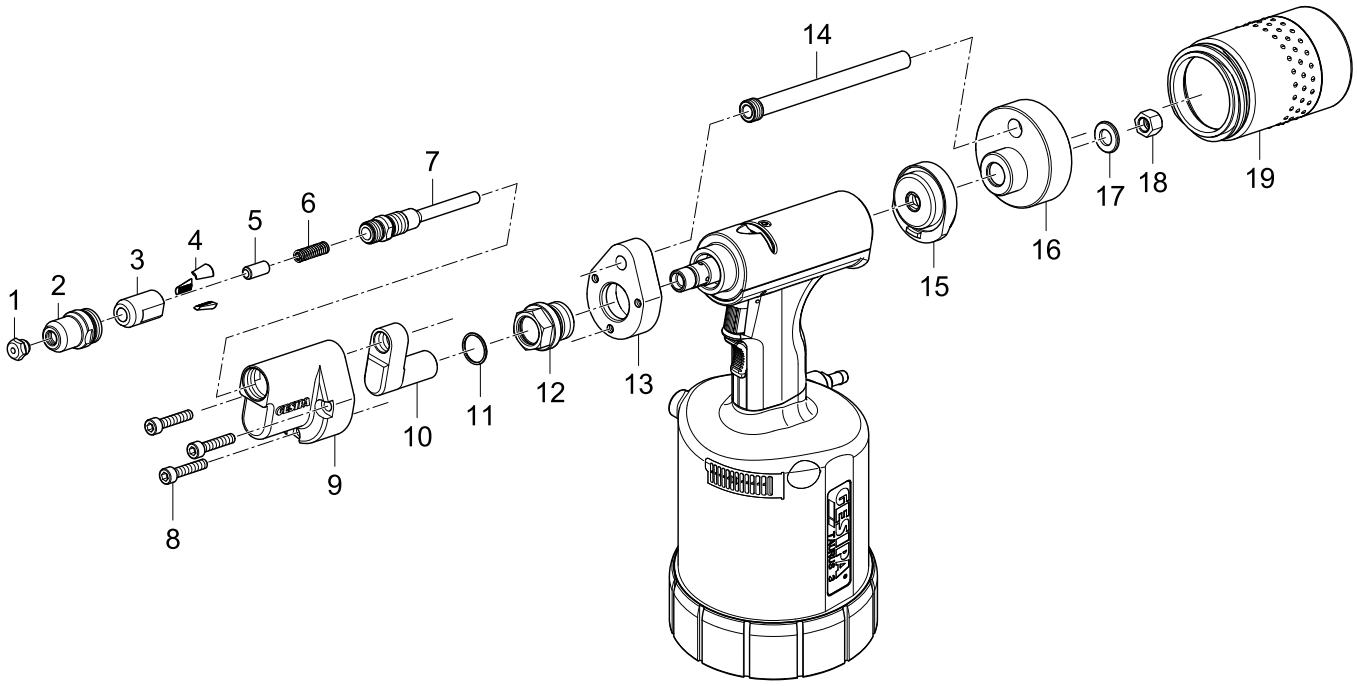

Prodloužení pro nýtovací nářadí na trhací nýty TAURUS®

Jednodílné prodlužovací jednotky

Prodlužovací jednotka pro TAURUS® 1-4

pro TAURUS® 1	**50 mm:**	**Art. 145 7736**
pro TAURUS® 1	**100 mm:**	**Art. 145 7738**
pro TAURUS® 1	**150 mm:**	**Art. 146 4042**
pro TAURUS® 2	**50 mm:**	**Art. 145 7837**
pro TAURUS® 2	**100 mm:**	**Art. 145 7838**
pro TAURUS® 2	**150 mm:**	**Art. 145 7847**
pro TAURUS® 2	**200 mm:**	**Art. 145 7845**
pro TAURUS® 3 a 4	**+35 mm:**	**Art. 145 7932**
pro TAURUS® 3 a 4	**+85 mm:**	**Art. 145 7933**
pro TAURUS® 3 a 4	**+135 mm:**	**Art. 145 7937**

Typ	Prodloužení	Číslo dílu	Art.	Název
TAURUS® 1	50 mm	1	143 5473	Ocelové pouzdro
		2	145 7737	Mezikus
		3	143 5474	Tlačné pouzdro
	100 mm	1	143 5476	Ocelové pouzdro
		2	145 7739	Mezikus
		3	143 5477	Tlačné pouzdro
	150 mm	1	143 5487	Ocelové pouzdro
		2	143 5890	Mezikus
		3	143 5544	Mezipouzdro
		4	143 5507	Tlakové pouzdro 1
		5	143 5999	Tlumicí kroužek
		6	143 5509	Střední díl 1
		7	146 3064	Pružina
		8	143 5544	Mezipouzdro
		9	143 5890	Mezikus
TAURUS® 2	50 mm	1	143 5473	Ocelové pouzdro
		2	145 7737	Mezikus
		3	143 5762	Tlačné pouzdro
	100 mm	1	143 5476	Ocelové pouzdro
		2	145 7739	Mezikus
		3	143 5763	Tlačné pouzdro
	150 mm	1	143 5487	Ocelové pouzdro
		2	143 5890	Mezikus
		3	143 5768	Tlakové pouzdro 2
		4	143 5768	Tlakové pouzdro 2
		5	143 5999	Tlumicí kroužek
		6	143 5769	Střední díl 2
		7	146 3064	Pružina
		8	143 5792	Mezipouzdro
		9	143 5890	Mezikus
	200 mm	1	143 5801	Ocelové pouzdro
		2	145 0939	Mezikus
		3	143 5803	Tlačné pouzdro
TAURUS® 3 a 4	+35 mm	1	143 5473	Ocelové pouzdro
		2	145 7938	Mezikus
		3	143 5881	Tlačné pouzdro
	+85 mm	1	143 5476	Ocelové pouzdro
		2	145 7939	Mezikus
		3	143 5882	Tlačné pouzdro
	+135 mm	1	143 5487	Ocelové pouzdro
		2	143 5890	Mezikus
		3	143 5879	Tlačné pouzdro

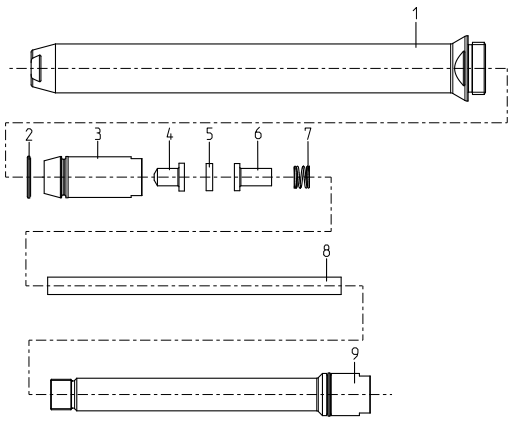

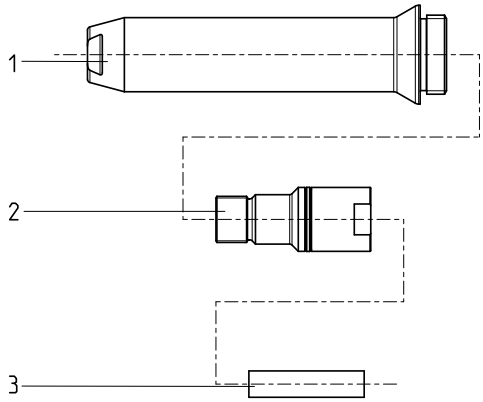

Prodloužení pro nýtovací nářadí na trhací nýty TAURUS®

Jednodílné prodlužovací jednotky

Prodlužovací jednotka pro TAURUS® 1-4 (od října 2015)

pro TAURUS® 1	**+35 mm:**	**Art. 146 4345**
pro TAURUS® 1	**+85 mm:**	**Art. 146 4346**
pro TAURUS® 1	**+135 mm:**	**Art. 146 4347**
pro TAURUS® 2	**+35 mm:**	**Art. 145 8042**
pro TAURUS® 2	**+85 mm:**	**Art. 146 4350**
pro TAURUS® 2	**+135 mm:**	**Art. 146 4351**
pro TAURUS® 2	**+185 mm:**	**Art. 146 4352**

Typ	Prodloužení	Číslo dílu	Art.	Název
TAURUS® 1	+35 mm	1	143 5473	Ocelové pouzdro
		2	145 7938	Mezikus
		3	146 4338	Mezipouzdro
	+85 mm	1	143 5476	Ocelové pouzdro
		2	145 7939	Mezikus
		3	146 4339	Mezipouzdro
	+135 mm	1	143 5487	Ocelové pouzdro
		2	143 5890	Mezikus
		3	143 5544	Mezipouzdro
TAURUS® 2	+35 mm	1	143 5473	Ocelové pouzdro
		2	145 7938	Mezikus
		3	143 6100	Mezipouzdro
	+85 mm	1	143 5476	Ocelové pouzdro
		2	145 7939	Mezikus
		3	143 5819	Mezipouzdro
	+135 mm	1	143 5487	Ocelové pouzdro
		2	143 5890	Mezikus
		3	143 5792	Mezipouzdro
	+185 mm	1	143 5801	Ocelové pouzdro
		2	146 4343	Mezikus
		3	146 4340	Mezipouzdro
TAURUS® 3 und 4	+35 mm	1	143 5473	Ocelové pouzdro
		2	145 7938	Mezikus
		3	143 5881	Tlačné pouzdro
	+85 mm	1	143 5476	Ocelové pouzdro
		2	145 7939	Mezikus
		3	143 5882	Tlačné pouzdro
	+135 mm	1	143 5487	Ocelové pouzdro
		2	143 5890	Mezikus
		3	143 5879	Tlačné pouzdro

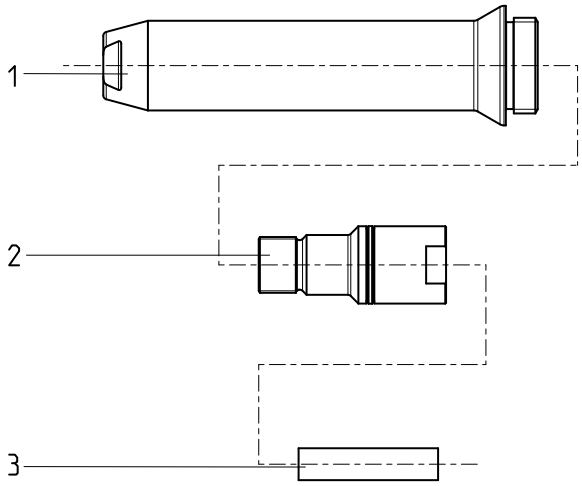

Prodlužovací jednotka pro TAURUS®1- 4 kontrola přítlaku (od března 2013)

pro TAURUS® 1	**50 mm:**	**Art. 145 0880**
pro TAURUS® 1	**100 mm:**	**Art. 145 7727**
pro TAURUS® 2	**50 mm:**	**Art. 145 7857**
pro TAURUS® 2	**100 mm:**	**Art. 145 7858**
pro TAURUS® 3 a 4	**50 mm:**	**Art. 145 7959**
pro TAURUS® 3 a 4	**100 mm:**	**Art. 145 7960**

Typ	Prodloužení	Číslo dílu	Art.	Název
TAURUS® 1	50 mm	1	143 5591	Špička 17/18 AV
			143 4990	Špička 17/20 AV
			143 4991	Špička 17/22 AV
		2	143 5870	Ocelové pouzdro AV
		3	145 0888	Podpěrné pouzdro AV, kompl.
		4	145 7737	Mezikus
		5	143 5553	Mezipouzdro
		6	144 6010	Pružina
		7	143 5599	Špička
		8	143 5871	Podpěrné pouzdro AV
	100 mm	1	143 5591	Špička 17/18 AV
			143 4990	Špička 17/20 AV
			143 4991	Špička 17/22 AV
		2	143 5872	Ocelové pouzdro AV
		3	145 0889	Podpěrné pouzdro AV, kompl.
		4	145 7739	Mezikus
		5	143 5556	Mezipouzdro
		6	144 6010	Pružina
		7	143 5599	Špička
		8	143 5873	Podpěrné pouzdro AV
TAURUS® 2	50 mm	1	143 5592	Špička 17/24 AV
			143 5593	Špička 17/27 AV
			143 5594	Špička 17/29 AV
			143 5595	Špička 17/32 AV
		2	143 5870	Ocelové pouzdro AV
		3	145 0944	Podpěrné pouzdro AV, kompl.
		4	145 7737	Mezikus
		5	143 5798	Mezipouzdro
		6	144 6010	Pružina
		7	143 5600	Špička
		8	143 5871	Podpěrné pouzdro AV
	100 mm	1	143 5592	Špička 17/24 AV
			143 5593	Špička 17/27 AV
			143 5594	Špička 17/29 AV
			143 5595	Špička 17/32 AV
		2	143 5872	Ocelové pouzdro AV
		3	145 0945	Podpěrné pouzdro AV, kompl.
		4	145 7739	Mezikus
		5	143 5797	Mezipouzdro
		6	144 6010	Pružina
		7	143 5600	Špička
		8	143 5873	Podpěrné pouzdro AV

Typ	Prodloužení	Číslo dílu	Art.	Název
TAURUS® 3 a 4	50 mm	1	143 5596	Špička 17/36 AV
			143 5597	Špička 17/40 AV
			143 5598	Špička 17/45 AV
		2	143 5870	Ocelové pouzdro AV
		3	145 0979	Podpěrné pouzdro AV, kompl.
		4	145 7737	Mezikus
		5	143 5902	Mezipouzdro
		6	144 6010	Pružina
		7	143 5601	Špička
		8	143 5871	Podpěrné pouzdro AV
	100 mm	1	143 5596	Špička 17/36 AV
			143 5597	Špička 17/40 AV
			143 5598	Špička 17/45 AV
		2	143 5872	Ocelové pouzdro AV
		3	145 0980	Podpěrné pouzdro AV, kompl.
		4	145 7739	Mezikus
		5	143 5903	Mezipouzdro
		6	144 6010	Pružina
		7	143 5601	Špička
		8	143 5873	Podpěrné pouzdro AV

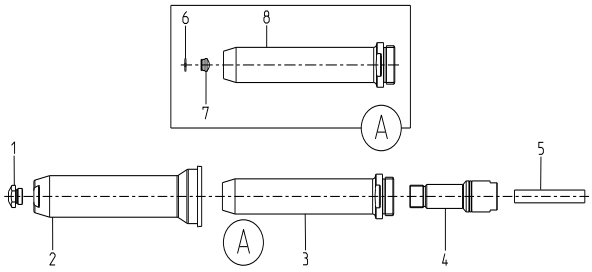

Prodloužení pro nýtovací nářadí na trhací nýty TAURUS®

Jednodílné prodlužovací jednotky

Prodlužovací jednotka pro TAURUS®1- 4 kontrola přítlaku (do června 2013)

pro TAURUS® 1 50 mm: Art. 756 1146
pro TAURUS® 1 100 mm: Art. 145 7709
pro TAURUS® 2 50 mm: Art. 145 7836
pro TAURUS® 2 100 mm: Art. 145 7835
pro TAURUS® 3 a 4 50 mm: Art. 145 7928
pro TAURUS® 3 a 4 100 mm: Art. 145 7929

Typ	Prodloužení	Číslo dílu	Art.	Název
TAURUS® 1	50 mm	1	143 5551	Ocelové pouzdro
		2	143 5554	Podpěrné pouzdro
		3	145 7737	Mezikus
		4	143 5553	Mezipouzdro
	100 mm	1	143 5555	Ocelové pouzdro
		2	143 5557	Podpěrné pouzdro
		3	145 7739	Mezikus
		4	143 5556	Mezipouzdro
TAURUS® 2	50 mm	1	143 5551	Ocelové pouzdro
		2	143 5554	Podpěrné pouzdro
		3	145 7737	Mezikus
		4	143 5798	Mezipouzdro
	100 mm	1	143 5555	Ocelové pouzdro
		2	143 5557	Podpěrné pouzdro
		3	145 7739	Mezikus
		4	143 5797	Mezipouzdro
TAURUS® 3 - 4	50 mm	1	143 5551	Ocelové pouzdro
		2	143 5554	Podpěrné pouzdro
		3	145 7938	Mezikus
		4	143 5902	Mezipouzdro
	100 mm	1	143 5555	Ocelové pouzdro
		2	143 5557	Podpěrné pouzdro
		3	145 7939	Mezikus
		4	143 5903	Mezipouzdro

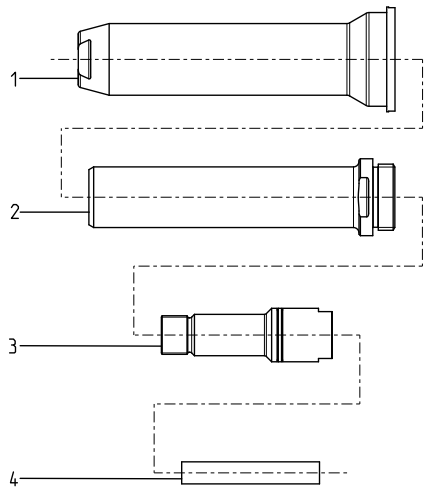

Vícedílné prodlužovací jednotky

Prodlužovací moduly pro TAURUS® 1-4

libovolné prodloužení hlavy nářadí v krocích 100 mm

pro TAURUS® 1: Art. 145 7743
pro TAURUS® 2: Art. 145 7848
pro TAURUS® 3 a 4: Art. 145 7947

Typ	Číslo dílu	Art.	Název
TAURUS® 1	1	143 4995	Prodlužovací pouzdro
	2	143 4165	Prodlužovací kus
	3	143 5556	Mezipouzdro
TAURUS® 2	1	143 4995	Prodlužovací pouzdro
	2	143 4165	Prodlužovací kus
	3	143 5797	Mezipouzdro
TAURUS® 3 - 4	1	143 4995	Prodlužovací pouzdro
	2	143 4165	Prodlužovací kus
	3	143 5903	Mezipouzdro

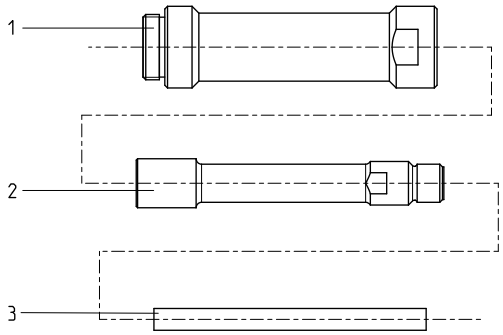

Moduly tažné hlavy pro TAURUS® 5-6

pro 7,8mm (5/16“) TIBULB strukturované nýty

Art. 145 8008

Číslo dílu	Art.	Název
1	145 8016	Trubka trysky, komplet
2	143 6064	Tlumicí kroužek
3	143 6068	Tlačné pouzdro
4 •	143 6085	Čelisti**
5	143 6070	Pouzdro sklíčidla
6	143 6069	Střední díl
7 •	143 6067	Špička 18/53
8	143 6059	Ocelové pouzdro
9	143 6044	O-kroužek

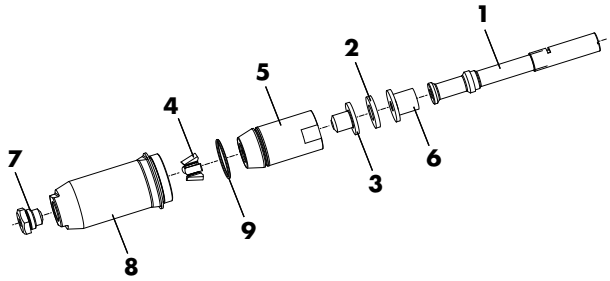

• Opotřebovávané díly

** For changing the complete set you have to order 4 Jaws (Čelisti)

pro 9,8mm (3/8“) Magna-Lok® strukturované nýty

Art. 145 8009

Číslo dílu	Art.	Název
1	143 6065	Trubka trysky, komplet
2	143 6064	Tlumicí kroužek
3	143 6061	Tlačné pouzdro
4 •	143 6066	Čelisti (3dílné)
5	143 6063	Pouzdro sklíčidla
6	143 6069	Střední díl
7 •	143 6060	Špička 18/63
8	143 6059	Ocelové pouzdro
9	143 6044	O-kroužek

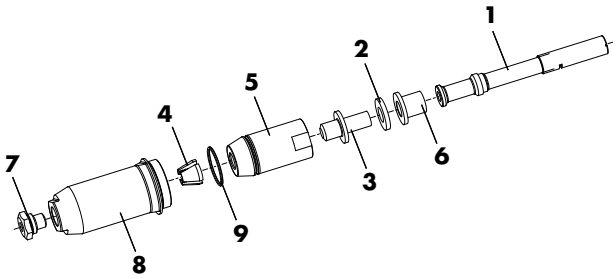

• Opotřebovávané díly

Úhlové hlavy pro nýtovací nářadí na trhací nýty TAURUS®

Úhlová hlava 90° compact pro TAURUS® 1-2
Art. 145 7921

Číslo dílu	Art.	Název
1	143 5967	Pouzdro
2	143 5908	Čep
3	143 5911	Čep osy
4	143 5914	Distanční kus
5 •	143 4992	Tlačné pouzdro
6 •	143 4958	Čelisti, 3-dílné
7 •	143 5918	Pouzdro sklíčidla
8	143 5919	Vidlicová hlava
9 •	143 4977	Špička 17/36
10	143 5952	Kroužek
11	143 5963	Ochranná krytka
12	143 5926	Ocelové pouzdro
13	143 5935	Vyrovnávací kus
14	143 5936	Úhelník
15	143 5938	Tažný kus
16	143 5940	Tažný kus
17	143 5959	Mezikus
18 •	144 5747	Pružina
19	144 6013	Upevňovací šroub
20 •	144 6012	O-kroužek
21	144 5545	Pojistný kroužek
22	144 5716	Podložka

• Opotřebovávané díly

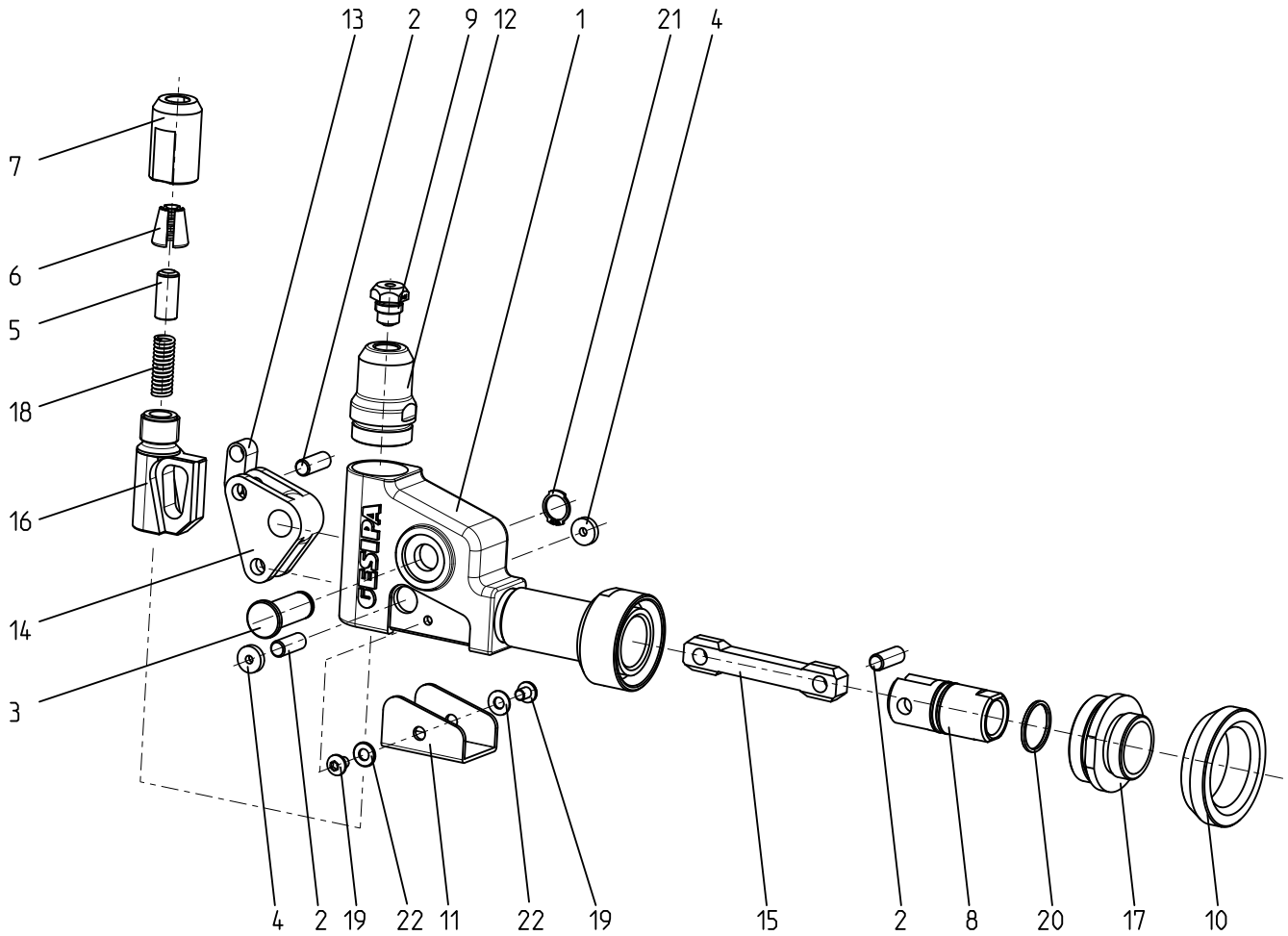

Úhlové hlavy pro nýtovací nářadí na trhací nýty TAURUS®

Úhlová hlava 90° pro TAURUS® 1- 4
Art. 145 7920

Číslo dílu	Art.	Název
1	145 7961	Těleso
2	143 5954	Ochranná krytka
3	143 5948	Čep
4	143 5950	Čep osy
5	143 5947	Distanční kus
6 •	143 4106	Tlakové pouzdro
7 •	143 4173	Čelisti (3dílné) pro nýty BULB-TITE®
	143 4958	Čelisti, 3-dílné
8 •	143 5946	Pouzdro sklíčidla
9	143 5951	Vidlicová hlava
10 •	143 4948	Špička 17/45
11	143 5952	Kroužek
12	143 5955	Ocelové pouzdro
13	143 5957	Úhelník
14	143 5958	Tažný kus
15	143 5949	Tažný kus
16	143 5959	Mezikus
17 •	144 5258	Pružina
18	144 6013	Šroub
19 •	143 5603	O-kroužek
20	144 6106	Pojistný kroužek

• Opotřebovávané díly

Tabulky s podrobnými údaji o přiřazení špiček naleznete na straně 316.

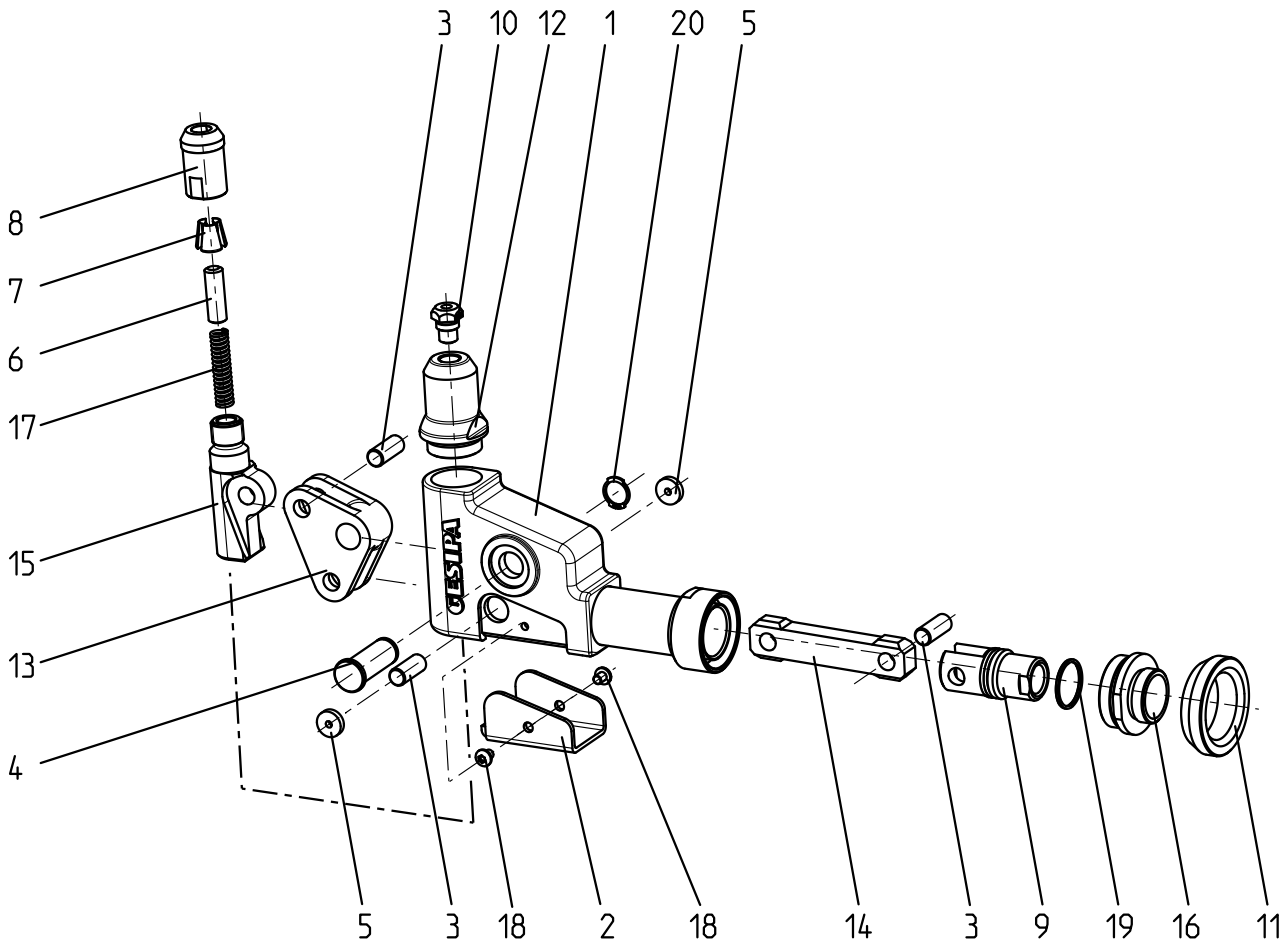

TAUREX 1-4

Explozní výkres zakládající se na TAUREX® 1.
Specifikace jiných modelů v políčkách.

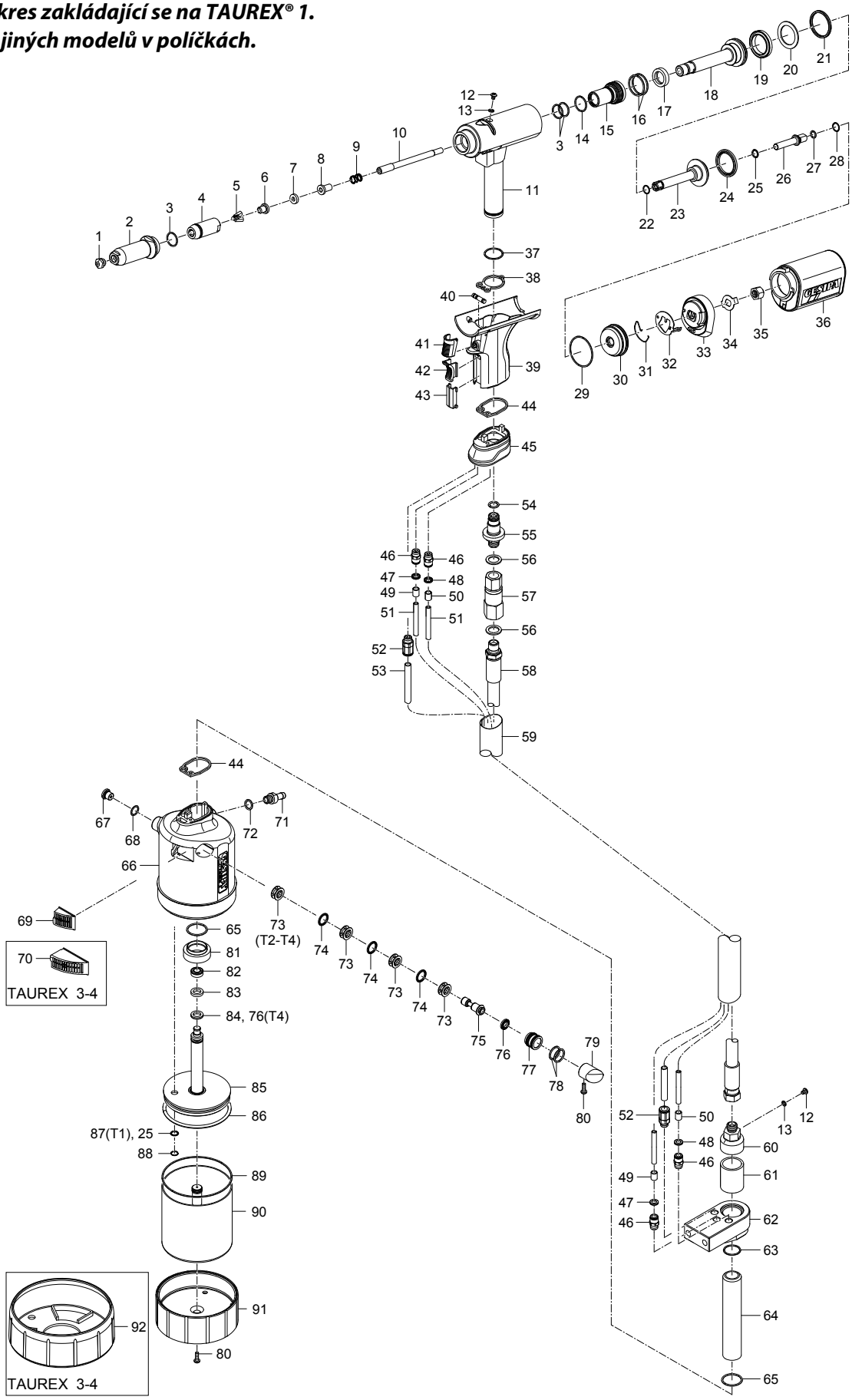

Pneum.-hydraulické nářadí na trhací nýty

TAUREX 1-4

Číslo dílu	TAURUS® typ	Art.	Název
1 •	T1	143 4976	Špička 17/18
		143 4994	Špička17/20
		143 5018	Špička17/22
	T2	143 4955	Špička 17/24
		143 4973	Špička 17/27
		143 4974	Špička 17/29
		143 4975	Špička 17/32
	T3, T4	143 4977	Špička 17/36
		143 4999	Špička 17/40
		143 4860	Špička 17/45
2		143 6003	Ocelové pouzdro 4
3 •		144 6012	O-kroužek
4 •		143 6002	Pouzdro sklíčidla
5 •		143 5568	Čelisti, 3dílné
6 •	T1	143 5507	Tlakové pouzdro 1
	T2	143 5768	Tlakové pouzdro 2
	T3, T4	143 6000	Tlačné pouzdro
7		143 5999	Tlumicí kroužek
8	T1	143 5509	Střední díl 1
	T2	143 5769	Střední díl 2
	T3, T4	143 6001	Střední díl
9		146 3064	Pružina
10	T1	143 5558	Trubka trysky 1
	T2	143 5764	Trubka trysky 2, dlouhá
	T3, T4	143 5886	Trubka trysky 3, dlouhá
11		145 8029	Hlava nářadí , předmontovaná
12		143 5612	Těsnicí kroužek
13		144 6013	Šroub
14 •		143 5629	O-kroužek
15		143 5681	Držák těsnění, komplet
16•		143 4227	O-kroužek
17 •		143 5630	Těsnění pístnice
18		143 5631	Táhlo
19 •		143 5488	Opěrný kroužek
20 •		143 5485	Těsnění pístu
21 •		143 5632	Těsnění pístu
22		143 5671	O-kroužek
23		145 7746	Vratný píst, komplet
24 •		143 5633	Těsnění pístu
25		143 5635	Airzet Těsnění pístnice
26	T1	143 5852	Hrdlo 1
	T2, T3, T4	143 5765	Hrdlo 2/3
27		143 5519	O-kroužek
28		144 6167	Rozpěrný kroužek
29		143 5524	O-kroužek
30		143 5532	Uzavírací víko
31		144 6028	Blokovací pružina
32		143 5664	Blokování
33		143 5663	Adaptér
34		143 5842	Pojistná podložka
35	T1	143 5849	Matice hrdla 1
	T2, T3, T4	143 5766	Matice hrdla 2/3
36	T1, T2	143 5677	Auffangbehälter kpl.
	T3, T4	143 5964	Sběrná nádoba, komplet
37		143 5590	O-kroužek
38 •		143 5472	Ploché těsnění 1
39		145 7748	Držadlo, komplet
40		145 7747	Řídicí šoupátko, komplet
41		144 6025	Ovládací tlačítko
42		143 5642	Šoupátko
43		143 5686	Clona
44 •		143 5480	Ploché těsnění 2
45		144 6126	Hlavový adaptér
46		144 6130	Závitový přípoj
47		144 6132	Kódovací kroužek, zelený
48		144 6133	Kódovací kroužek, červený
49		144 5393	PA trubice Ø 6 zelená (d=10 mm)*
50		144 5395	PA trubice Ø 6 červená (d=10 mm)*

• Opotřebovávané díly

* V objednávce se musí vždy zadat požadovaná délka; číslo artiklu se vztahuje k ceně za jeden metr

Číslo dílu	TAURUS® typ	Art.	Název
51		144 6134	Hadice
52		144 6138	Závitový přípoj
53		144 6137	Hadice
54		143 4496	O-kroužek
55		143 6090	Hadicová přípojka
56		144 6131	Hydraulické těsnicí kroužky
57		144 6146	empty
58		144 6127	Hydraulická hadice
59		144 6135	Hadicové opláštění
60		143 6094	Hadicová přípojka nádoby
61	T1, T2, T3	143 6093	Distanční trubice
	T4	143 6102	Distanční trubice
62		143 6092	Adaptér nádoby
63		143 5603	O-kroužek
64	T1	143 5605	Vodicí trubka nahoře 1
	T2, T3	143 5781	Vodicí trubka nahoře 2
	T4	143 6004	Vodicí trubka nahoře 4
65		143 5486	O-kroužek
66	T1	145 1010	Kryt nádoby TAUREX 1
	T2	145 1012	Kryt nádoby TAUREX 2
	T3	143 6101	Kryt nádoby TAUREX 3
	T4	145 1024	Kryt nádoby TAUREX 4
67		145 7750	Přetlakový ventil
68		143 5484	O-kroužek
69	T2	145 7862	Tlumič hluku
70	T3, T4	145 7956	Přetlakový ventil, komplet
71		143 5667	Připojovací spojka
72		144 6030	Těsnicí kroužek
73		143 5648	Distanční klec (3x)
74		143 5647	Těsnění pístnice (3x)
75		143 5651	Řídicí píst
76		143 5675	Těsnění pístu
77		143 5652	Těleso pístu
78		143 5688	O-kroužek (2x)
79	T1	144 6026	Zátka 1
	T2	144 6073	Zátka 2
	T3, T4	144 6100	Zátka 3
80		144 5773	Šroub
81		143 5492	Hliníková matice
82	T1	143 5658	Těsnění pístu
	T2, T3	143 5841	Těsnění pístu
	T4	143 6007	Těsnění pístu
83	T1	143 5657	Vodicí kroužek 1
	T2, T3	143 5825	Vodicí kroužek 2
	T4	143 6006	Vodicí kroužek 4
84	T1	143 5656	Těsnění pístu
	T2, T3	143 5670	Těsnění pístu
85	T1	145 7751	Vzduchový píst 1, komplet
	T2	145 7860	Vzduchový píst 2, komplet
	T3	145 7952	Vzduchový píst 3, komplet
	T4	145 7994	Vzduchový píst 4, komplet
86	T1	143 5660	O-kroužek
	T2	143 5834	O-kroužek
	T3, T4	143 5937	O-kroužek
87	T1	143 5659	Těsnění pístnice
88	T1	144 6027	Rozpěrný kroužek
	T2, T3, T4	144 6082	V-kroužek
89	T1	143 5680	O-kroužek
	T2	143 5839	O-kroužek
	T3, T4	143 5927	O-kroužek
90	T1	145 7752	Válcová nádoba 1, komplet
	T2	145 7861	Válcová nádoba 2, komplet
	T3	145 7953	Válcová nádoba 3, komplet
	T4	145 7995	Válcová nádoba 4, komplet
91	T1	143 5508	Dno 1
	T2	143 5761	Dno
	T3, T4	143 5874	Dno 3
92	T3, T4	143 5900	Gumová noha 3 - 4
		144 5294	Doplňovací láhev s hydraulickým olejem

TAUREX 5-6

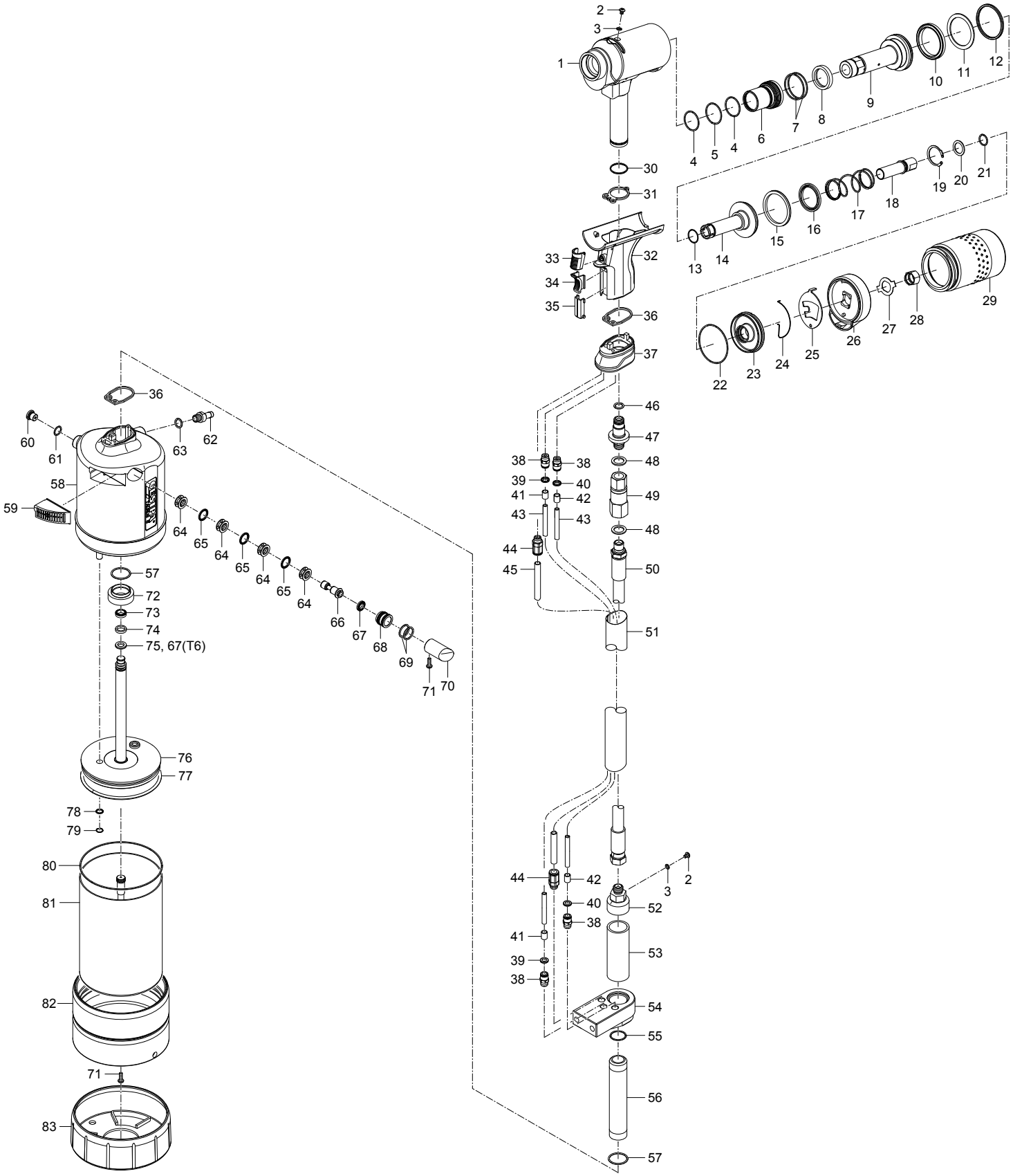
1
2
3
4
5
6
7
8
9
10
11
12
13
14
15
16
17
18
19
20
21
22
23
24
25
26
27
28
29
30
31
32
33
34
35
36
37
38
39
40
41
42
43
44
45
46
47
48
49
50
51
52
53
54
55
56
57
58
59
60
61
62
63
64
65
66
67
68
69
70
71
72
73
74
75, 67(T6)
76
77
78
79
80
81
82
83

Pneum.-hydraulické nářadí na trhací nýty

TAUREX 5-6

Číslo dílu	TAURUS® typ	Art.	Název
1		145 1025	Hlava nářadí , předmontovaná
2		143 5612	Těsnicí kroužek
3		144 6013	Šroub
4 •		143 6044	O-kroužek
5 •		143 6045	O-kroužek
6		143 6035	Držák těsnění, komplet
7 •		143 6047	O-kroužek
8 •		143 6048	Těsnění pístnice
9		143 6036	Táhlo
10 •		143 6049	Těsnění pístu
11 •		143 6052	Opěrný kroužek
12 •		143 6051	Kroužkové těsnění Quad
13		143 6046	O-kroužek
14		145 8012	Vratný píst, komplet
15 •		143 6050	Těsnění pístu
16		143 6053	Těsnění pístnice
17		144 6123	Pružina
18		143 6030	Hrdlo
19		144 6124	Rozpěrný kroužek
20		144 6125	Lícovaná podložka
21		143 6042	O-kroužek
22		145 7645	Motor
23		143 6034	Uzavírací víko
24		144 6122	Blokovací pružina
25		143 6026	Blokování
26		143 6028	Adaptér
27		143 6025	Pojistná podložka
28		143 6029	Matice hrdla
29		143 6058	Sběrná nádoba, komplet
30		143 5590	O-kroužek
31 •		143 5472	Ploché těsnění 1
32		145 7748	Držadlo, komplet
33		144 6025	Ovládací tlačítko
34		143 5642	Šoupátko
35		143 5686	Clona
36 •		143 5480	Ploché těsnění 2
37		144 6126	Hlavový adaptér
38		144 6130	Závitový přípoj
39		144 6132	Kódovací kroužek, zelený
40		144 6133	Kódovací kroužek, červený
41		144 5393	PA trubice Ø 6 zelená (d=10 mm)*
42		144 5395	PA trubice Ø 6 červená (d=10 mm)*
43		144 6134	Hadice
44		144 6138	Závitový přípoj

• Opotřebovávané díly

Číslo dílu	TAURUS® typ	Art.	Název
45		144 6137	Hadice
46		143 4496	O-kroužek
47		143 6090	Hadicová přípojka
48		144 6131	Hydraulické těsnicí kroužky
49		144 6146	empty
50		144 6127	Hydraulická hadice
51		144 6135	Hadicové opláštění
52		143 6094	Hadicová přípojka nádoby
53		143 6103	Distanční trubice
54		143 6092	Adaptér nádoby
55		143 5603	O-kroužek
56	**T5**	143 6032	Vodicí trubka nahoře 5
	T6	143 6088	Vodicí trubka nahoře 6
57		143 5486	O-kroužek
58	**T5**	145 8013	Hrncový plášť 5, komplet
	T6	146 4043	Hrncový plášť 6, komplet
59		145 7956	Přetlakový ventil, komplet
60		145 7750	Přetlakový ventil
61		143 5484	O-kroužek
62		143 5667	Připojovací spojka
63		144 6030	Těsnicí kroužek
64		143 5648	Distanční klec (3x)
65		143 5647	Těsnění pístnice (3x)
66		143 5651	Řídicí píst
67		143 5675	Těsnění pístu
68		143 5652	Těleso pístu
69		143 5688	O-kroužek (2x)
70		144 6100	Zátka 3
71		144 5773	Šroub
72		143 5492	Hliníková matice
73 •	**T5**	143 6056	Těsnění válce
	T6	143 6007	Těsnění pístu
74 •	**T5**	143 6040	Vodicí kroužek 5
	T6	143 6006	Vodicí kroužek 4
75 •	**T5**	143 6055	Manžetový kroužek
76	**T5**	145 8015	Vzduchový píst 5, komplet
	T6	145 8024	Vzduchový píst 6, komplet
77 •		143 5937	O-kroužek
78		143 5635	Airzet Těsnění pístnice
79		144 6082	V-kroužek
80		143 5927	O-kroužek
81	**T5**	145 8014	Válcová nádoba 5, komplet
	T6	146 4044	Válcová nádoba 6, komplet
82		143 6027	Hliníkové dno
83		143 5900	Gumová noha 3 - 4
		144 5294	Doplňovací láhev s hydraulickým olejem

TAURUS® 1-4 Axial eco

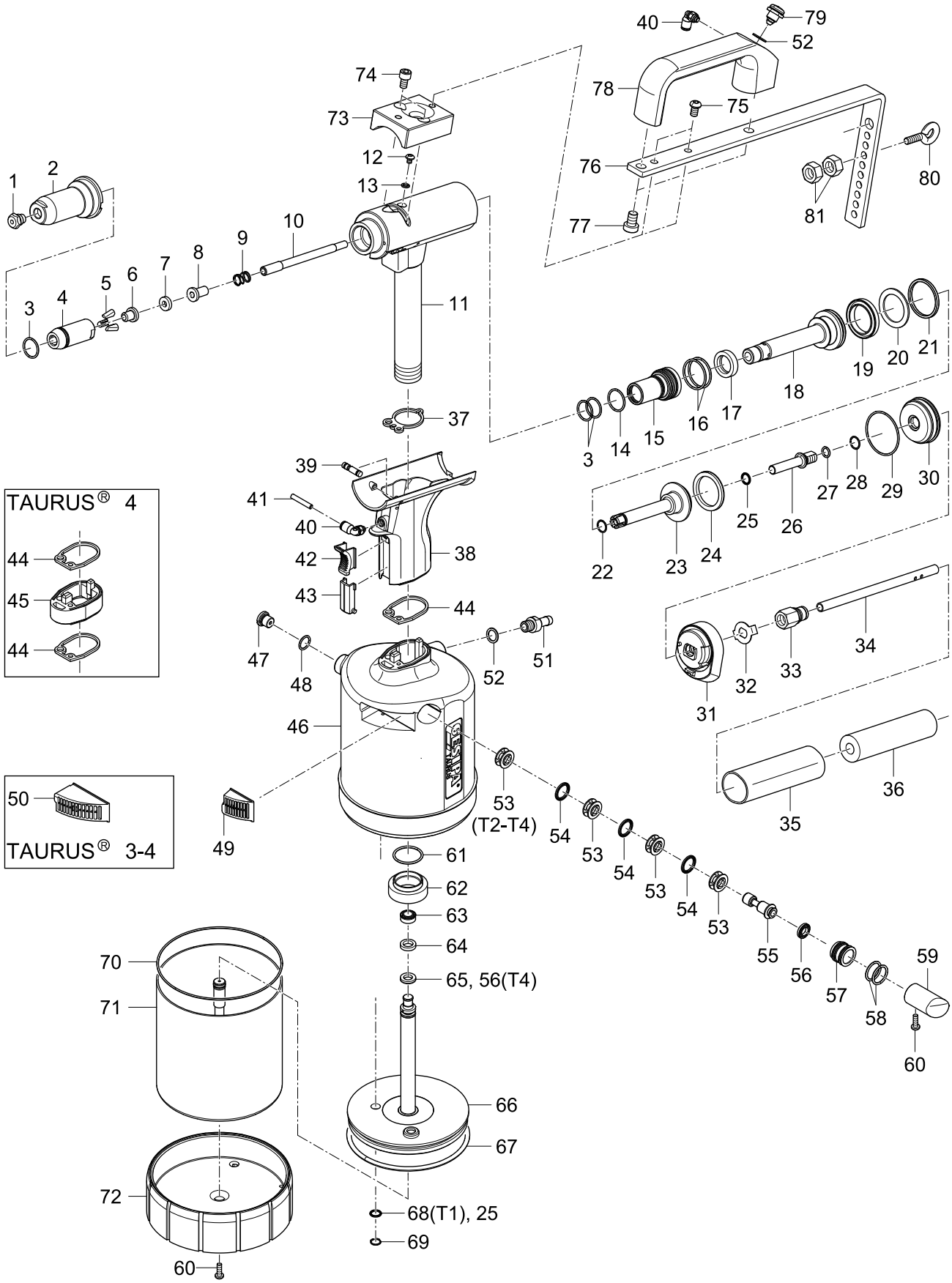

Pneum.-hydraulické nářadí na trhací nýty

TAURUS® 1-4 Axial eco

Číslo dílu	TAURUS® typ	Art.	Název
1	T1	143 4976	Špička 17/18
		143 4994	Špička17/20
		143 5018	Špička17/22
	T2	143 4955	Špička 17/24
		143 4973	Špička 17/27
		143 4974	Špička 17/29
		143 4975	Špička 17/32
	T3, T4	143 4977	Špička 17/36
		143 4999	Špička 17/40
		143 4860	Špička 17/45
2		143 6003	Ocelové pouzdro 4
3		144 6012	O-kroužek
4		143 6002	Pouzdro sklíčidla
5		143 5568	Čelisti, 3dílné
6	T1	143 5507	Tlakové pouzdro 1
	T2	143 5768	Tlakové pouzdro 2
	T3, T4	143 6000	Tlačné pouzdro
7		143 5999	Tlumicí kroužek
8	T1	143 5509	Střední díl 1
	T2	143 5769	Střední díl 2
	T3, T4	143 6001	Střední díl
9		146 3064	Pružina
10	T1	143 5558	Trubka trysky 1
	T2	143 5764	Trubka trysky 2, dlouhá
	T3, T4	143 5886	Trubka trysky 3, dlouhá
11	T1	145 0876	Hlava nářadí 1, předmontovaná
	T2, T3	145 0934	Hlava nářadí 2, předmontovaná
	T4	145 7999	Hlava nářadí 4, předmontovaná
12		144 6013	Šroub
13		143 5612	Těsnicí kroužek
14		143 5629	O-kroužek
15		143 5681	Držák těsnění, komplet
16		143 4227	O-kroužek
17		143 5630	Těsnění pístnice
18		143 5631	Táhlo
19		143 5632	Těsnění pístu
20		143 5488	Opěrný kroužek
21		143 5485	Těsnění pístu
22		143 5671	O-kroužek
23		145 7746	Vratný píst, komplet
24		143 5633	Těsnění pístu
25		143 5635	Airzet Těsnění pístnice
26	T1	143 5852	Hrdlo 1
	T2, T3, T4	143 5765	Hrdlo 2/3
27		143 5519	O-kroužek
28		144 6167	Rozpěrný kroužek
29		143 5524	O-kroužek
30		143 5532	Uzavírací víko
31		143 5663	Adaptér
32		143 5842	Pojistná podložka
33	T1	143 5849	Matice hrdla 1
	T2, T3, T4	143 5766	Matice hrdla 2/3
34		143 5767	Hadice
35		144 5647	Ochranná hadice
36		143 5579	Trubice z pěnového PE
37		143 5472	Ploché těsnění 1
38		145 7869	Držadlo FA, kompl.
39		145 7747	Řídicí šoupátko, komplet
40		144 6230	Hadicová přípojka
41		144 6134	Hadice
42		143 5642	Šoupátko
43		143 5686	Clona
44		143 5480	Ploché těsnění 2

Číslo dílu	TAURUS® typ	Art.	Název
45	T4	143 5998	Prodloužení držadla
46	T1	145 0883	Kryt nádoby 1 Axial eco
	T2	145 0942	Kryt nádoby 2 Axial eco
	T3	145 0969	Kryt nádoby 3 Axial eco
	T4	145 0995	Kryt nádoby 4 Axial eco
47		145 7750	Přetlakový ventil
48		143 5484	O-kroužek
49	T2	145 7862	Tlumič hluku
50	T3, T4	145 7956	Přetlakový ventil, komplet
51		143 5667	Připojovací spojka
52		144 6030	Těsnicí kroužek
53		143 5648	Distanční klec (3x)
54		143 5647	Těsnění pístnice (3x)
55		143 5651	Řídicí píst
56		143 5675	Těsnění pístu
57		143 5652	Těleso pístu
58		143 5688	O-kroužek (2x)
59	T1	144 6026	Zátka 1
	T2	144 6073	Zátka 2
	T3, T4	144 6100	Zátka 3
60		144 5773	Šroub
61		143 5486	O-kroužek
62		143 5492	Hliníková matice
63	T1	143 5658	Těsnění pístu
	T2, T3	143 5841	Těsnění pístu
	T4	143 6007	Těsnění pístu
64	T1	143 5657	Vodicí kroužek 1
	T2, T3	143 5825	Vodicí kroužek 2
	T4	143 6006	Vodicí kroužek 4
65	T1	143 5656	Těsnění pístu
	T2, T3	143 5670	Těsnění pístu
66	T1	145 7751	Vzduchový píst 1, komplet
	T2	145 7860	Vzduchový píst 2, komplet
	T3	145 7952	Vzduchový píst 3, komplet
	T4	145 7994	Vzduchový píst 4, komplet
67	T1	143 5660	O-kroužek
	T2	143 5834	O-kroužek
	T3, T4	143 5937	O-kroužek
68	T1	143 5659	Těsnění pístnice
69	T1	144 6027	Rozpěrný kroužek
	T2, T3, T4	144 6082	V-kroužek
70	T1	143 5680	O-kroužek
	T2	143 5839	O-kroužek
	T3, T4	143 5927	O-kroužek
71	T1	145 7752	Válcová nádoba 1, komplet
	T2	145 7861	Válcová nádoba 2, komplet
	T3	145 7953	Válcová nádoba 3, komplet
	T4	145 7995	Válcová nádoba 4, komplet
72	T1	143 5508	Dno 1
	T2	143 5761	Dno
	T3, T4	143 5874	Dno 3
73		143 5538	Držák
74		144 5630	Šroub s válcovou hlavou
75		144 6087	Šroub s čočkovou hlavou
76		143 5836	Závěs
77		144 6085	Šroub s válcovou hlavou
78		143 5575	Držadlo
79		145 6753	Spouštěcí ventil, komplet
80		144 5342	Šroub
81		144 5262	Matice
		144 5294	Doplňovací láhev s hydraulickým olejem

• Opotřebovávané díly

* V objednávce se musí vždy zadat požadovaná délka; číslo artiklu se vztahuje k ceně za jeden metr.

TAURUS® 1-4 Axial (do září 2015)

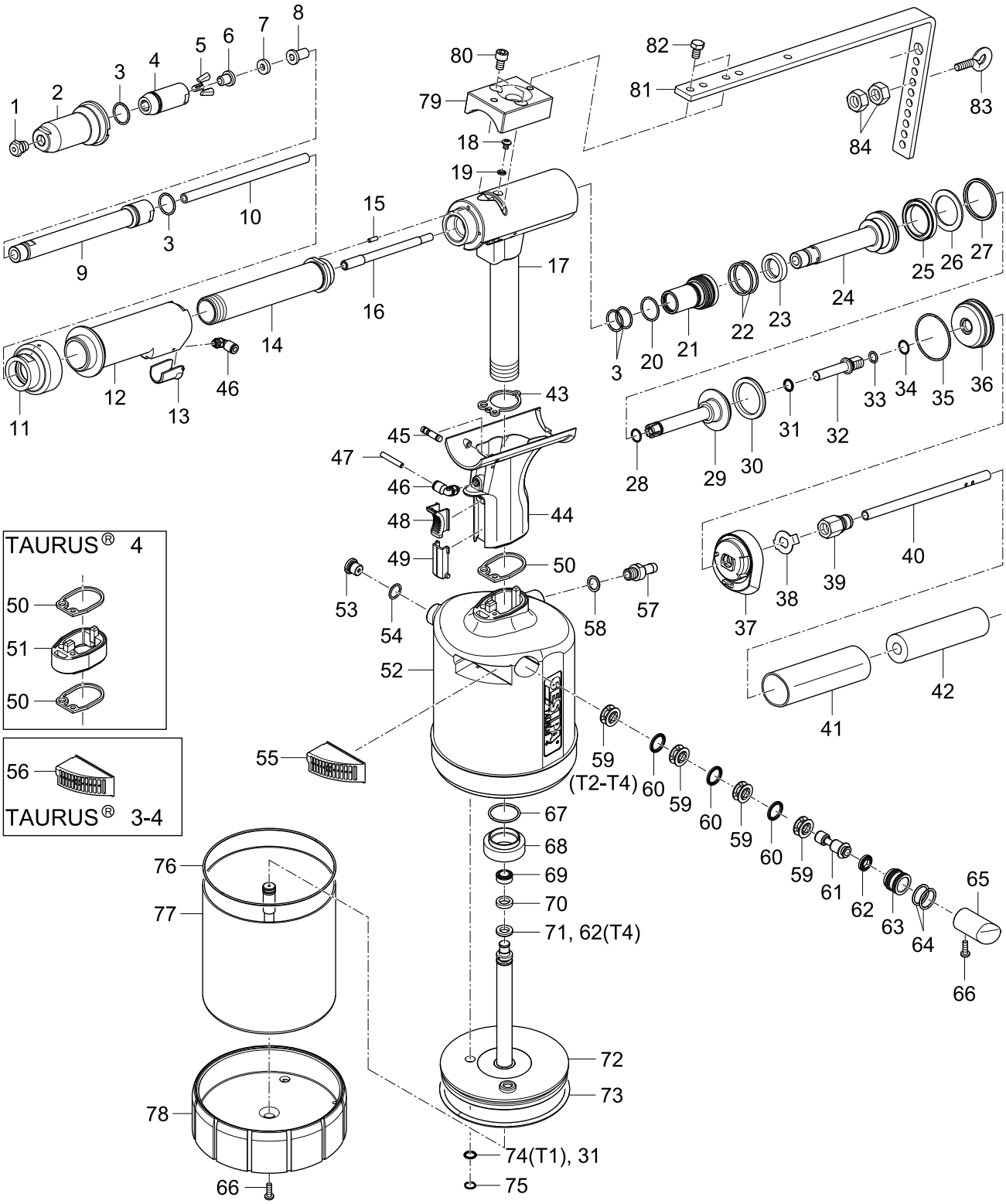

Pneum.-hydraulické nářadí na trhací nýty

TAURUS® 1-4 Axial (do září 2015)

Číslo dílu	TAURUS® typ	Art.	Název
1	T1	143 4976	Špička 17/18
		143 4994	Špička17/20
		143 5018	Špička17/22
	T2	143 4955	Špička 17/24
		143 4973	Špička 17/27
		143 4974	Špička 17/29
		143 4975	Špička 17/32
	T3, T4	143 4977	Špička 17/36
		143 4999	Špička 17/40
		143 4860	Špička 17/45
2		143 6003	Ocelové pouzdro 4
3		144 6012	O-kroužek
4		143 6002	Pouzdro sklíčidla
5		143 5568	Čelisti, 3dílné
6	T1	143 5507	Tlakové pouzdro 1
	T2	143 5768	Tlakové pouzdro 2
	T3, T4	143 6000	Tlačné pouzdro
7		143 5999	Tlumicí kroužek
8	T1	143 5509	Střední díl 1
	T2	143 5769	Střední díl 2
	T3, T4	143 6001	Střední díl
9		143 5863	Mezikus, prodl. 150 mm
10	T1	143 5867	Mezikus 1, prodl. 150mm
11		143 5856	Adaptér
12		145 7865	Držadlo
13		144 6025	Ovládací tlačítko
14		143 5857	Distanční kus
15		144 6091	Válcový kolík
16	T1	143 5558	Trubka trysky 1
	T2	143 5764	Trubka trysky 2, dlouhá
	T3, T4	143 5886	Trubka trysky 3, dlouhá
17	T1	145 7866	Hlava nářadí 1,
	T2, T3	145 7867	Hlava nářadí 2, předmontovaná
	T4	145 7868	Hlava nářadí 4,
18		144 6013	Šroub
19		143 5612	Těsnicí kroužek
20		143 5629	O-kroužek
21		143 5681	Držák těsnění, komplet
22		143 4227	O-kroužek
23		143 5630	Těsnění pístnice
24		143 5631	Táhlo
25		143 5632	Těsnění pístu
26		143 5488	Opěrný kroužek
27		143 5485	Těsnění pístu
28		143 5671	O-kroužek
29		145 7746	Vratný píst, komplet
30		143 5633	Těsnění pístu
31		143 5635	Airzet Těsnění pístnice
32	T1	143 5852	Hrdlo 1
	T2, T3, T4	143 5765	Hrdlo 2/3
33		143 5519	O-kroužek
34		144 6167	Rozpěrný kroužek
35		143 5524	O-kroužek
36		143 5532	Uzavírací víko
37		143 5663	Adaptér
38		143 5842	Pojistná podložka
39		143 5848	Závitový přípoj
40		143 5767	Hadice
41		144 5647	Ochranná hadice
42		143 5579	Trubice z pěnového PE
43		143 5472	Ploché těsnění 1
44		145 7869	Držadlo FA, kompl.
45		145 7747	Řídicí šoupátko, komplet
46		144 6230	Hadicová přípojka

Číslo dílu	TAURUS® typ	Art.	Název
47		144 6134	Hadice
48		143 5642	Šoupátko
49		143 5686	Clona
50		143 5480	Ploché těsnění 2
51	T4	143 5998	Prodloužení držadla
52	T1	145 0882	Kryt nádoby 1 Axial
	T2	145 0941	Kryt nádoby 2 Axial
	T3	145 0968	Kryt nádoby 3 Axial
	T4	145 0994	Kryt nádoby 4 Axial
53		145 7750	Přetlakový ventil
54		143 5484	O-kroužek
55	T2	145 7862	Tlumič hluku
56	T3, T4	145 7956	Přetlakový ventil, komplet
57		143 5667	Připojovací spojka
58		144 6030	Těsnicí kroužek
59		143 5648	Distanční klec (3x)
60		143 5647	Těsnění pístnice (3x)
61		143 5651	Řídicí píst
62		143 5675	Těsnění pístu
63		143 5652	Těleso pístu
64		143 5688	O-kroužek (2x)
65	T1	144 6026	Zátka 1
	T2	144 6073	Zátka 2
	T3, T4	144 6100	Zátka 3
66		144 5773	Šroub
67		143 5486	O-kroužek
68		143 5492	Hliníková matice
69	T1	143 5658	Těsnění pístu
	T2, T3	143 5841	Těsnění pístu
	T4	143 6007	Těsnění pístu
70	T1	143 5657	Vodicí kroužek 1
	T2, T3	143 5825	Vodicí kroužek 2
	T4	143 6006	Vodicí kroužek 4
71	T1	143 5656	Těsnění pístu
	T2, T3	143 5670	Těsnění pístu
72	T1	145 7751	Vzduchový píst 1, komplet
	T2	145 7860	Vzduchový píst 2, komplet
	T3	145 7952	Vzduchový píst 3, komplet
	T4	145 7994	Vzduchový píst 4, komplet
73	T1	143 5660	O-kroužek
	T2	143 5834	O-kroužek
	T3, T4	143 5937	O-kroužek
74	T1	143 5659	Těsnění pístnice
75	T1	144 6027	Rozpěrný kroužek
	T2, T3, T4	144 6082	V-kroužek
76	T1	143 5680	O-kroužek
	T2	143 5839	O-kroužek
	T3, T4	143 5927	O-kroužek
77	T1	145 7752	Válcová nádoba 1, komplet
	T2	145 7861	Válcová nádoba 2, komplet
	T3	145 7953	Válcová nádoba 3, komplet
	T4	145 7995	Válcová nádoba 4, komplet
78	T1	143 5508	Dno 1
	T2	143 5761	Dno
	T3, T4	143 5874	Dno 3
79		143 5538	Držák
80		144 5630	Šroub s válcovou hlavou
81		143 5855	Závěs
82		144 6092	Šroub s šestihrannou
83		144 5342	Šroub
84		144 5262	Matice
		144 5294	Doplňovací láhev s hydraulickým olejem

• Opotřebovávané díly

* V objednávce se musí vždy zadat požadovaná délka; číslo artiklu se vztahuje k ceně za jeden metr.

Pneum.-hydraulické nářadí na trhací nýty

TAURUS® 1-4 Axial (od října 2015)

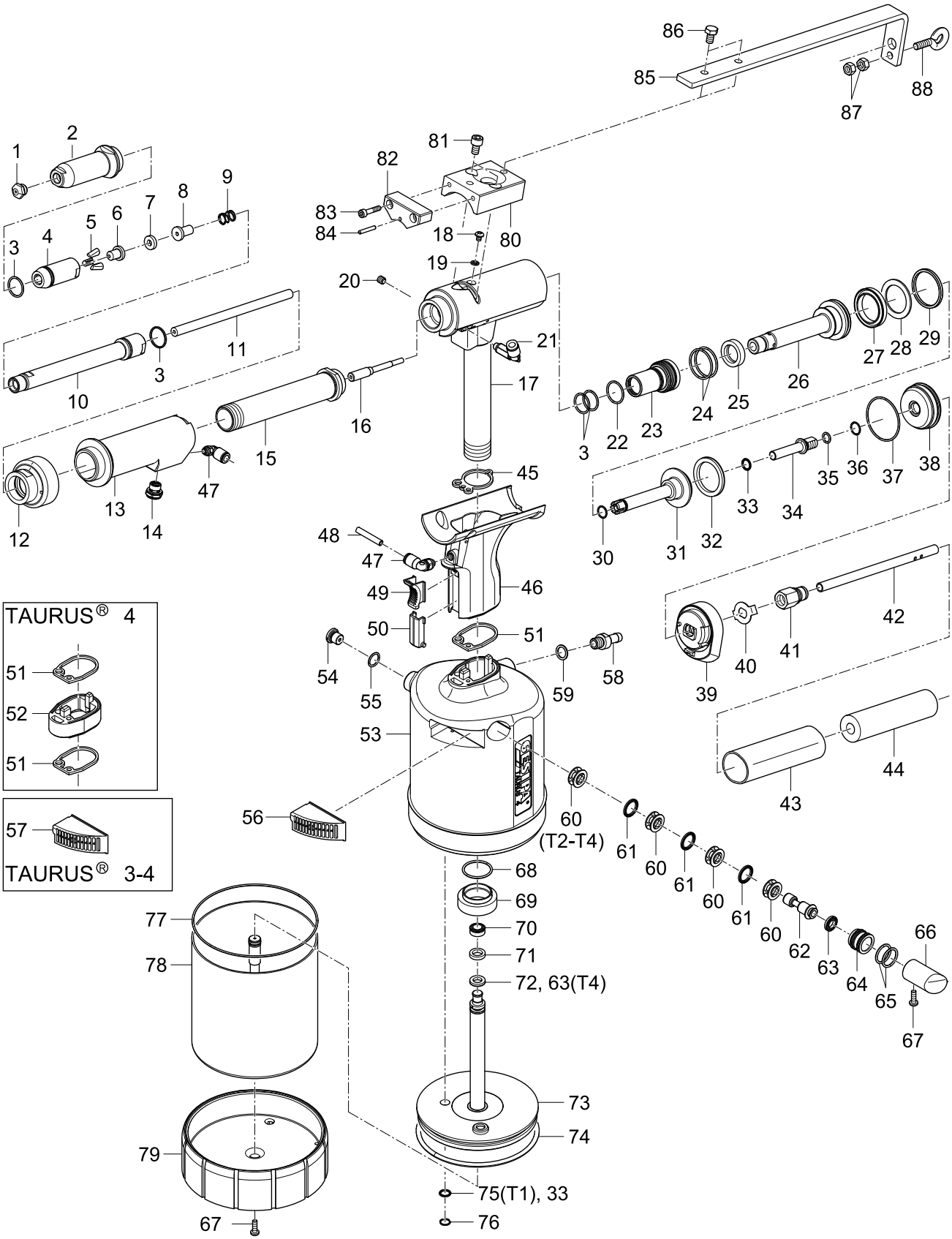

Pneum.-hydraulické nářadí na trhací nýty

TAURUS® 1-4 Axial (od října 2015)

Číslo dílu	TAURUS® typ	Art.	Název
1	T1	143 4976	Špička 17/18
		143 4994	Špička17/20
		143 5018	Špička17/22
	T2	143 4955	Špička 17/24
		143 4973	Špička 17/27
		143 4974	Špička 17/29
		143 4975	Špička 17/32
	T3, T4	143 4977	Špička 17/36
		143 4999	Špička 17/40
		143 4860	Špička 17/45
2		143 6003	Ocelové pouzdro 4
3		144 6012	O-kroužek
4		143 6002	Pouzdro sklíčidla
5		143 5568	Čelisti, 3dílné
6	T1	143 5507	Tlakové pouzdro 1
	T2	143 5768	Tlakové pouzdro 2
	T3, T4	143 6000	Tlačné pouzdro
7		143 5999	Tlumicí kroužek
8	T1	143 5509	Střední díl 1
	T2	143 5769	Střední díl 2
	T3, T4	143 6001	Střední díl
9		146 3064	Pružina
10		143 5863	Mezikus, prodl. 150 mm
11	T1	143 5867	Mezikus 1, prodl. 150mm
12		143 5856	Adaptér
13		143 6915	Držadlo Axial, kompl.
14		143 6481	Spouštěcí ventil, komplet
15		143 5857	Distanční kus
16	T1	143 5558	Trubka trysky 1
	T2	143 5764	Trubka trysky 2, dlouhá
	T3, T4	143 5886	Trubka trysky 3, dlouhá
17	T1	143 6479	Hlava nářadí 1, předmontovaná
	T2, T3	143 6476	Hlava nářadí 2/3, předmontovaná
	T4	143 6422	Hlava nářadí 4, předmontovaná
18		144 6013	Šroub
19		143 5612	Těsnicí kroužek
20		145 2756	Závitový kolík
21		145 2755	Závitový přípoj
22		143 5629	O-kroužek
23		143 5681	Držák těsnění, komplet
24		143 4227	O-kroužek
25		143 5630	Těsnění pístnice
26		143 5631	Táhlo
27		143 5632	Těsnění pístu
28		143 5488	Opěrný kroužek
29		143 5485	Těsnění pístu
30		143 5671	O-kroužek
31		145 7746	Vratný píst, komplet
32		143 5633	Těsnění pístu
33		143 5635	Airzet Těsnění pístnice
34	T1	143 5852	Hrdlo 1
	T2, T3, T4	143 5765	Hrdlo 2/3
35		143 5519	O-kroužek
36		144 6167	Rozpěrný kroužek
37		143 5524	O-kroužek
38		143 5532	Uzavírací víko
39		143 5663	Adaptér
40		143 5842	Pojistná podložka
41		143 5848	Závitový přípoj
42		143 5767	Hadice
43		144 5647	Ochranná hadice
44		143 5579	Trubice z pěnového PE
45		143 5472	Ploché těsnění 1
46		143 6480	Držadlo
47		144 6230	Hadicová přípojka
48		144 6134	Hadice

Číslo dílu	TAURUS® typ	Art.	Název
49		143 5642	Šoupátko
50		143 5686	Clona
51		143 5480	Ploché těsnění 2
52	T4	143 5998	Prodloužení držadla
53	T1	145 0882	Kryt nádoby 1 Axial
	T2	145 0941	Kryt nádoby 2 Axial
	T3	145 0968	Kryt nádoby 3 Axial
	T4	145 0994	Kryt nádoby 4 Axial
54		145 7750	Přetlakový ventil
55		143 5484	O-kroužek
56	T2	145 7862	Tlumič hluku
57	T3, T4	145 7956	Přetlakový ventil, komplet
58		143 5667	Připojovací spojka
59		144 6030	Těsnicí kroužek
60		143 5648	Distanční klec (3x)
61		143 5647	Těsnění pístnice (3x)
62		143 5651	Řídicí píst
63		143 5675	Těsnění pístu
64		143 5652	Těleso pístu
65		143 5688	O-kroužek (2x)
66	T1	144 6026	Zátka 1
	T2	144 6073	Zátka 2
	T3, T4	144 6100	Zátka 3
67		144 5773	Šroub
68		143 5486	O-kroužek
69		143 5492	Hliníková matice
70	T1	143 5658	Těsnění pístu
	T2, T3	143 5841	Těsnění pístu
	T4	143 6007	Těsnění pístu
71	T1	143 5657	Vodicí kroužek 1
	T2, T3	143 5825	Vodicí kroužek 2
	T4	143 6006	Vodicí kroužek 4
72	T1	143 5656	Těsnění pístu
	T2, T3	143 5670	Těsnění pístu
73	T1	145 7751	Vzduchový píst 1, komplet
	T2	145 7860	Vzduchový píst 2, komplet
	T3	145 7952	Vzduchový píst 3, komplet
	T4	145 7994	Vzduchový píst 4, komplet
74	T1	143 5660	O-kroužek
	T2	143 5834	O-kroužek
	T3, T4	143 5937	O-kroužek
75	T1	143 5659	Těsnění pístnice
76	T1	144 6027	Rozpěrný kroužek
	T2, T3, T4	144 6082	V-kroužek
77	T1	143 5680	O-kroužek
	T2	143 5839	O-kroužek
	T3, T4	143 5927	O-kroužek
78	T1	145 7752	Válcová nádoba 1, komplet
	T2	145 7861	Válcová nádoba 2, komplet
	T3	145 7953	Válcová nádoba 3, komplet
	T4	145 7995	Válcová nádoba 4, komplet
79	T1	143 5508	Dno 1
	T2	143 5761	Dno
	T3, T4	143 5874	Dno 3
80		143 5538	Držák
81		144 5630	Šroub s válcovou hlavou
82		145 0895	Držák
83		145 2757	Šroub s válcovou hlavou
84		143 3954	Válcový kolík
85		143 5836	Závěs
86		144 6092	Šroub s šestihrannou
87		144 5262	Matice
88		144 5342	Šroub
		144 5294	Doplňovací láhev s hydraulickým olejem

• Opotřebovávané díly

* V objednávce se musí vždy zadat požadovaná délka; číslo artiklu se vztahuje k ceně za jeden metr.

Kontrola přítlaku pro Taurus® 1-4 Axial eco

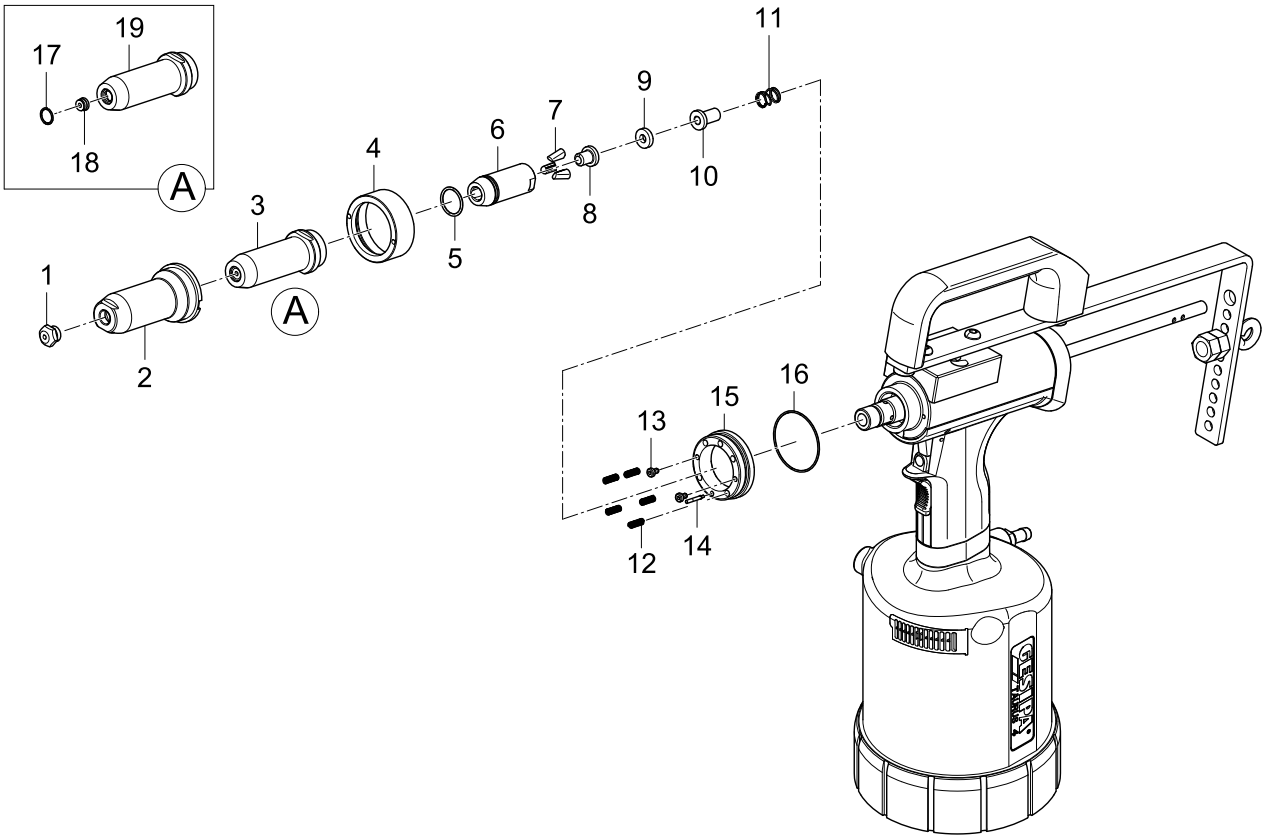

Číslo dílu	TAURUS® typ	Art.	Název
1 •	T1	143 5591	Špička 17/18 AV
		143 4990	Špička 17/20 AV
		143 4991	Špička 17/22 AV
	T2	143 5592	Špička 17/24 AV
		143 5593	Špička 17/27 AV
		143 5594	Špička 17/29 AV
		143 5595	Špička 17/32 AV
	T3, T4	143 5596	Špička 17/36 AV
		143 5597	Špička 17/40 AV
		143 5598	Špička 17/45 AV
2		143 5466	Ocelové pouzdro
3	T1	145 0887	Ocelové pouzdro T1 AV kompl.
	T2	145 0943	Ocelové pouzdro T2 AV kompl.
	T3, T4	145 0978	Ocelové pouzdro T3+T4 AV kompl.
4		143 5499	Převlečná matice
5 •		144 6012	O-kroužek
6 •		143 6002	Pouzdro sklíčidla
7 •		143 5568	Čelisti, 3dílné

Číslo dílu	TAURUS® typ	Art.	Název
8	T1	143 5507	Tlakové pouzdro 1
	T2	143 5768	Tlakové pouzdro 2
	T3, T4	143 6000	Tlačné pouzdro
9		143 5999	Tlumicí kroužek
10	T1	143 5509	Střední díl 1
	T2	143 5769	Střední díl 2
	T3, T4	143 6001	Střední díl
11**		146 3064	Pružina
12		144 5994	Těsnění pístu
13		144 5995	Šroub s válcovou hlavou
14		143 5530*	Razník
15		143 5498	Úchyt
16		143 5529	O-kroužek
17		144 6010	Pružina
18	T1	143 5599	Špička
	T2	143 5600	Špička
	T3, T4	143 5601	Špička
19		143 5467	Podpěrné pouzdro
		143 5602*	Adjusting sleeve

• Opotřebovávané díly

* By ordering the stamp (7561109) the adjusting sleeve (7561233) has to be ordered adittionally (from date of purchase September 2014).

Pneum.-hydraulické nářadí na trhací nýty

Kontrola přítlaku pro Taurus® 1-4 Axial

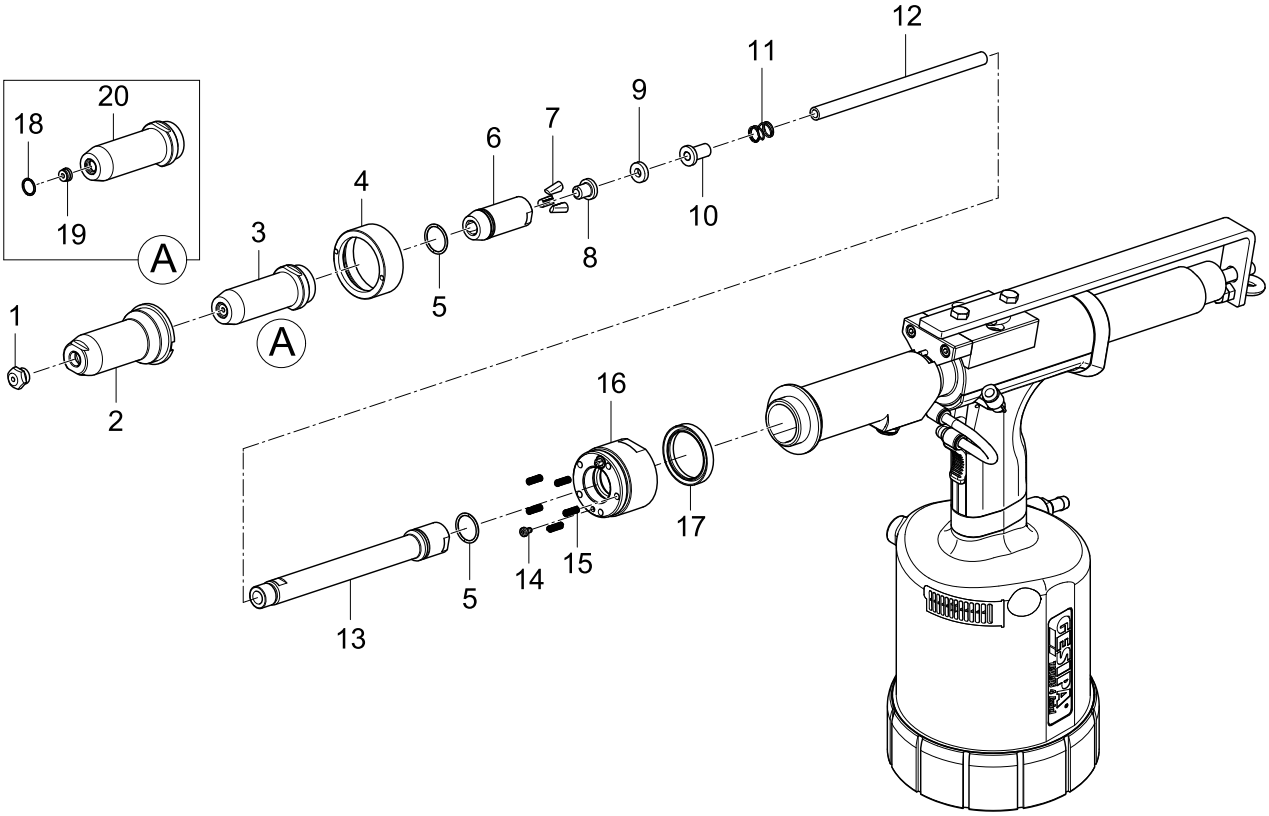

Číslo dílu	TAURUS® typ	Art.	Název
1 •	T1	143 5591	Špička 17/18 AV
		143 4990	Špička 17/20 AV
		143 4991	Špička 17/22 AV
	T2	143 5592	Špička 17/24 AV
		143 5593	Špička 17/27 AV
		143 5594	Špička 17/29 AV
		143 5595	Špička 17/32 AV
	T3, T4	143 5596	Špička 17/36 AV
		143 5597	Špička 17/40 AV
		143 5598	Špička 17/45 AV
2		143 5466	Ocelové pouzdro
3	T1	145 0887	Ocelové pouzdro T1 AV kompl.
	T2	145 0943	Ocelové pouzdro T2 AV kompl.
	T3, T4	145 0978	Ocelové pouzdro T3+T4 AV kompl.
4		143 5499	Převlečná matice
5 •		144 6012	O-kroužek
6 •		143 6002	Pouzdro sklíčidla
7 •		143 5568	Čelisti, 3dílné
8	T1	143 5507	Tlakové pouzdro 1
	T2	143 5768	Tlakové pouzdro 2
	T3, T4	143 6000	Tlačné pouzdro

Číslo dílu	TAURUS® typ	Art.	Název
9		143 5999	Tlumicí kroužek
10	T1	143 5509	Střední díl 1
	T2	143 5769	Střední díl 2
	T3, T4	143 6001	Střední díl
11**		146 3064	Pružina
12	T1	143 5867	Mezikus 1, prodl. 150mm
	T2	143 5862	Mezikus 2, prodl. 150mm
	T3, T4	143 5868	Mezikus 3, prodl. 150mm
13		143 5863	Mezikus, prodl. 150 mm
14		144 6097	Šroub s válcovou hlavou
15		144 5994	Těsnění pístu
16		145 0947	Těleso ventilu, komplet
17		143 5866	Těsnění pístnice
18		144 6010	Pružina
19	T1	143 5599	Špička
	T2	143 5600	Špička
	T3, T4	143 5601	Špička
20		143 5467	Podpěrné pouzdro

• Opotřebovávané díly

** Pružina je zabudovaná teprve od data 08.09.2016.

TAURUS® 1 Speed Rivet / TAURUS® 2 Speed Rivet

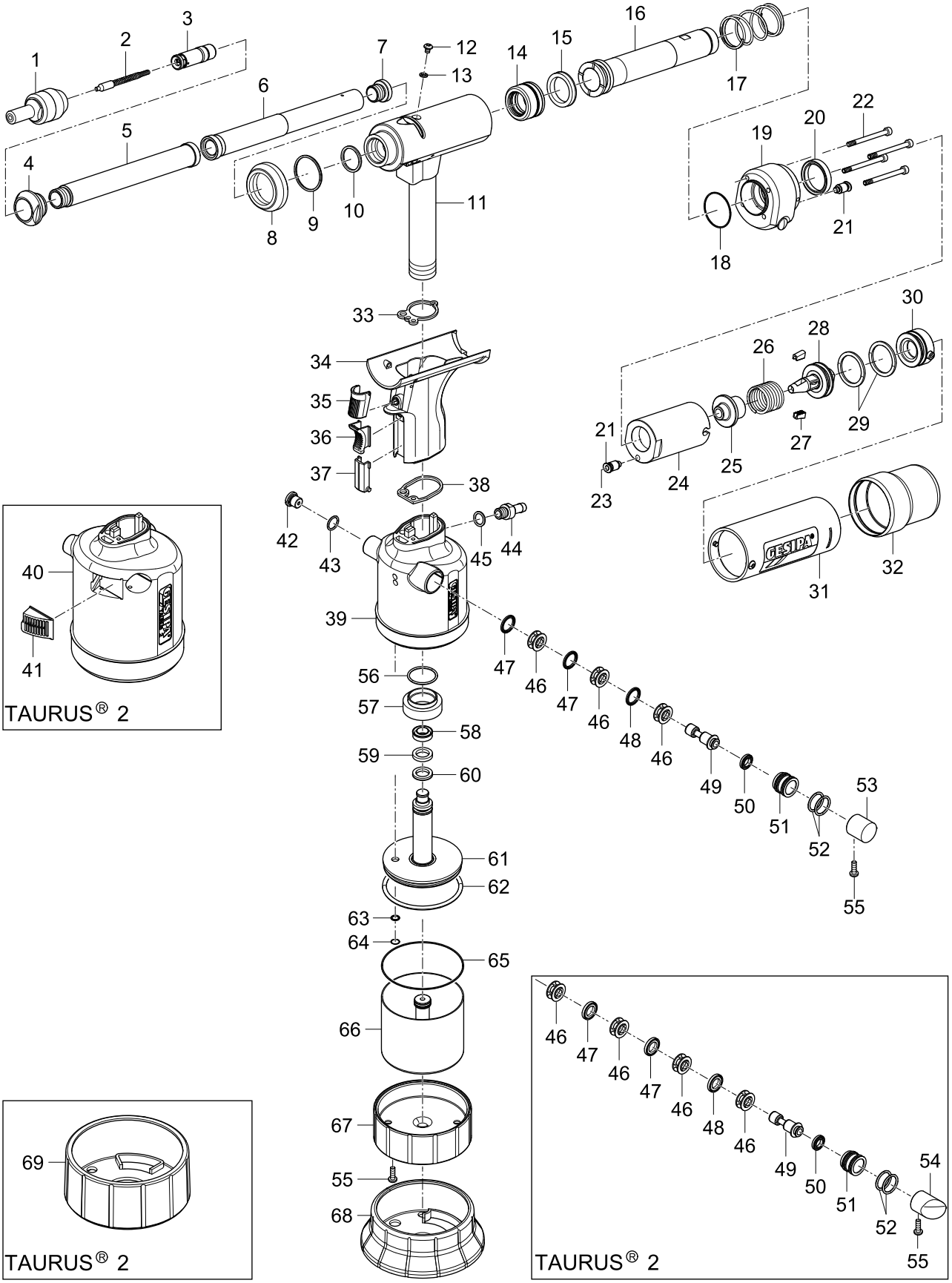

Pneum.-hydraulické nářadí na trhací nýty

TAURUS® 1 Speed Rivet / TAURUS® 2 Speed Rivet

Číslo dílu	TAURUS® typ	Art.	Název
1 •		145 7753	Rozpěrná špička 3,2 , komplet
		145 7754	Rozpěrná špička 4,0 , komplet
		145 7755	Rozpěrná špička 4,8 , komplet
		145 7756	Rozpěrná špička 3,2 prodl., komplet
		145 7757	Rozpěrná špička 4,0 prodl., komplet
		145 7758	Rozpěrná špička 4,8 prodl., komplet
		145 0906	Rozpěrná špička 3,2 s otvíracím mechanismem, kompl.
		145 0907	Rozpěrná špička 4,0 s otvíracím mechanismem, kompl.
		145 0908	Rozpěrná špička 4,8 s otvíracím mechanismem, kompl.
		145 0909	Rozpěrná špička 3,2 prodloužená s otvíracím mechanismem, komplet
		145 0910	Rozpěrná špička 4,0 prodloužená s otvíracím mechanismem, komplet
		145 0911	Rozpěrná špička 4,8 prodloužená s otvíracím mechanismem, komplet
2 •		145 7759	Pružina 3,2 , komplet
		145 7761	Pružina 4,0 , komplet
		145 7763	Pružina 4,8 , komplet
		145 7760	Pružina 3,2 2 prodl., komplet
		145 7762	Pružina 4,0 2 prodl., komplet
		145 7764	Pružina 4,8 2 prodl., komplet
3 •		145 0918	Posuvné blokování, kompl.
4		143 5705	Fixační díl pro vodicí trubku SR
5 •		143 5710	Vodicí trubka 2 SR
6 •		143 5709	Vodicí trubka 1 SR
7		143 5712	Uzavírací šroub SR
8		143 5952	Kroužek
9		143 4266	O-kroužek
10		143 4462	O-kroužek
11	T1	145 7745	Hlava nářadí 1 SR, předmontovaná
	T2	145 0937	Hlava nářadí 2 SR, předmontovaná
12		144 6013	Šroub
13		143 5612	Těsnicí kroužek
14 •		145 7765	Olejový píst, kompl.
15 •		143 5723	Těsnění pístu
16		143 5722	Tažná trubka SR
17		143 5721	Pružina
18		144 6053	O-kroužek
19		143 5694	Přípojný blok
20 •		144 6051	Těsnění pístnice
21		144 6049	Závitový přípoj
22		144 5970	Šroub s válcovou hlavou
23		144 6045	Hadice na stlačený vzduch
24		143 5702	Upínací kryt
25		143 5704	Tlakové objímka
26		143 5699	Tlačná pružina
27 •		143 5701	Čelisti
28		145 7766	Vedení čelistí, kompl.

Číslo dílu	TAURUS® typ	Art.	Název
29 •		144 6052	O-kroužek
30		145 0920	Víko, kompl.
31		145 0921	Ochranná trubka, kompl.
32		143 5714	Ochranný kryt
33 •		143 5472	Ploché těsnění 1
34		145 0922	Držadlo, komplet
35		144 6025	Ovládací tlačítko
36		143 5642	Šoupátko
37		143 6169	Clona
38 •		143 5480	Ploché těsnění 2
39	T1	143 5718	Hrncová nádoba SR 1, kompl.
40	T2	145 0938	Hrncová nádoba SR 2, kompl.
41		144 6088	Těsnění pístnice
42		145 7750	Přetlakový ventil
43		143 5484	O-kroužek
44		143 5667	Připojovací spojka
45		144 6030	Těsnicí kroužek
46		143 5648	Distanční klec (3x)
47		143 5647	Těsnění pístnice (3x)
48		143 6248	Podložka
49		143 6187	Těsnění pístu
50 •		143 5675	Těsnění pístu
51		143 5652	Těleso pístu
52		143 5688	O-kroužek (2x)
53		144 6026	Zátka 1
54		144 6073	Zátka 2
55		144 5773	Šroub
56		143 5486	O-kroužek
57		143 5492	Hliníková matice
58 •	T1	143 5658	Těsnění pístu
	T2	143 5841	Těsnění pístu
59 •	T1	143 5657	Vodicí kroužek 1
	T2	143 5825	Vodicí kroužek 2
60 •	T1	143 5656	Těsnění pístu
	T2	143 5670	Těsnění pístu
61	T1	145 7751	Vzduchový píst 1, komplet
	T2	145 7860	Vzduchový píst 2, komplet
62 •	T1	143 5660	O-kroužek
	T2	143 5834	O-kroužek
63	T1	143 5659	Těsnění pístnice
	T2	143 5635	Airzet Těsnění pístnice
64	T1	144 6027	Rozpěrný kroužek
	T2	144 6082	V-kroužek
65	T1	143 5680	O-kroužek
	T2	143 5839	O-kroužek
66	T1	145 7752	Válcová nádoba 1, komplet
	T2	145 7861	Válcová nádoba 2, komplet
67	T1	143 5508	Dno 1
	T2	143 5761	Dno
68	T1	143 6394	Gumová noha 1
69	T2	143 6371	Gumová noha 2
		144 5294	Doplňovací láhev s hydraulickým olejem

• Opotřebovávané díly

TAURUS® 1 Speed Rivet Axial eco
TAURUS® 2 Speed Rivet Axial eco

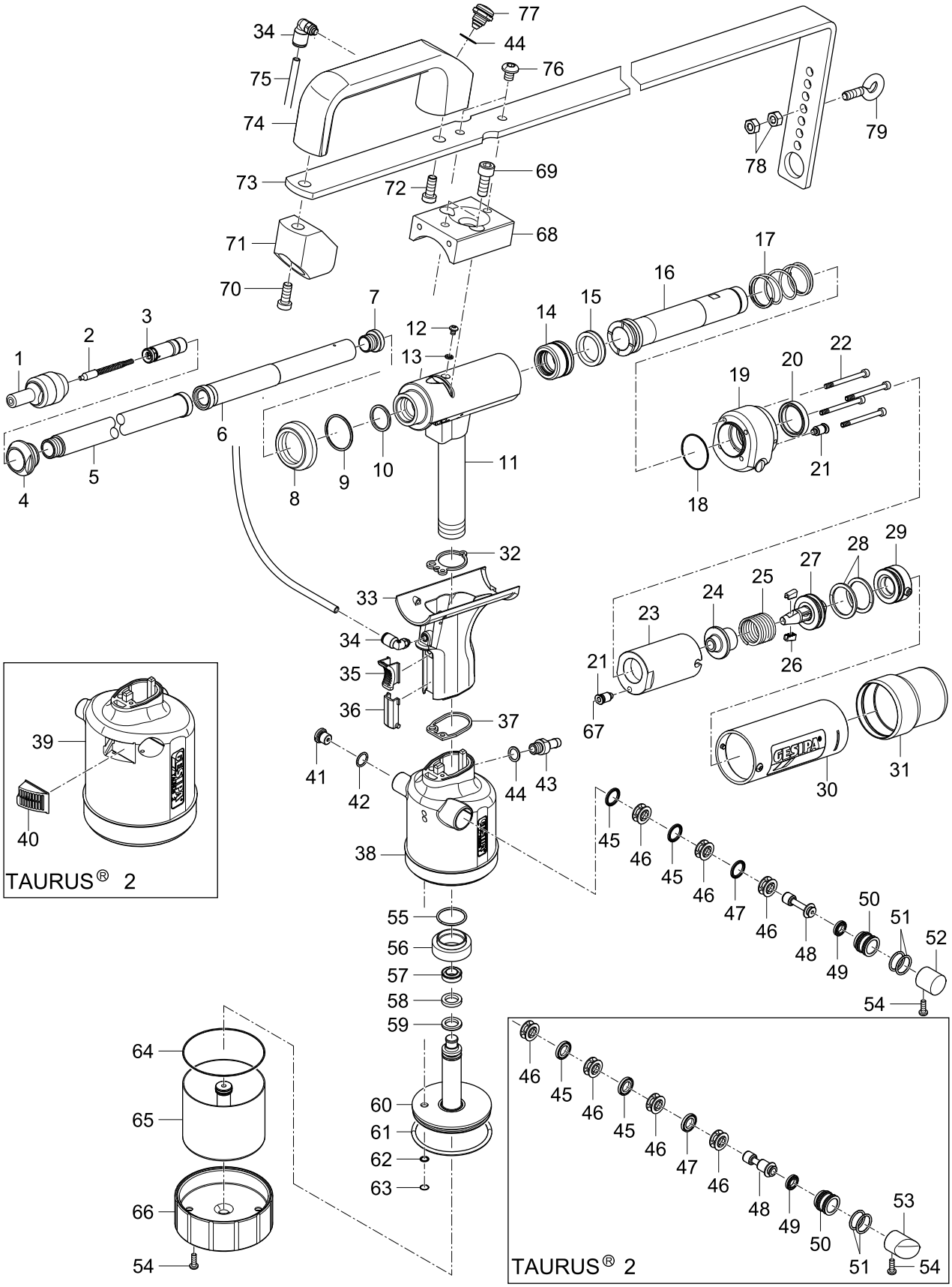

TAURUS® 1 Speed Rivet Axial eco
TAURUS® 2 Speed Rivet Axial eco

Číslo dílu	TAURUS® typ	Art.	Název
1 •		145 7753	Rozpěrná špička 3,2 , komplet
		145 7754	Rozpěrná špička 4,0 , komplet
		145 7755	Rozpěrná špička 4,8 , komplet
		145 7756	Rozpěrná špička 3,2 prodl., komplet
		145 7757	Rozpěrná špička 4,0 prodl., komplet
		145 7758	Rozpěrná špička 4,8 prodl., komplet
		145 0906	Rozpěrná špička 3,2 s otvíracím mechanismem, kompl.
		145 0907	Rozpěrná špička 4,0 s otvíracím mechanismem, kompl.
		145 0908	Rozpěrná špička 4,8 s otvíracím mechanismem, kompl.
		145 0909	Rozpěrná špička 3,2 prodloužená s otvíracím mechanismem, komplet
		145 0910	Rozpěrná špička 4,0 prodloužená s otvíracím mechanismem, komplet
		145 0911	Rozpěrná špička 4,8 prodloužená s otvíracím mechanismem, komplet
2 •		145 7759	Pružina 3,2 , komplet
		145 7761	Pružina 4,0 , komplet
		145 7763	Pružina 4,8 , komplet
		145 7760	Pružina 3,2 2 prodl., komplet
		145 7762	Pružina 4,0 2 prodl., komplet
		145 7764	Pružina 4,8 2 prodl., komplet
3 •		145 0918	Posuvné blokování, kompl.
4		143 5705	Fixační díl pro vodicí trubku SR
5 •		143 5710	Vodicí trubka 2 SR
		143 5685	Vodicí trubka 2 SR
6 •		143 5709	Vodicí trubka 1 SR
7		143 5712	Uzavírací šroub SR
8		143 5952	Kroužek
9		143 4266	O-kroužek
10		143 4462	O-kroužek
11	T1	145 7745	Hlava nářadí 1 SR, předmontovaná
	T2	145 0940	Hlava nářadí 2 SR, předmontovaná
12		144 6013	Šroub
13		143 5612	Těsnicí kroužek
14 •		145 7765	Olejový píst, kompl.
15 •		143 5723	Těsnění pístu
16		143 5722	Tažná trubka SR
17		143 5721	Pružina
18		144 6053	O-kroužek
19		146 4433	Přípojný blok
20 •		144 6051	Těsnění pístnice
21		144 6049	Závitový přípoj
22		144 5970	Šroub s válcovou hlavou
23		143 5702	Upínací kryt
24		143 5704	Tlakové objímka
25		143 5699	Tlačná pružina
26		143 5701	Čelisti
27		145 7766	Vedení čelistí, kompl.
28 •		144 6052	O-kroužek
29		145 0920	Víko, kompl.
30		145 0921	Ochranná trubka, kompl.
31		143 5714	Ochranný kryt
32 •		143 5472	Ploché těsnění 1
33		143 5638	Držadlo, komplet

Číslo dílu	TAURUS® typ	Art.	Název
34		144 6230	Hadicová přípojka
35		143 5642	Šoupátko
36		143 6169	Clona
37 •		143 5480	Ploché těsnění 2
38	T1	143 5718	Hrncová nádoba SR 1, kompl.
39	T2	145 0938	Hrncová nádoba SR 2, kompl.
40		144 6088	Těsnění pístnice
41		145 7750	Přetlakový ventil
42		143 5484	O-kroužek
43		143 5667	Připojovací spojka
44		144 6030	Těsnicí kroužek
45		143 5648	Distanční klec (3x)
46		143 5647	Těsnění pístnice (3x)
47		143 6248	Podložka
48		143 6187	Těsnění pístu
49 •		143 5675	Těsnění pístu
50		143 5652	Těleso pístu
51		143 5688	O-kroužek (2x)
52		144 6026	Zátka 1
53		144 6073	Zátka 2
54		144 5773	Šroub
55		143 5486	O-kroužek
56		143 5492	Hliníková matice
57 •		143 5658	Těsnění pístu
	T2	143 5841	Těsnění pístu
58 •		143 5657	Vodicí kroužek 1
	T2	143 5825	Vodicí kroužek 2
59 •		143 5656	Těsnění pístu
	T2	143 5670	Těsnění pístu
60		145 7751	Vzduchový píst 1,
	T2	145 7860	Vzduchový píst 2,
61 •		143 5660	O-kroužek
	T2	143 5834	O-kroužek
62		143 5659	Těsnění pístnice
	T2	143 5635	Airzet Těsnění pístnice
63		144 6027	Rozpěrný kroužek
	T2	144 6082	V-kroužek
64		143 5680	O-kroužek
	T2	143 5839	O-kroužek
65		145 7752	Válcová nádoba 1,
	T2	145 7861	Válcová nádoba 2,
66		143 5508	Dno 1
	T2	143 5761	Dno
67		144 6045	Hadice na stlačený vzduch
68		143 5538	Držák
69		144 5630	Šroub s válcovou hlavou
70		144 6085	Šroub s válcovou hlavou
71		143 5684	Držák
72		144 6042	Šroub s válcovou hlavou
73		143 5682	Závěs
		143 5683	Závěs
74		143 5575	Držadlo
75		144 6134	Hadice
76		144 6087	Šroub s čočkovou hlavou
77		145 6753	Spouštěcí ventil, komplet
78		144 5262	Matice
79		144 5342	Šroub
		144 5294	Doplňovací láhev s hydraulickým olejem

• Opotřebovávané díly

PH 1 a PH 2

Sady náhradních dílů pro PH 1 a PH 2 naleznete na straně 317.

Číslo dílu	Art.	Název	Bezeichnung
1 •	**PH 1**	143 4285	Špička
	PH 1, PH 2	143 4288	Špička
	PH 1, PH 2	143 4289	Špička
	PH 1, PH 2	143 4290	Špička
	PH 2	143 4291	Špička
	PH 2	143 4292	Špička
2 •		143 4105	Ocelové pouzdro
3 •	**PH 1**	143 4243	Pouzdro sklíčidla
	PH 2	143 4102	Pouzdro sklíčidla
4 •	**PH 1**	143 4071	Čelisti (2dílné) na pár
	PH 1	143 4241	Čelisti (2dílné)
	PH 2	143 4103	Čelisti (3dílné) na sadu
5 •	**PH 1**	143 4242	Tlakové pouzdro
	PH 2	143 4319	Tlakové pouzdro
6 •		144 5314	Tlačná pružina
7		143 4320	Mezikus sklíčidla
8		143 4321	Matice
9 •		143 4318	Vodítko pístu se stěračem
10 •		143 4323	Těsnění K
11		143 4315	Hlava kleští
12		144 5305	Pojistný kroužek
13 •		143 4324	Těsnění K
14		143 4322	Píst
15 •		143 4326	Těsnění K
16		143 4325	Držák těsnicího kroužku
17		145 6792	Konstrukční jednotka hlava kleští (101/81, 104/81, 112/81, 113/81, 114/81, 117/81, 118/81, 119/81)
18 •		144 5304	Vratná pružina

Číslo dílu	Art.	Název	Bezeichnung
19		143 4327	Závěrný šroub
20		144 5302	Sběrná nádoba
21		143 4343	Plastové držadlo
22		143 4337	Kontramatice
23	**PH 1**	143 4244	Těleso kleští
	PH 2	143 4328	Těleso kleští
24	**PH 1**	143 4246	Vyrovnávací kroužek
	PH 2	143 4334	Vyrovnávací kroužek
25	**PH 1**	145 6769	Vzduchový píst, kompl.
	PH 2	145 6791	Vzduchový píst, kompl.
26 •		143 4332	Kroužek z kulaté šňůry
27	**PH 1**	143 4245	Uzavírací víko
	PH 2	143 4331	Uzavírací víko
28		143 4330	Spouštěcí páka
29		144 5307	Rýhovaný kolík
30		144 5308	Tlačná pružina
31		145 6785	Ventilová trubka
32		144 5306	Ventilová pružina
33 •		143 4329	Ventilová deska
34 •		144 5303	Tlačná pružina
35		143 5258	Těsnicí kroužek
36		145 6784	Připojovací spojka
		143 5261	PH 1 tlakové pouzdro s redukční trubkou pro tenké nýtovací trny do 2,3 mm Ø
		143 5262	PH 2 tlakové pouzdro s redukční trubkou pro tenké nýtovací trny do 2,3 mm Ø
		145 6780	Doplňovací láhev s hydraulickým olejem 250 ml
		143 4311	Univerzální klíč MSU

• Opotřebovávané díly

Tabulky s podrobnými údaji o přiřazení špiček naleznete na straně 315.

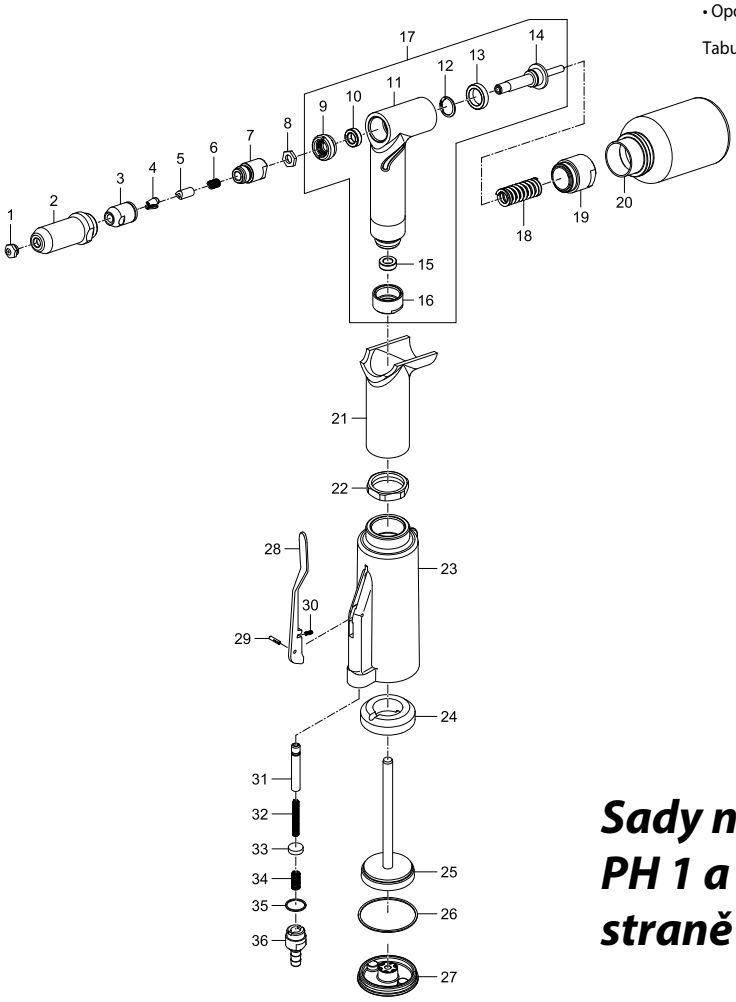

Sady náhradních dílů pro PH 1 a PH 2 naleznete na straně 317.

Pneum.-hydraulické nářadí na trhací nýty

PH 1-L — *Nářadí už není obsaženo v programu dodávek*

Číslo dílu	Art.	Název
1	143 4247	Hlava kleští
2	143 4249	Ocelové pouzdro
3	143 4250	Pouzdro sklíčidla
4	143 4251	Píst
105 •	143 4263	Tlakové pouzdro
106	143 4264	Trubka trysky
107	143 4268	Závěrný šroub
8 A	143 4262	Spojovací kus
109	143 4265	Těleso kleští
10	143 4252	Držák těsnicího kroužku
13 •	143 4241	Čelisti (2dílné)
114 A •	143 4055	Špička 10/18
114 B •	143 4061	Špička 10/24
114 C •	143 4062	Špička 10/27
15	145 6786	Vodítko pístu se stěračem
16 •	143 4342	Těsnění pístnice
117 •	143 4607	O-kroužek
18 •	143 4253	O-kroužek
19 •	143 4254	O-kroužek
20 •	143 4255	O-kroužek
121 •	143 4266	O-kroužek
22 •	143 4257	O-kroužek
23 •	143 4230	O-kroužek
24 •	143 4258	O-kroužek
125	143 4267	Těleso ventilu
126	144 5301	Ventilový šroub

Číslo dílu	Art.	Název
28	144 5260	Tlačná pružina
30	144 5300	Rozpěrný kroužek
132	145 6770	Plastová trubice
133	143 5248	Připojovací spojka
134 •	143 5258	Těsnicí kroužek
35 •	144 5303	Tlačná pružina
36 •	143 4324	Těsnění K
37	144 5305	Pojistný kroužek
38 •	143 4326	Těsnění K
139	144 5304	Vratná pružina
40	143 4329	Ventilová deska
41	145 6785	Ventilová trubka
42	144 5306	Ventilová pružina
43	143 4259	Spouštěcí páka
44	144 5307	Rýhovaný kolík
45	144 5308	Tlačná pružina
46	143 4260	Uzavírací víko, kompl. PH 1
47 •	143 4332	Kroužek z kulaté šňůry
48	143 4246	Vyrovnávací kroužek
49	143 4261	Kontramatice
50	145 6769	Vzduchový píst, kompl.
51	143 4343	Plastové držadlo
52 A	143 5032	Sběrná nádoba, komplet
	145 6780	Doplňovací láhev s hydraulickým olejem 250 ml

• Opotřebovávané díly

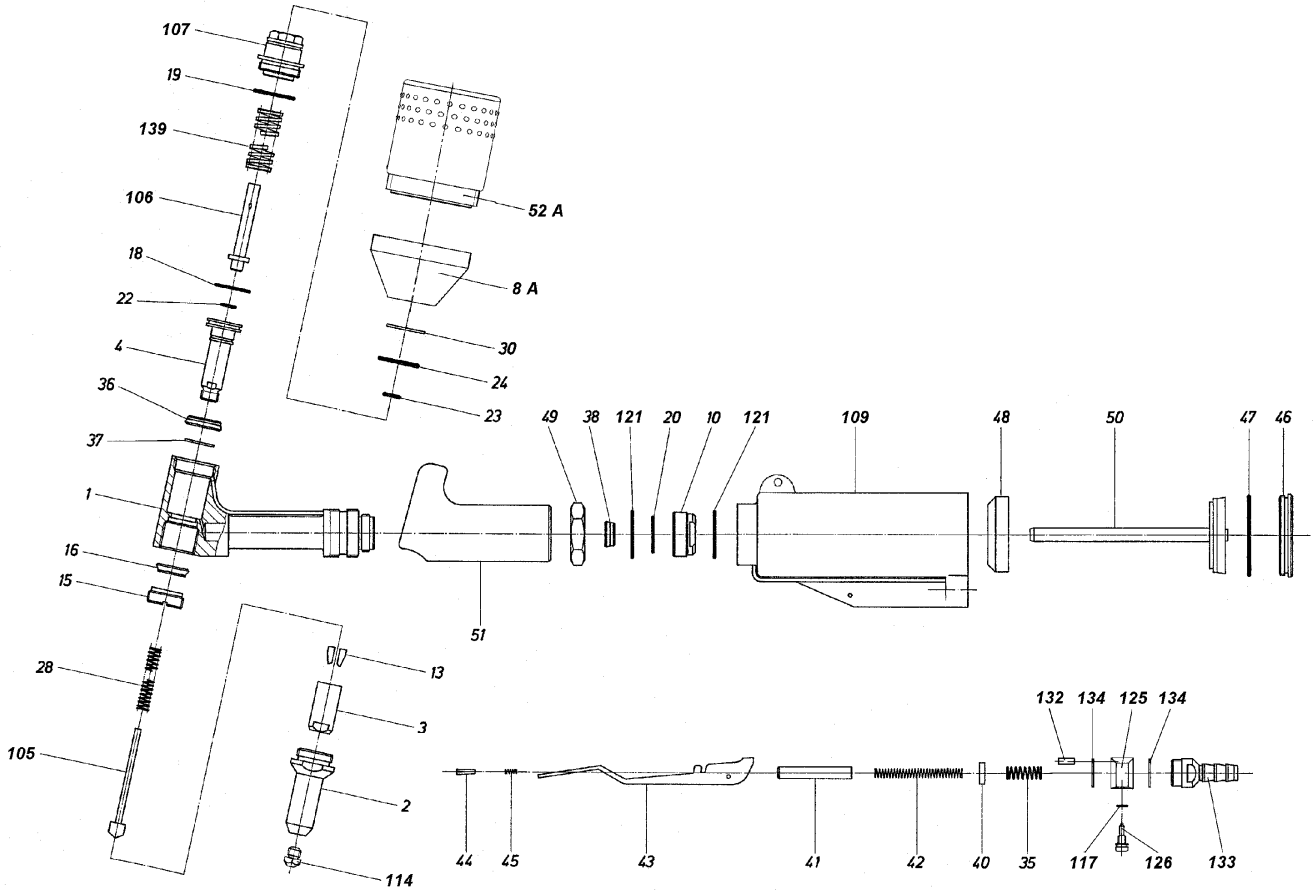

Pneum.-hydraulické nářadí na trhací nýty

PH 2 - KA — *Nářadí už není obsaženo v programu dodávek*

Číslo dílu	Art.	Název
101/81	143 4315	Hlava kleští
2	145 6793	Ventilová trubka
102	143 4105	Ocelové pouzdro
3	145 6794	Nosič ventilu
4	145 6795	Distanční kus
104/81 •	143 4318	Vodítko pístu se stěračem
5	145 6796	Ventilová deska
106 •	143 4103	Čelisti (3dílné)
107 •	143 4319	Tlakové pouzdro
8	145 6797	Spínací válec
108 •	144 5303	Tlačná pružina
109 •	143 4102	Pouzdro sklíčidla
10	717 3067	Tlačná pružina
110	143 4320	Mezikus sklíčidla
11	143 4348	O-kroužek
111	143 4321	Matice
12	145 6798	Plastová trubice
112/81	143 4322	Píst
113/81 •	143 4323	Těsnění K
114/81 •	143 4324	Těsnění K
15	717 3091	Trubka
115 •	144 5304	Vratná pružina
16/24 •	143 4288	Špička
16/27 •	143 4289	Špička
16/29 •	143 4290	Špička
16/32 •	143 4291	Špička

Číslo dílu	Art.	Název
16/36 •	143 4292	Špička
117/81	144 5305	Pojistný kroužek
118/81	143 4325	Držák těsnicího kroužku
119/81 •	143 4326	Těsnění K
120	143 4327	Závěrný šroub
125-A	145 6799	Těleso kleští
126	145 6784	Připojovací spojka
126 a	143 5258	Těsnicí kroužek
129	144 5306	Ventilová pružina
131	144 5307	Rýhovaný kolík
133	143 4331	Uzavírací víko, komplet
134 •	143 4332	Kroužek z kulaté šňůry
142	143 4334	Vyrovnávací kroužek
143 •	144 5314	Tlačná pružina
144	143 4337	Kontramatice
161	145 6791	Vzduchový píst, kompl.
162-B	717 3121	Držadlo
165	145 6792	Konstrukční jednotka hlava kleští (101/81, 104/81, 112/81, 113/81, 114/81, 117/81, 118/81, 119/81)
170	143 5262	Redukční trubka (PH 2)
172	144 5302	Sběrná nádoba
175	143 4311	Hydraulický olej 250 cm³
176	145 6753	Speciální klíč MSU
825	145 6780	Spouštěcí ventil, komplet
	717 1757	Doplňovací láhev s hydraulickým olejem 250 ml

• Opotřebovávané díly

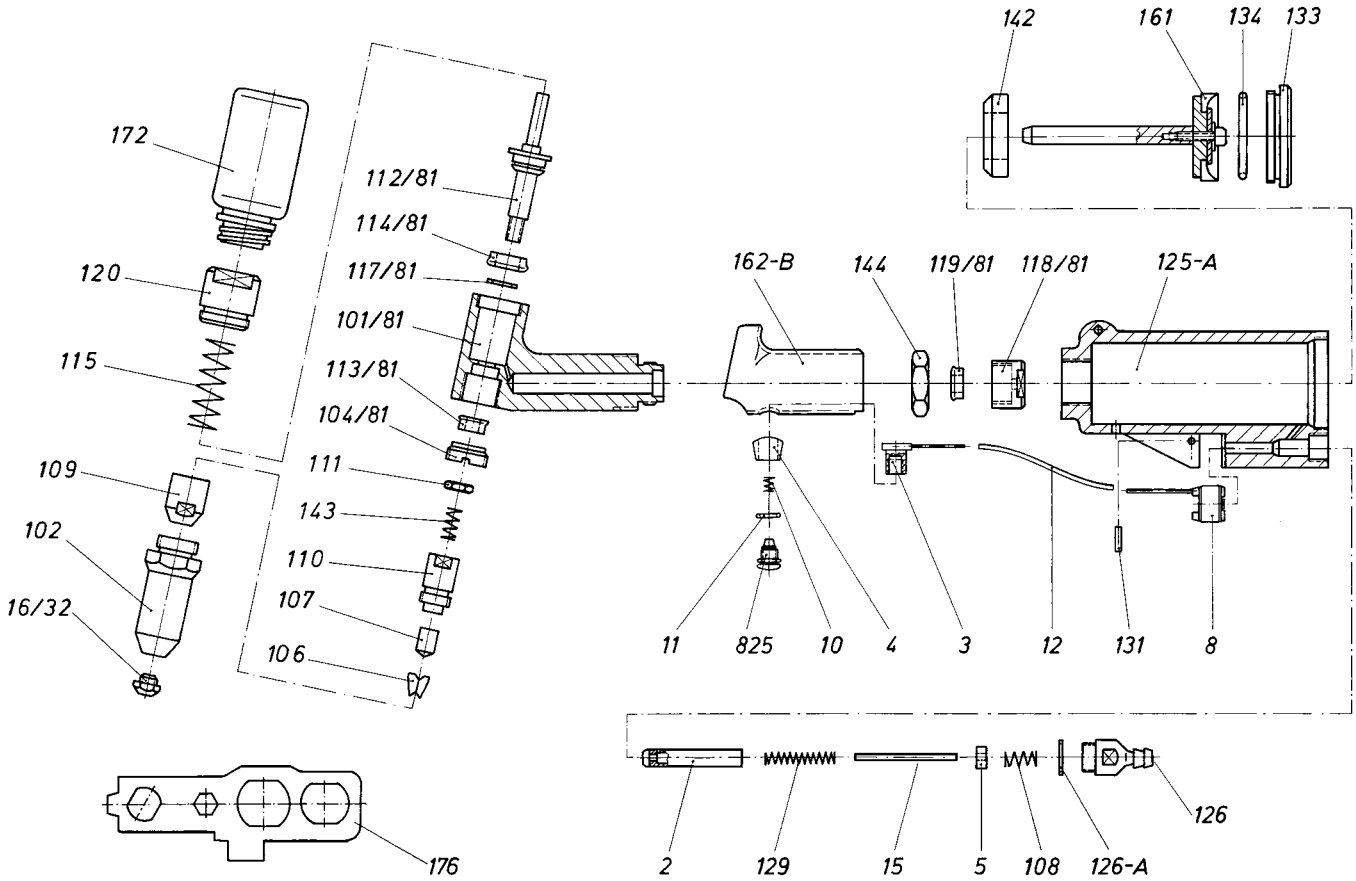

Pneum.-hydraulické nářadí na trhací nýty

PH 1-VK* a PH 2-VK — *Nářadí už není obsaženo v programu dodávek

Číslo dílu	Art.	Název
1	143 4335	Hlava kleští
2	143 4336	Tažný píst
3 a	143 4349	Vratný píst
4	143 4338	Ocelové pouzdro
5	145 6786	Vodítko pístu se stěračem
6 a	143 4350	Závěrný šroub
8 a •	143 4351	Tlakové pouzdro
9	145 6788	Připojovací kroužek s hadicovou spojkou
10	145 6789	Sběrná nádoba
13 •	143 4071	Čelisti (2dílné)
14 A •	143 4055	Špička 10/18
14 B •	143 4061	Špička 10/24
14 C •	143 4062	Špička 10/27
17 •	143 4354	Těsnění K
18	144 5305	Pojistný kroužek
19 •	143 4339	Tlačná pružina
21 •	143 4341	Stěrač
22 •	143 4342	Těsnění pístnice
23 •	143 4229	O-kroužek
26	144 5309	Uzavírací krytka
29	143 4325	Držák těsnicího kroužku
30 •	143 4326	Těsnění K
31	143 4244	Těleso kleští

• Opotřebovávané díly

Číslo dílu	Art.	Název
310	143 4328	Těleso kleští
32	143 4329	Ventilová deska
33	145 6785	Ventilová trubka
34	144 5306	Ventilová pružina
35	143 4330	Spouštěcí páka
36	144 5307	Rýhovaný kolík
37	144 5308	Tlačná pružina
38	143 4245	Uzavírací víko
380	143 4331	Uzavírací víko
39 •	143 4332	Kroužek z kulaté šňůry
40	143 4246	Vyrovnávací kroužek
400	143 4334	Vyrovnávací kroužek
41 •	144 5303	Tlačná pružina
42	143 4337	Kontramatice
43	145 6769	Vzduchový píst, kompl.
430	145 6791	Vzduchový píst, kompl.
44	143 5260	Plastové držadlo
45	143 5248	Připojovací spojka
46	143 5250	Plastová trubice
47	143 5255	Těleso ventilu
49	144 5310	Závitový kolík
50	143 5258	Těsnicí kroužek
51	143 4230	O-kroužek
	145 6780	Doplňovací láhev s hydraulickým olejem 250 ml

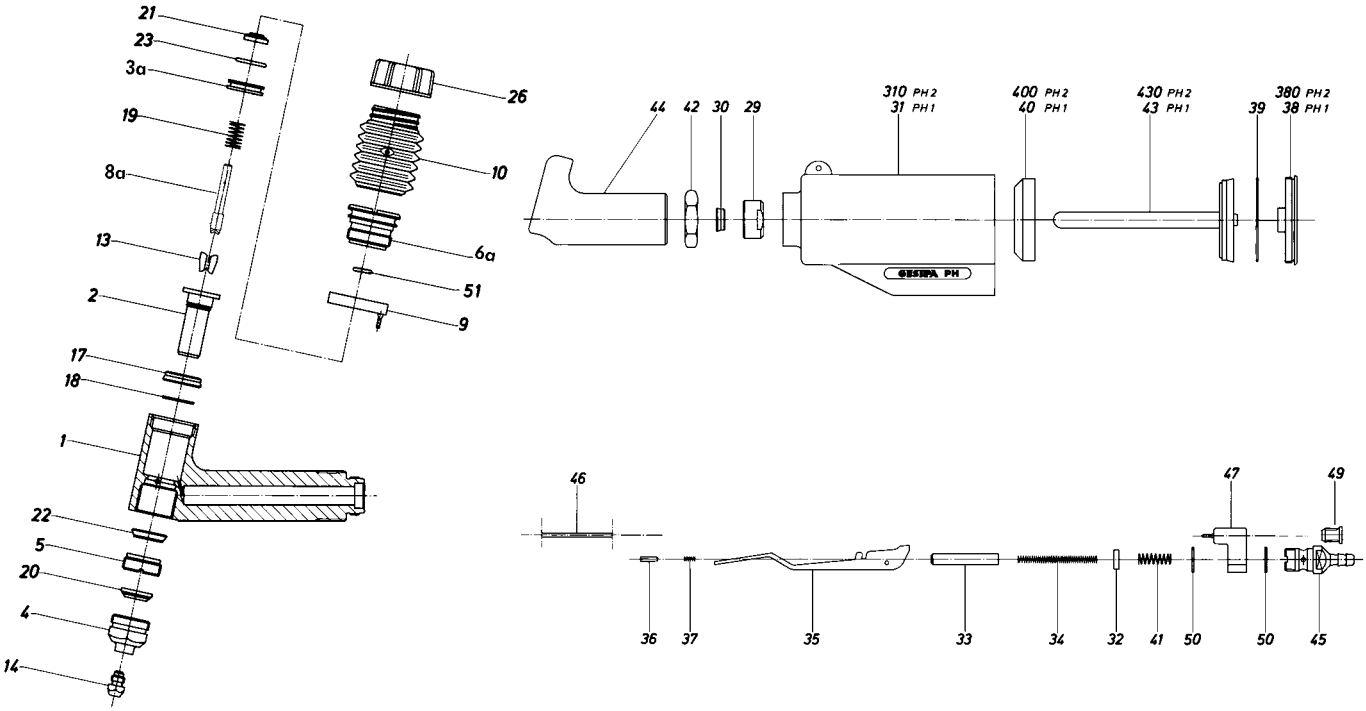

Pneum.-hydraulické nářadí na trhací nýty

PH Axial

Číslo dílu	Art.	Název
1	143 6115	Hlava kleští
2	143 6117	Těleso kleští
5	145 8066	Vodítko pístu se stěračem č. 69
	143 6114	Montážní pomůcka pro díl č. 5
6	143 6118	Tlumicí kroužek
7	143 6119	Objímka s těsnicím kroužkem
11	143 6123	Připojovací šroub
12	143 6124	Vodicí trubka
13	143 6125	Táhlo
14	143 6126	Spouštěcí páka
16/24 •	143 4288	Špička
16/27 •	143 4289	Špička
16/29 •	143 4290	Špička
16/32 •	143 4291	Špička
16/36 •	143 4292	Špička
20	143 4105	Ocelové pouzdro
22 •	143 4103	Čelisti (3dílné)
25 •	143 4319	Tlakové pouzdro
26 •	143 4102	Pouzdro sklíčidla
27	143 4320	Mezikus sklíčidla
28	143 4322	Píst
29	145 6785	Ventilová trubka
31	144 6166	Zástrčka spojky
35	144 5700	Šroub s válcovou hlavou (spolu)
36	143 5257	Ventilový šroub
37	143 6132	Závěsný šroub s montážním trnem
39	143 4321	Matice
40	144 5307	Rýhovaný kolík
42	144 6167	Rozpěrný kroužek
43	144 5305	Pojistný kroužek
46	144 6168	Opěrný kotouč
47	143 6133	Tlačná pružina
48 •	144 5304	Vratná pružina

Číslo dílu	Art.	Název
49	144 5306	Ventilová pružina
50	144 5308	Tlačná pružina
51 •	144 5314	Tlačná pružina
54	143 6135	O-kroužek
55	143 6134	O-kroužek
56	143 6136	O-kroužek
58	143 4497	O-kroužek
59	143 6137	O-kroužek
60	143 6116	Těsnění pístnice
61	143 5256	O-kroužek
63	143 6138	O-kroužek
64 •	143 4323	Těsnění K
65 •	143 4324	Těsnění K
66 •	143 4326	Těsnění K
69	143 6139	Stěrač
70	144 6169	Těsnicí kroužek
71 •	143 4329	Ventilová deska
72	143 6140	USIT kroužek
74	145 8068	Přípojné hrdlo s O-kroužkem č. 63
75 *	143 6141	Adaptér
76 *	144 6164	Sběrná nádoba
76 a	143 6142	Odrazový kotouč
77 *	144 5265	Závěsný třmen
78	143 6143	Odváděcí hadice (délka 1,5 m)
79	144 5819	Závitový kolík
80	145 8070	Vzduchový píst, komplet s č. 55 a 60
85	145 8071	Uzavírací víko, komplet
90	145 8072	Šroubovací tryska, komplet
95	145 8073	Hydraulická těsnicí sada s dílem č. 54, 56, 58, 64, 65, 66
100	145 8074	Pneumatická těsnicí sada se vzduchovým pístem č. 80 s dílem č. 54, 55, 60
125 •	143 6130	Tlakové pouzdro s redukční trubkou pro trhací nýty do Ø 4 mm z hliníku a mědi
	145 6780	Doplňovací láhev s hydraulickým olejem 250 ml

• Opotřebovávané díly * Speciální příslušenství

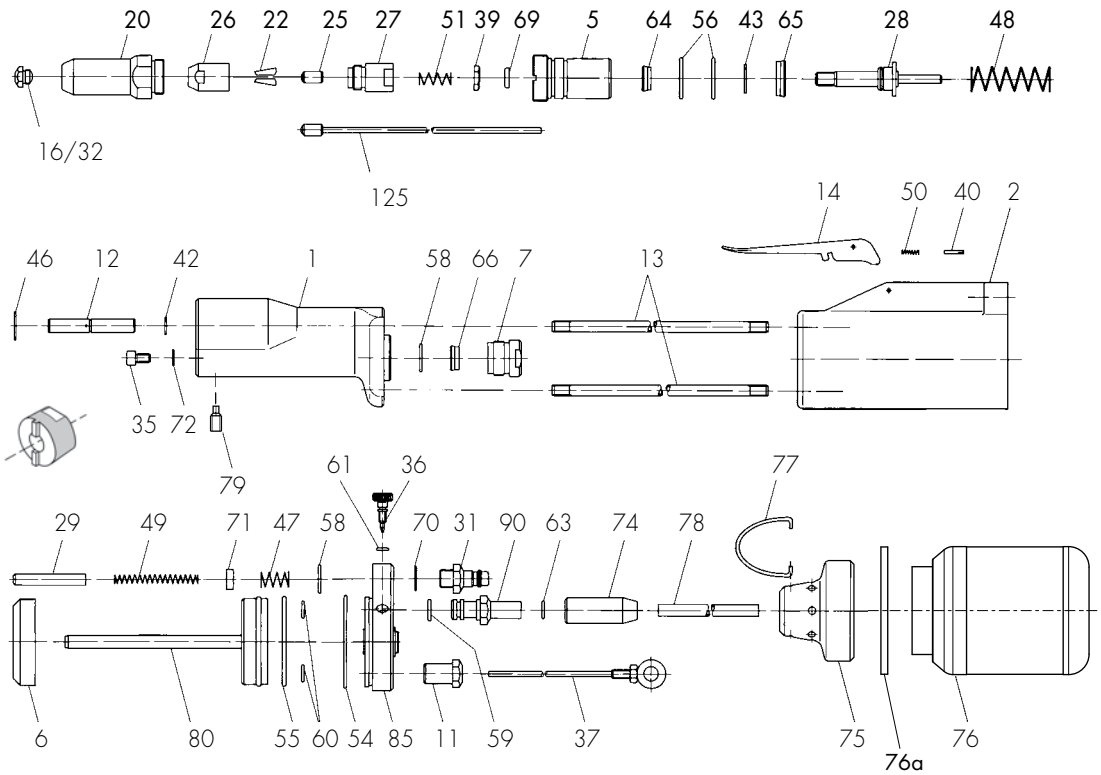

Pneum.-hydraulické nářadí na trhací nýty

PH 2000 / PH 2000-BT *(pouze pro BULB-TITE™)*

Číslo dílu	Art.	Název
801	145 6741	Hlava kleští, komplet s 829
802	145 6742	Držadlo kompl. s 836, 841, 844, 848
803	145 6743	Válcová nádoba, komplet s 875
803 b	143 4235	Plášť
803 c	143 4236	Dno
803 d •	143 4237	Stabilní guma
804	143 4105	Ocelové pouzdro
805 •	143 4129	Pouzdro sklíčidla
806 •	143 4103	Čelisti (3dílné) na sadu
8080	145 6735	Tlakové pouzdro s trubkou trysky trhací nýty s Ø do 4 mm
8080 a	143 4167	Tlakové pouzdro s trubkou trysky (1dílné) trhací nýty s Ø od 4,8 mm
8080 b	143 4168	Tlakové pouzdro s trubkou trysky (1dílné) trhací nýty s Ø od 6,4 mm
809 •	143 4210	Distanční kroužek
810	145 6745	Tažný kus, komplet s 856, 866
811 •	143 4211	Tlaková trubka, komplet s 876
813	145 6747	Vyrovnávací píst, komplet
815	143 4212	Vratný píst, komplet s 875
16/24 •	143 4288	Špička
16/27 •	143 4289	Špička
16/29 •	143 4290	Špička
16/32 •	143 4291	Špička
16/36 •	143 4292	Špička
16/40 •	143 4293	Špička
16/45 •	143 4300	Špička
817 •	144 5290	Tlačná pružina
818	145 6748	Vzduchový píst, komplet s 864
820 •	145 6749	Kruhový píst, komplet
821 •	145 6750	Stěrací kroužek, komplet
822 •	145 6751	Válcové pouzdro, komplet
823 •	145 6752	Kroužek pláště, komplet s 868
824	143 4213	Víko komplet s 865
825	145 6753	Spouštěcí ventil, komplet
828 •	145 6754	Doplňovací šroub, komplet
829	143 4214	Těleso ventilu, komplet
832	145 6755	Objímka s těsnicím kroužkem, komplet s 859, 870

• Opotřebovávané díly

Tabulky s podrobnými údaji o přiřazení špiček naleznete na straně 315.

Číslo dílu	Art.	Název
833	144 5265	Závěsný třmen
836	145 6756	Řídicí šoupátko, komplet s 861
841	143 4216	Tlumič hluku
842	143 4217	Kanálová trubice
844	143 4218	Sací ventil, komplet
848	143 4219	Čep
851	144 5291	Ploché síto
852	143 4220	Hadice, komplet
854 •	143 4221	Ploché těsnění
856 •	145 6757	Drážkový kroužek
859 •	143 4223	Těsnění pístnice
861	145 6758	Sada opotřebovávaných těsnicích kroužků pro řídicí šoupátko (836)
863 •	143 4224	O-kroužek
864 •	143 5201	O-kroužek
865 •	143 4225	O-kroužek
866 •	143 4226	O-kroužek
868 •	143 4227	O-kroužek
870 •	143 4228	O-kroužek
875 •	143 4230	O-kroužek
876 •	143 4231	O-kroužek
886	144 5292	Zápustný šroub
887	144 5819	Závitový kolík
889	143 4232	Ochrana rukou
890	143 4233	Sběrná nádoba, komplet
894	144 5293	Imbusový klíč s kulatou hlavou
176	143 4311	Univerzální klíč MSU
895	144 5294	Doplňovací láhev s hydraulickým olejem, 100 ml
896	144 5295	Odlučovač vzduchu
898	143 4234	Jednotka sklíčidla, komplet pro malé Ø nýtů
	145 6759	Přestavovací sada pro BULB-TITE®
16/26 BT •	143 4301	Špička pro nýty BULB-TITE®s Ø 4 mm
16/32 BT •	143 4302	Špička pro nýty BULB-TITE®s Ø 5,2 mm
16/42 BT •	143 4303	Špička pro nýty BULB-TITE®s Ø 6,3 mm
16/48 BT •	143 4304	Špička pro nýty BULB-TITE®s Ø 7,7 mm
8080 a	143 4167	Tlakové pouzdro s trubkou trysky 4 a 5,2 mm Ø
8080 b	143 4168	Tlakové pouzdro s trubkou trysky 6,3 a 7,7 mm Ø
106/8 •	143 4173	Čelisti (3dílné) pro nýty BULB-TITE®

	145 6762	Přestavovací sada pro MEGA GRIP®
16/31 MG •	143 4380	Špička
16/41 MG •	143 4381	Špička
106/14 •	143 4240	Čelisti (3dílné)
8080 b	143 4168	Tlakové pouzdro s trubkou trysky

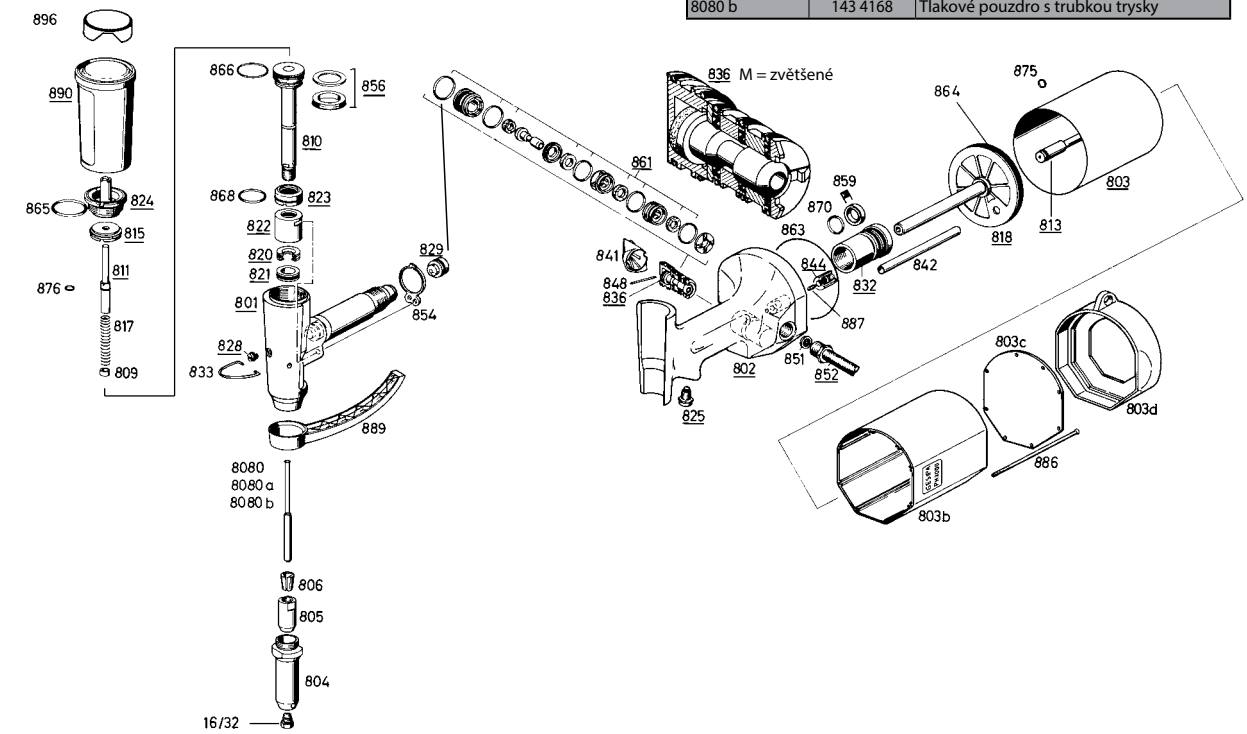

Speciální příslušenství pro pneum.-hydraulické nýtovací nářadí na trhací nýty

VAS pro PH 1 a PH 2

Číslo dílu	Art.	Název
19-A	143 5248	Připojovací spojka
21-A	143 5249	Trubka trysky
22-A •	143 5250	Plastová trubice
23-A	143 5251	Připojovací šroub, kompl. s 24-A a 30-A
24-A •	143 5252	Sada O-kroužků
25-A	143 5253	Připojovací kroužek, komplet a 31-A a spojka
26-A	143 5254	Matice se zářezy
27-A	143 5255	Těleso ventil s hadicovou spojkou
28-A •	143 5256	O-kroužek
29-A	143 5257	Ventilový šroub
30-A •	143 5259	Sada stěracích kroužků
31-A	144 5828	Zajišťovací šroub
126-A •	143 5258	Těsnicí kroužek
162-A	143 5260	Plastová rukojeť
890	143 4233	Sběrná nádoba, komplet
896	144 5295	Odlučovač vzduchu
70	143 5261	PH 1 tlakové pouzdro s redukční trubkou pro tenké nýtovací trny do 2,3 mm Ø
71	143 4270	PH 1 tlakové pouzdro s redukční trubkou pro 2,4 mm Ø hliníkové a 3,2 mm Ø CAP trhací nýty
170	143 5262	PH 2 tlakové pouzdro s redukční trubkou pro tenké nýtovací trny do 2,3 mm Ø
176	143 4311	Univerzální klíč MSU

• Opotřebovávané díly

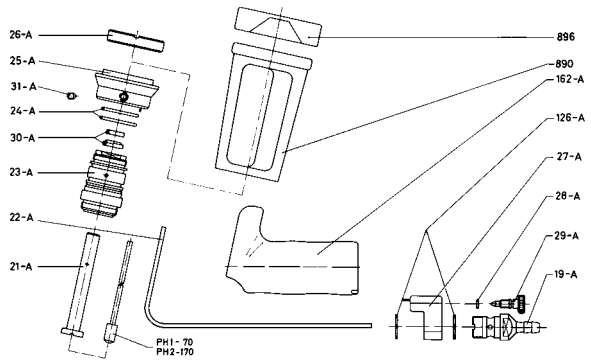

Úhlová hlava pro PH 1 a PH 2

Číslo dílu	Art.	Název
1	143 4031	Pouzdro pro 3-dílné čelisti
2	143 4032	Rýhovaná matice
3	143 4033	Kontramatice
4 •	143 4034	Pouzdro pro 3-dílné čelisti
4A •	143 4037	Pouzdro pro 2-dílné čelisti
5	143 4035	Tažný kus
6A •	143 4071	Čelisti (2dílné) na pár
106 •	143 4103	Čelisti (3dílné) na sadu
7 •	144 5256	Tlakové pouzdro pro 3dílné čelisti
7A •	143 4038	Tlakové pouzdro pro 2dílné čelisti
8 •	144 5257	Tlačná pružina
9	143 4036	Uzavírací šroub pro 3-dílné čelisti
9A	143 4039	Uzavírací šroub pro 2-dílné čelisti
16/18 •	143 4285	Špička
16/24 •	143 4288	Špička
16/27 •	143 4289	Špička
16/29 •	143 4290	Špička
16/32 •	143 4291	Špička

• Opotřebovávané díly

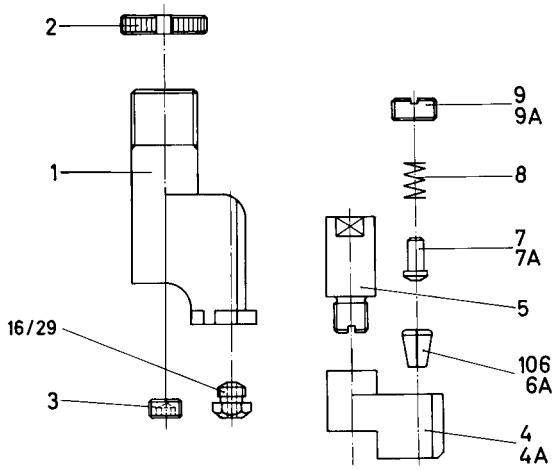

Malá jednotka sklíčidla pro PH 1 a PH 2

Číslo dílu	Art.	Název
6 •	143 4071	Čelisti (2dílné) na pár
7 •	143 4242	Tlakové pouzdro
10/18 •	143 4055	Špička
10/24 •	143 4061	Špička
10/27 •	143 4062	Špička
10/29 •	143 4064	Špička
10/32 •	143 4065	Špička
71	143 4270	PH 1 tlakové pouzdro s redukční trubkou pro 2,4 mm Ø hliníkové a 3,2 mm Ø CAP trhací nýty
110 a	143 4345	Mezikus sklíčidla
143 •	144 5314	Tlačná pružina
804 a	143 4346	Ocelové pouzdro
805 a •	143 4344	Pouzdro sklíčidla

• Opotřebovávané díly

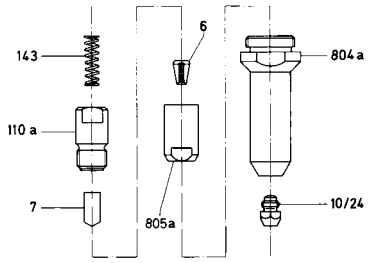

Malá jednotka sklíčidla pro PH 2000

Číslo dílu	Art.	Název
6 •	143 4071	Špička
10/18 •	143 4055	Špička
10/24 •	143 4061	Špička
10/27 •	143 4062	Špička
10/29 •	143 4064	Ocelové pouzdro
10/32 •	143 4065	Pouzdro sklíčidla
804 a	143 4346	Tlakové pouzdro s trubkou trysky
805 a •	143 4344	Pouzdro sklíčidla
8080 c •	143 4169	Tlačné pouzdro mit DüsenTrubka

• Opotřebovávané díly

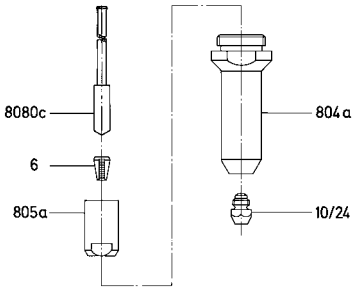

Speciální příslušenství pro pneum.-hydraulické nýtovací nářadí na trhací nýty

Malá jednotka sklíčidla pro PH-Axial

Číslo dílu	Art.	Název
298	145 8075	Malá jednotka sklíčidla, kompl. se špičkou 10/24 (podle volby i s 10/18, 10/27, 10/29, 10/32)
6 •	143 4071	Čelisti (2dílné) na pár
10/18 •	143 4055	Špička
10/24 •	143 4061	Špička
10/27 •	143 4062	Špička
10/29 •	143 4064	Špička
10/32 •	143 4065	Špička
110 a	143 4345	Mezikus sklíčidla
143 •	144 5314	Tlačná pružina
804 a	143 4346	Ocelové pouzdro
805 a •	143 4344	Pouzdro sklíčidla
130 •	143 6131	Tlakové pouzdro s redukční trubkou pro trhací nýty do Ø 4 mm z hliníku a mědi

• Opotřebovávané díly

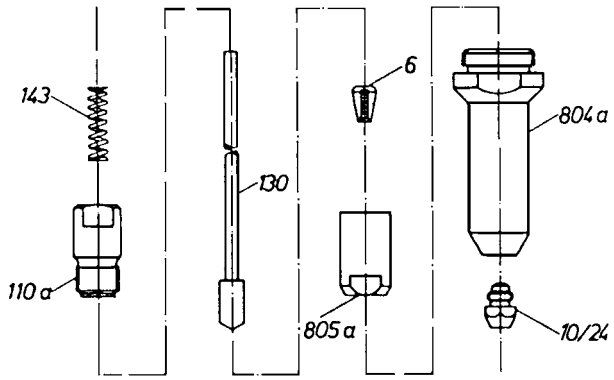

Sběrná nádoba na trny pro PH-Axial

Číslo dílu	Art.	Název
2	143 6120	Adaptér
3	143 6121	Víko
4	143 6122	Podpěrný čep
7	143 6127	Nádoba
8	143 6128	Plášť
10	143 6129	Kroužek s očkem M 6
14	144 6165	Šroub s válcovou hlavou
	145 8065	Sběrná nádoba na trny, kompl. pro PH-Axial

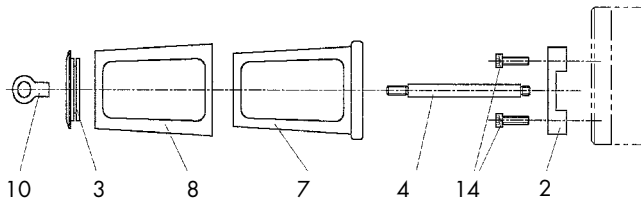

PH1/PH2 prodlužovací jednotka 100 mm

Dvoudílné pro PH 1 a PH 2:
Art. 145 6779

Číslo dílu	Art.	Název
1	143 4164	Prodlužovací pouzdro
2	143 4166	Prodlužovací kus

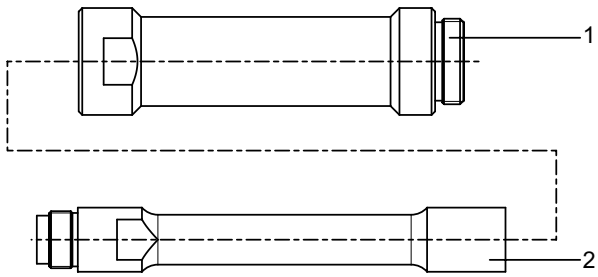

PH 2000 prodlužovací jednotka 100 mm

Dvoudílné pro PH 2000:
Art. 145 6765

Číslo dílu	Art.	Název
1	143 4164	Prodlužovací pouzdro
2	143 4165	Prodlužovací kus
3	143 4170	Tlačné pouzdro mit DüsenTrubka

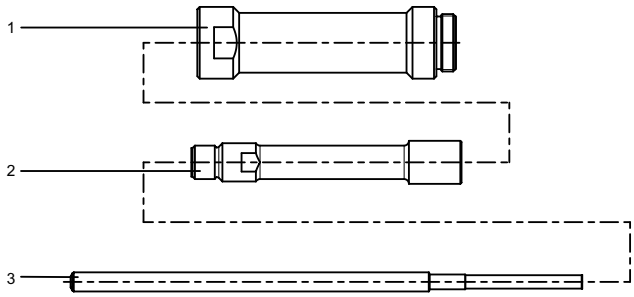

Špička pro nýtovací nářadí na trhací nýty

NTS, NTX, NTX-F, Flipper®, SN 1, PH 1-VK, PH 2-VK a PH 1-L

Ø nýtu	Materiál nýtu	Ø d	Ø D	Standard	art.	Prodloužené provedení (9 mm)	Art.
2,4	hliník	1,6	**6,0**	**10/16**	143 4054		
2,4	hliník	1,8	**6,0**	**10/18**	143 4055	**V-10/18**	143 4096
3,2	CAP®-hliník, CAP®-měď	1,8	**6,0**	**10/18**	143 4055	**V-10/18**	143 4096
3 a 3,2	hliník, měď, ocel, nerez ocel, Stinox, hliník/hliník, PG-hliník, PG-ocel	2,4	**6,0**	**10/24**	143 4061	**V-10/24**	143 4097
4	hliník, měď	2,4	**6,0**	**10/24**	143 4061	**V-10/24**	143 4097
4	ocel, CAP®-hliník, CAP®-měď, hliník/hliník, PG-hliník	2,7	**6,0**	**10/27**	143 4062	**V-10/27**	143 4098
4	nerez ocel, Stinox, PG-ocel	2,9	**8,0**	**10/29**	143 4064	**V-10/29**	143 4099
4,8	CAP®-hliník, CAP®-měď	2,9	**8,0**	**10/29**	143 4064	**V-10/29**	143 4099
4,8 a 5	hliník, PG-hliník	3,2	**8,0**	**10/32**	143 4065	**V-10/32**	143 4100
4	plast	3,0		**10/30 K**	143 4092		
5	plast	3,5		**10/35 K**	143 4093		
6	plast	4,0		**10/40 K**	143 4094		

Standardní provedení
10/..... špička

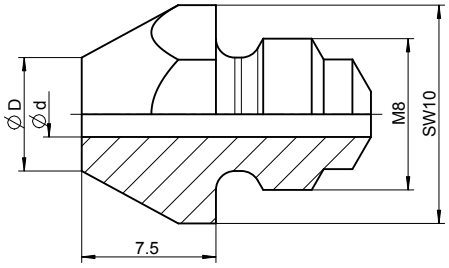

Prodloužené provedení (9 mm)
V-10/.....špička

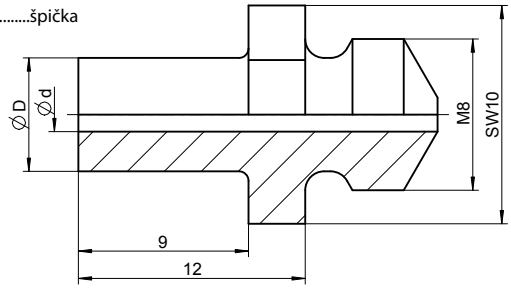

Špička pro nýtovací nářadí na trhací nýty

SN 2*, HN 2, PH 1, PH 2, PH 2-KA, PH-Axial a PH 2000

Ø nýtu	Materiál nýtu	Ø d	Ø D	Standard	Art.	Prodloužené provedení (10 mm)	Art.
2,4	hliník	1,8	**6,0**	**16/18**	143 4285	**V-16/18**	143 4370
3,2	CAP®-hliník, CAP®-měď	1,8	**6,0**	**16/18**	143 4285	**V-16/18**	143 4370
3	hliník/měď	2,0	**6,0**	**16/20**	143 4287	**V-16/20**	143 4371
3 a 3,2	hliník, měď, ocel, nerez ocel, Stinox, hliník/hliník, PG-hliník, PG-ocel	2,4	**6,0**	**16/24**	143 4288	**V-16/24**	143 4372
4	hliník, měď, CAP®-hliník, CAP®-měď	2,4	**6,0**	**16/24**	143 4288	**V-16/24**	143 4372
4	ocel, hliník/hliník, PG-hliník	2,7	**8,0**	**16/27**	143 4289	**V-16/27**	143 4373
4	nerez ocel, Stinox, PG-ocel	3,0	**8,0**	**16/29**	143 4290	**V-16/29**	143 4374
4,8 a 5	hliník, CAP®-hliník, CAP®-měď, PG-h-liník	3,0	**8,0**	**16/29**	143 4290	**V-16/29**	143 4374
4,8 a 5	ocel, hliník/hliník	3,35	**8,0**	**16/32**	143 4291	**V-16/32**	143 4375
4,8 a 5	nerez ocel, Stinox, PG-ocel	3,6	**10,0**	**16/36**	143 4292	**V-16/36**	143 4376
6	hliník	3,6	**10,0**	**16/36**	143 4292	**V-16/36**	143 4376
6	ocel	4,0	**10,0**	**16/40**	143 4293	**V-16/40**	143 4369
6,4	hliník, PG-hliník	4,0	**10,0**	**16/40**	143 4293	**V-16/40**	143 4369
6,4	ocel, hliník/hliník	4,5	**10,0**	**16/45**	143 4300	**V-16/45**	143 4378
4	plast	3,0	**6,0**	**16/30 K**	143 4130		
5	plast	3,5	**6,0**	**16/35 K**	143 4131		
6	plast	4,0	**6,0**	**16/40 K**	143 4132		

* do dubna 2010

Standardní provedení
16/..... špička

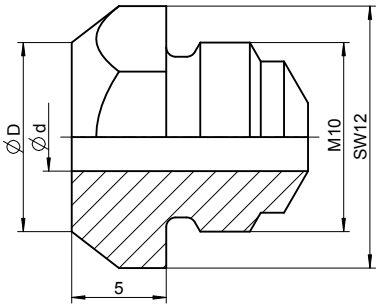

Prodloužené provedení (10 mm)
V-16/..... špička

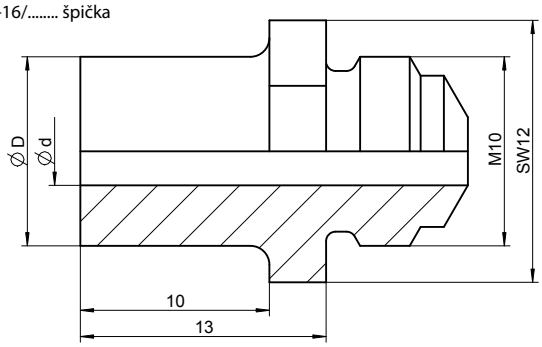

Ø nýtu	Materiál nýtu	Ø d	Ø D	Název	Art.
4,8	všechny **MEGA GRIP®**	3,1	8,0	**16/31 MG**	143 4380
6,4	všechny **MEGA GRIP®**	4,2	10,0	**16/41 MG**	143 4381
4,8	**Monobolt®**	3,15	7,7	**16/31 MB**	143 4379
6,4	**Monobolt®**	4,2	9,5	**16/42 MB**	143 4163

Ø nýtu	Materiál nýtu	Ø d	Ø D	Název	Art.
4	všechny **BULB-TITE™**	2,64	8,0	**16/26 BT**	143 4301
5,2	všechny **BULB-TITE™**	3,23	10,0	**16/32 BT**	143 4302
6,3	všechny **BULB-TITE™**	4,2	11,0	**16/42 BT**	143 4303
7,7	všechny **BULB-TITE™**	4,8	10,0	**16/48 BT**	143 4304

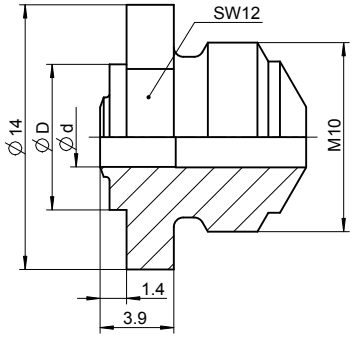

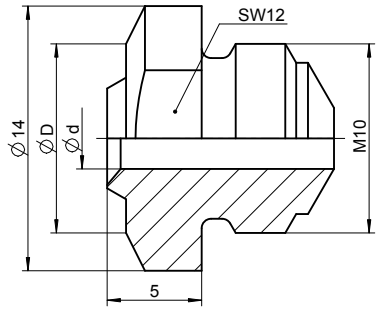

Špička pro nýtovací nářadí na trhací nýty

Špička pro nýtovací nářadí na trhací nýty

SN2, AccuBird®, AccuBird® Pro, PowerBird®, PowerBird® Pro Gold Edition a TAURUS®*

Ø nýtu	Materiál nýtu	Ø d	Ø D	Standard	Art.	Prodloužené provedení (9 mm)	Art.
2,4	hliník	1,6	6,0	**17/16**	143 4972	-	-
2,4	hliník	1,8	6,0	**17/18**	143 4976	**V-17/18**	143 4979
3,2	CAP®-hliník, CAP®-měď	1,8	6,0	**17/18**	143 4976	**V-17/18**	143 4979
3	hliník/měď	2,0	6,0	**17/20**	143 4994	**V-17/20**	145 7315
3	hliník, měď, ocel, nerez ocel, Stinox, hliník/hliník,	2,2	6,0	**17/22**	143 5018	**V-17/22**	145 7323
3 a 3,2	hliník, měď, ocel, nerez ocel, Stinox, hliník/hliník, PG-hliník, PG-ocel	2,4	6,0	**17/24**	143 4955	**V-17/24**	143 4980
4	hliník, měď, CAP®-hliník, CAP®-měď	2,4	6,0	**17/24**	143 4955	**V-17/24**	143 4980
4	ocel, hliník/hliník, PG-hliník	2,7	8,0	**17/27**	143 4973	**V-17/27**	143 4981
4	nerez ocel, Stinox, PG-ocel	3,0	8,0	**17/29**	143 4974	**V-17/29**	143 4982
4,8 a 5	hliník, CAP®-hliník, CAP®-měď, PG-hliník	3,0	8,0	**17/29**	143 4974	**V-17/29**	143 4982
4,8 a 5	ocel, hliník/hliník	3,35	8,0	**17/32**	143 4975	**V-17/32**	143 4983
4,8 a 5	nerez ocel, Stinox, PG-ocel	3,6	10,0	**17/36**	143 4977	**V-17/36**	143 4984
6	hliník	3,6	10,0	**17/36**	143 4977	**V-17/36**	143 4984
6	ocel	4,0	10,0	**17/40**	143 4999	**V-17/40**	143 5038
6,4	hliník, PG-hliník	4,0	10,0	**17/40**	143 4999	**V-17/40**	143 5038
6,4	ocel, hliník/hliník	4,5	10,0	**17/45**	143 4860	**V-17/45**	143 4866

Standardní provedení
17/.....špička

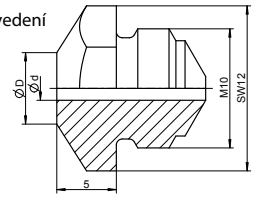

Prodloužené provedení (8 mm)
V-17/.....špička

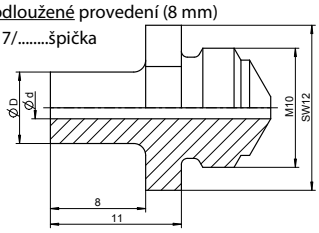

Speciální provedení
17/.....MG špička

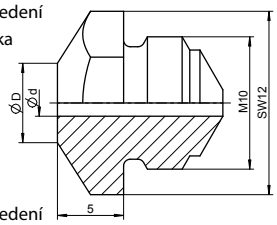

Ø nýtu	Materiál nýtu	Ø d	Ø D	Název	Art.
4,8	**všechny MEGA GRIP®**	3,1	8,0	**17/31 MG**	143 4993
6,4	**všechny MEGA GRIP®**	4,2	10,0	**17/41 MG**	143 4865
4,8	**Monobolt®**	3,1	8,0	**17/31 MB**	143 4868
6,4	**Monobolt®**	4,2	9,5	**17/42 MB**	143 4869

Speciální provedení
17/.....MB špička

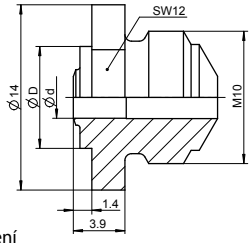

Ø nýtu	Materiál nýtu	Ø d	Ø D	Název	Art.
4	všechny **BULB-TITE™**	2,64	8,0	**17/26 BT**	143 4985
5,2	všechny **BULB-TITE™**	3,23	10,0	**17/32 BT**	143 4986
6,3	všechny **BULB-TITE™**	4,2	11,0	**17/42 BT**	143 4988
7,7	všechny **BULB-TITE™**	4,8	10,0	**17/48 BT**	143 4989

* od května 2010

Speciální provedení
17/.....BT špička

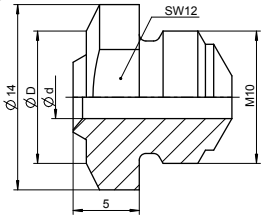

Přídržné špičky pro

AccuBird®, AccuBird® Pro, PowerBird® a PowerBird® Pro Gold Edition

Ø nýtu	Materiál nýtu	Ø d	Název	Art.
2,4	hliník	1,85	**17/18 R**	143 5010
3,2	CAP®-hliník, CAP®-měď	1,85	**17/18 R**	143 5010
3	hliník/měď	2,0	**17/20 R**	145 0669
3	hliník, měď, ocel, nerez ocel, Stinox, hliník/hliník,	2,2	**17/22 R**	145 0670
3 a 3,2	hliník, měď, ocel, nerez ocel, Stinox, hliník/hliník, PG-hliník, PG-ocel	2,4	**17/24 R**	143 5011
4	hliník, měď, CAP®-hliník, CAP®-měď	2,4	**17/24 R**	143 5011
4	ocel, hliník/hliník, PG-hliník	2,7	**17/27 R**	143 5012
4	nerez ocel, Stinox, PG-ocel	2,9	**17/29 R**	143 5013
4,8 a 5	hliník, CAP®-hliník, CAP®-měď, PG-hliník	2,9	**17/29 R**	143 5013
4,8 a 5	ocel, hliník/hliník	3,2	**17/32 R***	143 5014
4,8 a 5	nerez ocel, Stinox, PG-ocel	3,6	**17/36 R***	143 5015
6	hliník	3,6	**17/36 R***	143 5015
6	ocel	4,0	**17/40 R****	145 7347
6,4	hliník, PG-hliník	4,0	**17/40 R****	145 7347
6,4	ocel, hliník/hliník	4,5	**17/45 R****	145 7348

*I pro PowerBird®
**Jen pro PowerBird®

Univerzální špičky

Ø nýtu	Materiál nýtu	Ø d	HN 2, SN 2, PH 1, PH 2, PH 2-KA a PH 2000	AccuBird®, AccuBird® Pro, PowerBird® und PowerBird® Pro Gold Edition
2,4	hliník,	1,8	**Art. 145 6776**	**Art. 143 4960**
3,2	CAP®-hliník, CAP®-měď	1,8		
3 a 3,2	hliník, měď, ocel, nerez ocel, Stinox, hliník/hliník, PG-hliník, PG-ocel	2,4		
4	hliník, měď, CAP®-hliník, CAP®-měď	2,4		
4	ocel, hliník/hliník, PG-hliník	2,7		
4	nerez ocel, Stinox, PG-ocel	2,9		
4,8 a 5	hliník, CAP®-hliník, CAP®-měď, PG-hliník	2,9		
4,8 a 5	ocel, hliník/hliník			

Přídržné špičky pro AccuBird®, AccuBird® Pro, PowerBird® a PowerBird® Pro Gold Edition

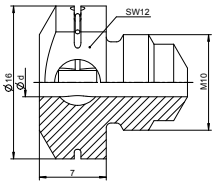

Univerzální špičky

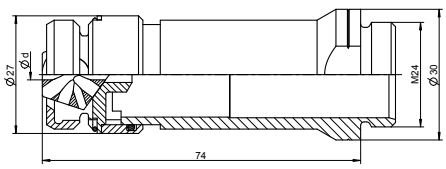

Speciální špičky pro nýtovací nářadí na trhací nýty

Speciální délky špiček pro nýtovací nářadí na trhací nýty

NTS, NTS-K, NTX, NTX-F, Flipper®, SN 1, PH 1-VK, PH 2-VK a PH 1-L

Ø nýtu	Materiál nýtu	Ø d	Ø D	Název	15 mm	20 mm	25 mm
3 a 3,2	hliník, měď, ocel, nerez ocel, Stinox, hliník/hliník, PG-hliník, PG-ocel	2,4	6,5	**10/24 SL...**	-	145 6630	145 6632
4	hliník, měď	2,4	6,5	**10/24 SL...**	-	145 6630	145 6632
4	ocel, CAP®-hliník, CAP®-měď, hliník/hliník, PG-hliník	2,7	7,0	**10/27 SL...**	145 6634	145 6635	-
4	nerez ocel, Stinox, PG-ocel	2,9	8,0	**10/29 SL...**	145 6638	-	-
4,8	CAP®-hliník, CAP®-měď	2,9	8,0	**10/29 SL...**	145 6638	-	-
4,8 a 5	hliník, PG-hliník	3,2	8,0	**10/32 SL...**	145 6641	145 6642	-

POZOR! TRHACÍ NÝTY JE NUTNÉ OBJEDNAT JAKO SPECIÁLNÍ PROVEDENÍ S PRODLOUŽENÝM TRNEM!

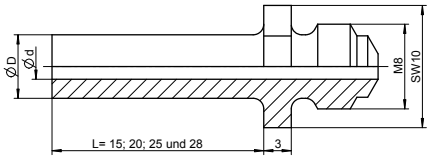

SN 2, HN 2, PH 1, PH 2, PH 2-KA, PH-Axial a PH 2000

Ø nýtu	Materiál nýtu	Ø d	Ø D	Název	15 mm	20 mm	25 mm	28 mm
3 a 3,2	hliník, měď, ocel, nerez ocel, Stinox, hliník/hliník, PG-hliník, PG-ocel	2,4	6,0	**16/24 SL...**	145 6812	145 6813	145 6814	145 6815
4	hliník, měď	2,4	6,0	**16/24 SL...**	145 6812	145 6813	145 6814	145 6815
4	ocel, PG-hliník	2,7	8,0	**16/27 SL...**	145 6816	145 6817	145 6818	145 6819
4	nerez ocel, Stinox, PG-ocel	3,0	8,0	**16/29 SL...**	145 6820	145 6821	145 6822	145 6823
4,8 a 5	hliník, PG-hliník	3,0	8,0	**16/29 SL...**	145 6820	145 6821	145 6822	145 6823
4,8 a 5	ocel	3,35	8,0	**16/32 SL...**	145 6824	145 6825	145 6826	-
4,8 a 5	nerez ocel, Stinox, PG-ocel	3,6	10,0	**16/36 SL...**	145 6828	-	-	-
6	hliník	3,6	10,0	**16/36 SL...**	145 6828	-	-	-
6,4	hliník, PG-hliník	4,0	10,0	**16/40 SL...**	145 6807	-	-	-
6,4	ocel, hliník/hliník	4,5	10,0	**16/45 SL...**	145 6805	145 6806	-	-

POZOR! TRHACÍ NÝTY JE NUTNÉ OBJEDNAT JAKO SPECIÁLNÍ PROVEDENÍ S PRODLOUŽENÝM TRNEM!

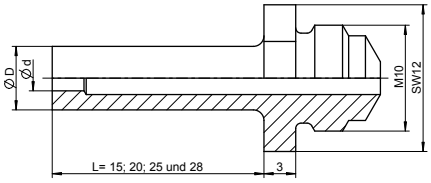

AccuBird®, AccuBird® Pro, PowerBird®, PowerBird® Pro Gold Edition a TAURUS®

Ø nýtu	Materiál nýtu	Ø d	Ø D	Název	15 mm	20 mm	25 mm	28 mm
2,4	hliník	1,8	6,0	**17/18 SL...**	145 7367	145 7368	146 4039	146 4040
3,2	CAP®-hliník, CAP®-měď	1,8	6,0	**17/18 SL...**	145 7367	145 7368	146 4039	146 4040
3	hliník/měď	2,0	6,0	**17/20 SL...**	145 7314	145 7305	146 4041	145 7369
3	hliník, měď, ocel, nerez ocel, Stinox, hliník/hliník	2,2	6,0	**17/22 SL...**	145 7351	-	145 7349	145 0668
3 a 3,2	hliník, měď, ocel, nerez ocel, Stinox, hliník/hliník, PG-hliník, PG-ocel	2,4	6,0	**17/24 SL...**	145 7370	145 7371	145 7372	145 7373
4	hliník, měď	2,4	6,0	**17/24 SL...**	145 7370	145 7371	145 7372	145 7373
4	ocel, PG-hliník	2,7	8,0	**17/27 SL...**	145 7374	145 7376	145 7377	143 5035
4	nerez ocel, Stinox, PG-ocel	3,0	8,0	**17/29 SL...**	145 7378	145 7379	145 7381	145 7382
4,8 a 5	hliník, PG-hliník	3,0	8,0	**17/29 SL...**	145 7378	145 7379	145 7381	145 7382
4,8 a 5	ocel	3,35	8,0	**17/32 SL...**	145 7383	145 7385	145 7386	145 7388
4,8 a 5	nerez ocel, Stinox, PG-ocel	3,6	10,0	**17/36 SL...**	145 7390	145 7392	145 7393	145 7394
6	hliník/hliník	3,6	10,0	**17/36 SL...**	145 7390	145 7392	145 7393	145 7394
6	ocel	4,0	10,0	**17/40 SL...**	145 7399	145 7400	145 7401	145 7402
6,4	hliník, nerez ocel, PG-hiník, PG-ocel a G-Bulb	4,5	10,0	**17/45 SL...**	145 7265	145 0673	145 7404	145 7398

POZOR! TRHACÍ NÝTY JE NUTNÉ OBJEDNAT JAKO SPECIÁLNÍ PROVEDENÍ S PRODLOUŽENÝM TRNEM!

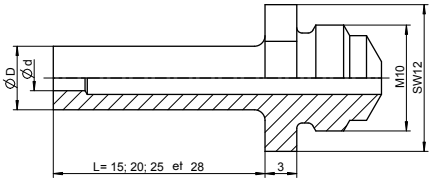

Speciální špičky pro nýtovací nářadí na trhací nýty
(dodací lhůty na vyžádání)

Deskové špičky *(k nýtování měkkých a rozbitelných materiálů)*

Špičky P bez vybrání

Ø nýtu	Materiál nýtu	Ø d	Název	SN 2, HN 2, PH 1, PH 2, PH 2-KA, PH-Axial, PH 2000 Plochá kulatá hlava Art.	Název	TAURUS® AccuBird® PowerBird® Art.
3 a 3,2	hliník, měď, ocel, nerez ocel, Stinox, hliník/hliník, PG-hliník, PG-ocel	2,4	**P 16/24**	145 6649	**P 17/24**	145 7335
4	hliník, měď, CAP®-hliník, CAP®-měď	2,4	**P 16/24**	145 6649	**P 17/24**	145 7335
4	ocel, hliník/hliník, PG-hliník	2,7	**P 16/27**	145 6650	**P 17/27**	145 7336
4	nerez ocel, Stinox, PG-ocel	3,0	**P 16/29**	145 6651	**P 17/29**	145 7337
4,8 a 5	hliník, CAP®-hliník, CAP®-měď, PG-hliník	3,0	**P 16/29**	145 6651	**P 17/29**	145 7337
4,8 a 5	ocel, hliník/hliník	3,35	**P 16/32**	145 6657	**P 17/32**	145 7338
4,8 a 5	nerez ocel, Stinox, PG-ocel	3,6	**P 16/36**	145 6656	**P 17/36**	145 7339
6	hliník	3,6	**P 16/36**	145 6656	**P 17/36**	145 7339

Desková špička P bez vyhloubení: pro trhací nýty se zápustnou hlavou

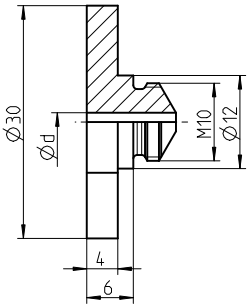

Deskové špičky PA s vyhloubením

Ø nýtu	Materiál nýtu	Ø d	Název	Hloubka t	SN 2, HN 2, PH 1, PH 2, PH 2-KA, PH-Axial, PH 2000 Plochá kulatá hlava Art.	Název	Hloubka t	TAURUS® AccuBird® PowerBird® Art.
3 a 3,2	hliník, měď, ocel, nerez ocel, Stinox, hliník/hliník, PG-hliník, PG-ocel	2,4	**PA 16/24**	1,0	145 6659	**PA 17/24**	1,0	145 7330
4	hliník, měď, CAP®-hliník, CAP®-měď	2,4	**PA 16/24**	1,0	145 6659	**PA 17/24**	1,0	145 7330
4	ocel, hliník/hliník, PG-hliník	2,7	**PA 16/27**	1,0	145 6660	**PA 17/27**	1,0	145 7331
4	nerez ocel, Stinox, PG-ocel	3,0	**PA 16/29**	1,1	145 6661	**PA 17/29**	1,1	145 7341
4,8 a 5	hliník, CAP®-hliník, CAP®-měď, PG-hliník	3,0	**PA 16/29**	1,1	145 6661	**PA 17/29**	1,1	145 7341
5	hliníková velká hlava K 11 a K 14	3,0	**PA 16/29 K**	1,5	145 6652	**PA 17/29 K**	1,5	145 7332
4,8 a 5	ocel, hliník/hliník	3,35	**PA 16/32**	1,1	145 6653	**PA 17/32**	1,1	145 7333
4,8 a 5	nerez ocel, Stinox, PG-ocel	3,6	**PA 16/36**	1,1	145 6662	**PA 17/36**	1,1	145 7342
6	hliník	3,6	**PA 16/36**	1,3	145 6666	**PA 17/36**	1,3	145 7334

Desková špička PA s vyhloubením: pro standardní trhací nýty (plochá kulatá hlava)

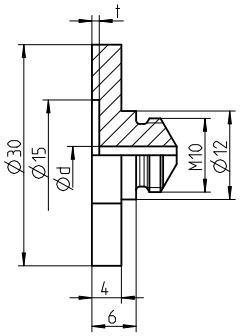

Kloubové špičky PG *k vyhotovení kloubových spojů*

Ø nýtu	Materiál nýtu	Ø d	Název	Hloubka t	SN 2, HN 2, PH 1, PH 2, PH 2-KA, PH-Axial, PH 2000 Plochá kulatá hlava Art.	Název	Hloubka t	TAURUS® AccuBird® PowerBird® Art.
3 a 3,2	hliník, měď, ocel, nerez ocel, Stinox, hliník/hliník, PG-hliník, PG-ocel	2,4	**PG 16/24**	1,6	145 6663	**PG 17/24**	1,6	143 5002
4	hliník, měď, CAP®-hliník, CAP®-měď	2,4	**PG 16/24**	1,6	145 6663	**PG 17/24**	1,6	143 5002
4	ocel, hliník/hliník, PG-hliník	2,7	**PG 16/27**	1,6	145 6664	**PG 17/27**	1,6	143 5003
4	nerez ocel, Stinox, PG-ocel	3,0	**PG 16/29**	1,6	145 6655	**PG 17/29**	1,6	143 5007
4,8 a 5	hliník, CAP®-hliník, CAP®-měď, PG-hliník	3,0	**PG 16/29**	1,6	145 6655	**PG 17/29**	1,6	143 5007
5	hliníková velká hlava K 11 a K 14	3,0	**PG 16/29 K**	2,0	145 6658	**PG 17/29 K**	2,0	143 5004
5	hliníková velká hlava K 16	3,0	**-**	-	-	**PG 17/29 K16**	2,0	143 5009
4,8 a 5	ocel, hliník/hliník	3,35	**PG 16/32**	1,6	145 6654	**PG 17/32**	1,6	143 5005
4,8 a 5	nerez ocel, Stinox, PG-ocel	3,6	**PG 16/36**	1,6	145 6665	**PG 17/36**	1,6	143 5006
6	hliník	3,6	**PG 16/36**	2,0	146 4002	**PG 17/36**	2,0	145 7340

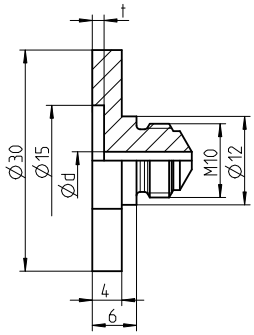

Kloubová špička PG (rozměry porov. s deskovou špičkou „PA“)

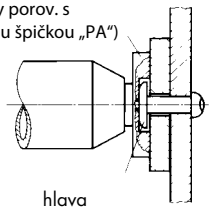

SpezialŠpička pro nýtovací nářadí na trhací nýty
(dodací lhůty na vyžádání)

Špičky pro nýtovací nářadí na trhací nýty s kontrolou přítlaku

AccuBird® Pro, PowerBird® Pro Gold Edition a TAURUS® (od března 2013)

Ø nýtu	Materiál nýtu	Ø d	Ø D	Standard	Art.	Prodloužené provedení (8mm)	Art.
2,4	hliník	1,85	6,0	**17/18 AV**	143 5591	**V-17/18 AV**	145 7291
3,2	CAP®-hliník, CAP®-měď	1,85	6,0	**17/18 AV**	143 5591	**V-17/18 AV**	145 7291
3	hliník/měď	2,0	6,0	**17/20 AV**	143 4990	**V-17/20 AV**	145 0666
3	hliník, měď, ocel, nerez ocel, Stinox, hliník/hliník	2,2	6,0	**17/22 AV**	143 4991	**V-17/22 AV**	145 0667
3 a 3,2	hliník, měď, ocel, nerez ocel, Stinox, hliník/hliník, PG-hliník, PG-ocel	2,4	6,0	**17/24 AV**	143 5592	**V-17/24 AV**	145 7292
4	hliník, měď, CAP®-hliník, CAP®-měď	2,4	6,0	**17/24 AV**	143 5592	**V-17/24 AV**	145 7292
4	ocel, hliník/hliník, PG-hliník	2,7	8,0	**17/27 AV**	143 5593	**V-17/27 AV**	145 0628
4	nerez ocel, Stinox, PG-ocel	3,0	8,5	**17/29 AV**	143 5594	**V-17/29 AV**	145 0629
4,8 a 5	hliník, CAP®-hliník, CAP®-měď, PG-hliník	3,0	8,5	**17/29 AV**	143 5594	**V-17/29 AV**	145 0629
4,8 a 5	ocel, hliník/hliník	3,35	8,5	**17/32 AV**	143 5595	**V-17/32 AV**	145 7725
4,8 a 5	nerez ocel, Stinox, PG-ocel	3,6	10,0	**17/36 AV**	143 5596	**V-17/36 AV**	145 0630
6	hliník	3,6	10,0	**17/36 AV**	143 5596	**V-17/36 AV**	145 0630
6	ocel	4,0	10,0	**17/40 AV**	143 5597	**V-17/40 AV**	145 7293
6,4	hliník, PG-hliník	4,0	10,0	**17/40 AV**	143 5597	**V-17/40 AV**	145 7293
6,4	ocel, hliník/hliník	4,5	10,0	**17/45 AV**	143 5598	**V-17/45 AV**	145 0631

Standardní provedení
17/.....špičky

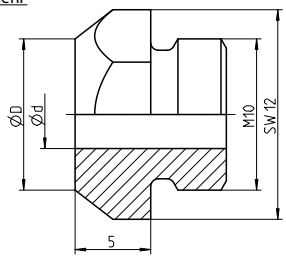

Prodloužené provedení (8 mm)
V-17/.....špičky

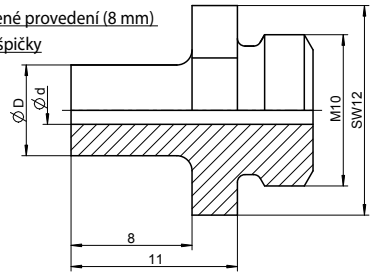

Špičky se speciálními délkami pro nýtovací nářadí na trhací nýty s kontrolou přítlaku

AccuBird® Pro, PowerBird® Pro Gold Edition a TAURUS® (od března 2013)

Ø nýtu	Materiál nýtu	Ø d	Ø D	Název	15 mm	20 mm	25 mm	28 mm
2,4	hliník	1,85	6,0	**17/18 AV SL...**	145 0634	145 0635	145 0636	145 0637
3,2	CAP®-hliník, CAP®-měď	1,85	6,0	**17/18 AV SL...**	145 0634	145 0635	145 0636	145 0637
3	hliník/měď	2,0	6,0	**17/20 AV SL...**	145 0658	145 0659	145 0660	145 0661
3	hliník, měď, ocel, nerez ocel, Stinox, hliník/hliník	2,2	6,0	**17/22 AV SL...**	145 0662	145 0663	145 0664	145 0665
3 a 3,2	hliník, měď, ocel, nerez ocel, Stinox, hliník/hliník, PG-hliník, PG-ocel	2,4	6,0	**17/24 AV SL...**	145 0638	145 7321	145 0639	145 0640
4	hliník, měď	2,4	6,0	**17/24 AV SL...**	145 0638	145 7321	145 0639	145 0640
4	ocel, PG-hliník	2,7	8,0	**17/27 AV SL...**	145 0641	145 7322	145 0642	145 7726
4	nerez ocel, Stinox, PG-ocel	3,1	8,0	**17/29 AV SL...**	145 7324	145 0643	145 7325	145 0644
4,8 a 5	hliník, PG-hliník	3,1	8,0	**17/29 AV SL...**	145 7324	145 0643	145 7325	145 0644
4,8 a 5	ocel	3,35	8,0	**17/32 AV SL...**	145 0645	145 7326	145 0646	145 0647
4,8 a 5	nerez ocel, Stinox, PG-ocel	3,6	10,0	**17/36 AV SL...**	145 0648	145 0649	145 0650	145 0651
6	hliník/hliník	3,6	10,0	**17/36 AV SL...**	145 0648	145 0649	145 0650	145 0651
6	ocel	4,0	10,0	**17/40 AV SL...**	145 7327	145 7328	145 0652	145 0653
6,4	hliník, nerez ocel, PG-hliník, PG-ocel a G-Bulb	4,5	10,0	**17/45 AV SL...**	145 0654	145 0655	145 0656	145 0657

POZOR! TRHACÍ NÝTY JE NUTNÉ OBJEDNAT JAKO SPECIÁLNÍ PROVEDENÍ S PRODLOUŽENÝM TRNEM!

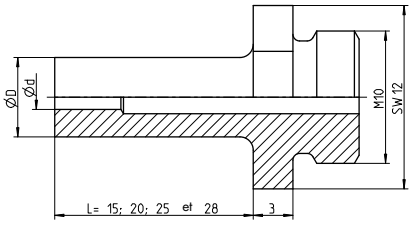

Nářadí pro nýty s uzavíratelným kroužkem

TAURUS® 4 SRB s úhlovou hlavou 90°
pro 6,4mm (1/4“) C6L Magna-Grip® čepy s uzavíratelnými kroužky

Číslo dílu	Art.	Název
1	145 0977	Jednotka pouzdra
2	145 0970	Ochranná krytka, komplet
3	143 5908	Čep
4	143 5911	Čep
5	143 5914	Distanční kus
6	143 5919	Vidlicová hlava
7a	143 5993	Špička C6L
7b	143 5942	Špička Magna-Grip
8	143 5952	Kroužek
9	143 5994	Ocelové pouzdro
10	143 5935	Kus
11a	143 5995	Opěrný kroužek C6L
11b	143 5943	Opěrný kroužek Magna-Grip
12	143 5936	Úhelník
13	143 5938	Tažný kus
14	143 5996	Tažný kus
15	143 5959	Mezikus
16a	144 6116	Čelist C6L
16b	144 6105	Čelist Magna-Grip
17	143 5997	Těleso
18	144 6013	Šroub
19	144 6012	O-kroužek
20	144 5716	Podložka
21	144 5545	Pojistný kroužek

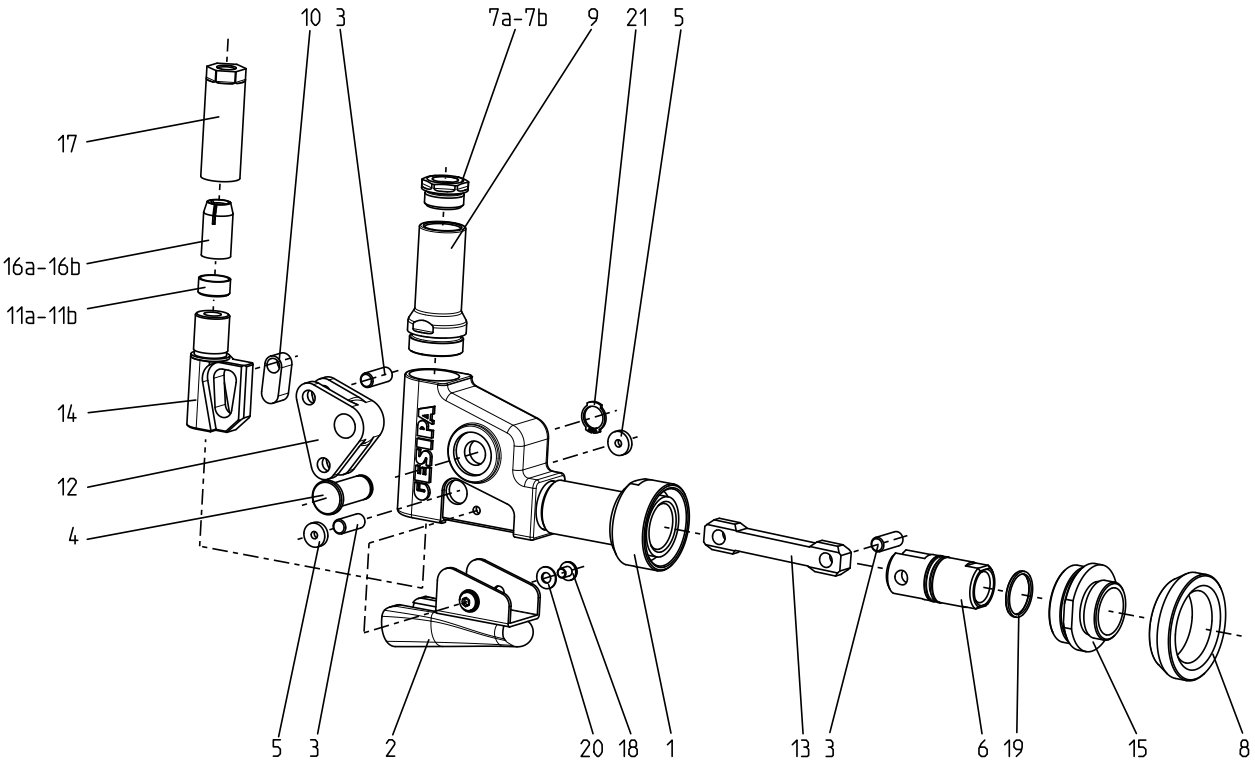

TAURUS® 5 compact SRB — *Nářadí už není obsaženo v programu dodávek*

Číslo dílu	Art.	Název
1	145 1000	Hlava nářadí
2	144 6013	Olejový šroub
3	143 5612	Těsnicí kroužek M4
4	143 6044	O-kroužek
5 •	143 6045	O-kroužek
6	145 8011	Držák těsnění, komplet
7 •	143 6047	O-kroužek
8 •	143 6048	Těsnění pístnice
9	143 6036	Táhlo
10 •	143 6049	Těsnění pístu
11 •	143 6052	Opěrný kroužek
12 •	143 6051	Kroužkové těsnění Quad
13	143 6046	O-kroužek
14	145 8012	Vratný píst, komplet
15	143 6050	Těsnění pístu
16 •	143 6053	Těsnění pístnice
17	144 6123	Pružina
18	143 6030	Hrdlo
19	144 6124	Rozpěrný kroužek
20	144 6125	Lícovaná podložka
21	143 6042	O-kroužek
22	143 6043	O-kroužek
23	143 6034	Uzavírací víko
24	144 6122	Blokovací pružina
25	143 6026	Blokování
26	143 6028	Adaptér
27	143 6025	Pojistná podložka
28	143 6029	Matice hrdla
29	143 6058	Sběrná nádoba, komplet
30	145 7748	Držadlo, komplet
31 •	143 5472	Ploché těsnění 1
32	144 6025	Ovládací tlačítko
33	143 5642	Šoupátko
34	143 5686	Clona
35 •	143 5480	Ploché těsnění 2
36	145 1001	Hrncový plášť, komplet
37	143 5484	O-kroužek
38	145 7750	Přetlakový ventil, komplet
39	145 7956	Tlumič hluku, komplet
40	144 6030	Těsnicí kroužek
41	143 5667	Připojovací spojka

• Opotřebovávané díly

Číslo dílu	Art.	Název
42	143 5648	Distanční klec
43	143 5647	Těsnění pístnice
44	143 5651	Řídicí píst
45 •	143 5670	Těsnění pístu
46	143 5652	Těleso pístu
47	143 5688	O-kroužek
48	144 5773	Šroub
49	144 6100	Zátka
50	143 5486	O-kroužek
51	143 5492	Hliníková matice
52 •	143 5841	Těsnění pístu
53 •	143 5825	Vodicí kroužek
54	145 7952	Vzduchový píst, kompl.
55 •	143 5937	O-kroužek
56	143 5635	Těsnění pístnice
57	144 6082	Rozpěrný kroužek
58	143 5927	O-kroužek
59	145 7953	Válcová nádoba, komplet
60	143 5874	Dno
61	143 5900	Gumová patka
	144 5294	Doplňovací láhev s hydraulickým olejem, 100 ml

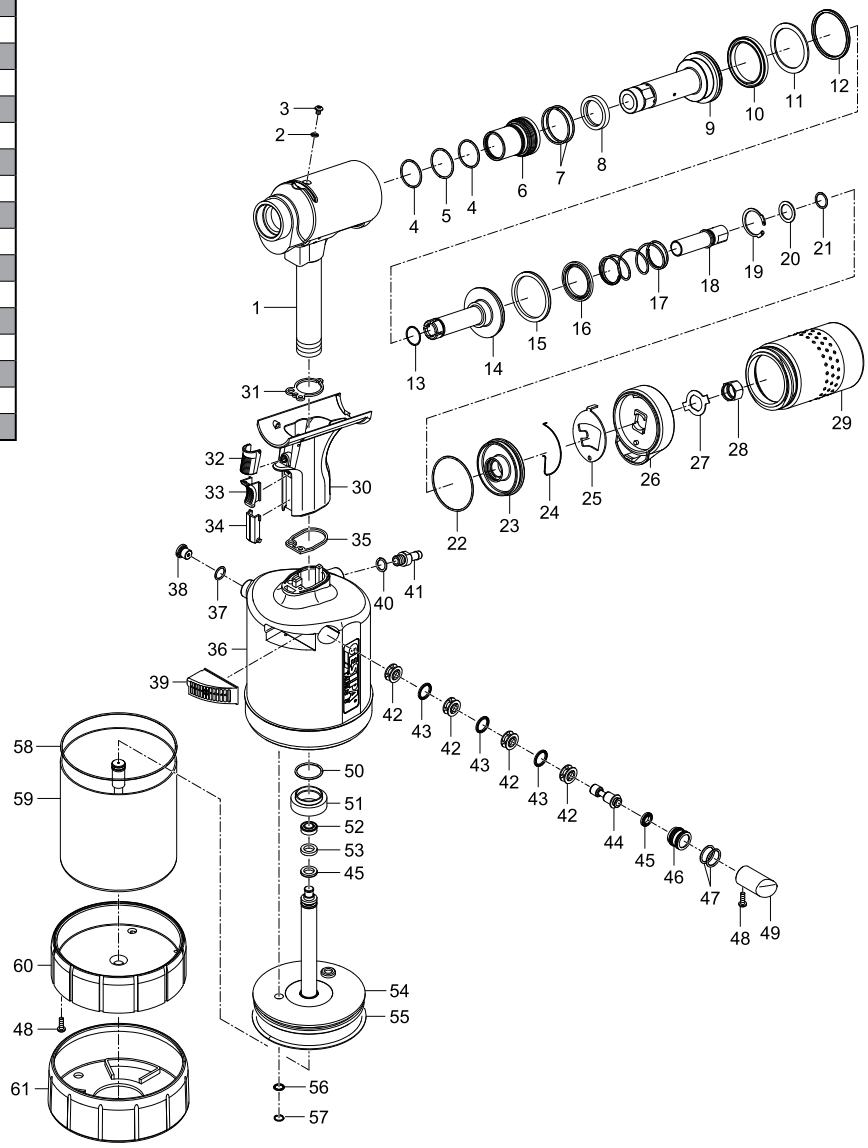

Tažné hlavové moduly TAURUS® 3 SRB pro 4,8 mm (3/16“) C6L Magna-Grip® čepy s uzavíratelnými kroužky

Art. 145 7957 pro C6L
Art. 145 7958 pro Magna-Grip®

Číslo dílu	Art.	Název
1 •	143 6078	Špička C6L
2 •	143 6083	Špička Magna-Grip®
3	143 5909	Ocelové pouzdro
4 •	143 6085	Čelisti pro C6L*
5 •	143 6082	Čelisti pro Magna-Grip® *
6 •	144 6012	O-kroužek
7 •	143 6002	Pouzdro sklíčidla
8 •	143 6000	Tlačné pouzdro
9	143 5999	Tlumicí kroužek
10	143 6001	Střední díl
11	143 5886	Trubka trysky
12	143 5964	Záchytná nádoba, kompl.

• Opotřebovávané díly
*For changing the complete set you have to order 3 Jaws (Čelisti)

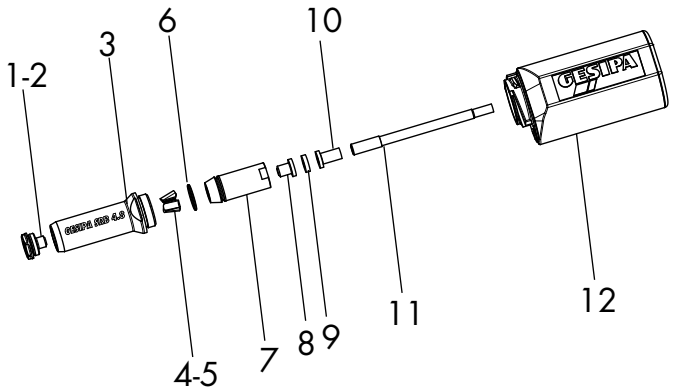

Tažné hlavové moduly TAURUS® 5 compact SRB pro 4,8mm (3/16“) C6L Magna-Grip® čepy s uzavíracím kroužkem

Art. 145 8018 pro C6L
Art. 145 8020 pro Magna-Grip®

Číslo dílu	Art.	Název
1 •	143 6078	Špička C6L
2 •	143 6083	Špička Magna-Grip®
3	143 6086	Ocelové pouzdro 4,8
4 •	143 6085	Čelisti pro C6L**
5 •	143 6082	Čelisti pro Magna-Grip® **
6 •	143 6044	O-kroužek
7 •	143 6070	Pouzdro sklíčidla
8 •	143 6068	Tlačné pouzdro
9	143 6064	Tlumicí kroužek
10	143 6069	Střední díl
11	145 8016	Trubka trysky, komplet

• Opotřebovávané díly
** For changing the complete set you have to order 4 Jaws (Čelisti)

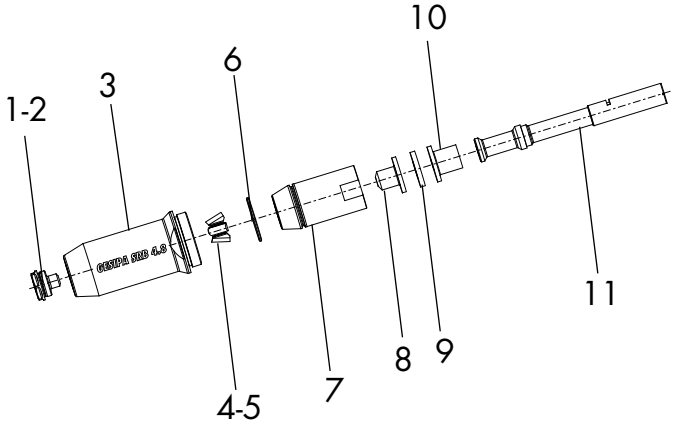

pro 6,4mm (1/4“) C6L Magna-Grip® čepy s uzavíracím kroužkem

Art. 145 8019 pro C6L
Art. 145 8021 pro Magna-Grip®

Číslo dílu	Art.	Název
1 •	143 6079	Špička C6L
2 •	143 6084	Špička Magna-Grip®
3	143 6087	Ocelové pouzdro 6,4
4 •	143 6075	Čelisti pro C6L***
5 •	143 6076	Čelisti pro Magna-Grip® ***
6 •	143 6044	O-kroužek
7 •	143 6081	Pouzdro sklíčidla
8 •	143 6061	Tlačné pouzdro
9	143 6064	Tlumicí kroužek
10	143 6062	Střední díl
11	143 6065	Trubka trysky, komplet

• Opotřebovávané díly
*** For changing the complete set you have to order 5 Jaws (Čelisti)

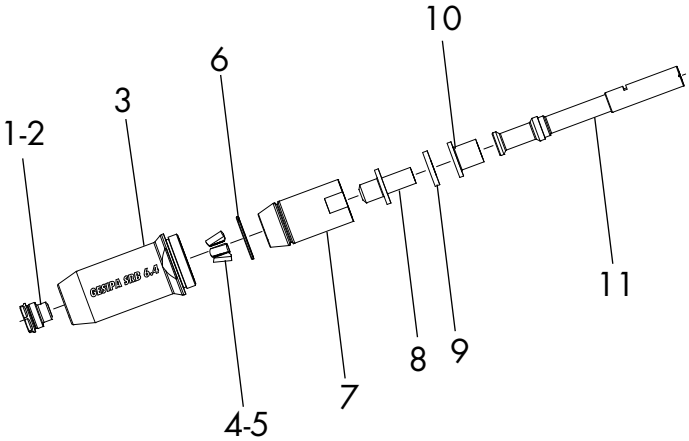

Tažné hlavy pro PowerBird® SRB

pro 4,8mm (3/16“) C6L Magna-Grip® čepy s uzavíracím kroužkem

Art. 145 7220 pro C6L
Art. 145 7221 pro Magna-Grip®

Číslo dílu	Art.	Název
1 •	143 6078	Špička C6L
2 •	143 6083	Špička Magna-Grip®
3	143 4806	Ocelové pouzdro 4,8
4 •	143 6085	Čelisti pro C6L*
5 •	143 6082	Čelisti pro Magna-Grip® *
6 •	144 6012	O-kroužek
7 •	143 5574	Pouzdro sklíčidla
8 •	143 4852	Tlačné pouzdro

• Opotřebovávané díly
*For changing the complete set you have to order 3 Jaws (Čelisti)

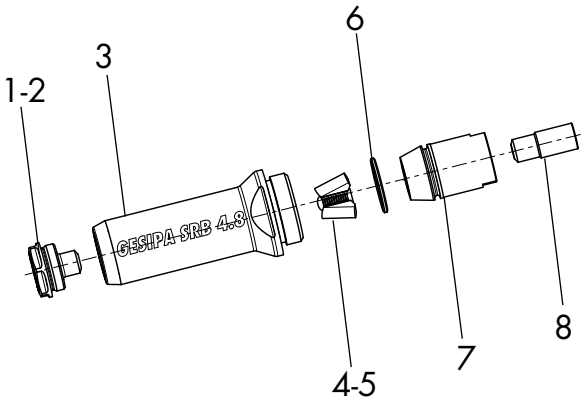

pro 6,4mm (1/4“) C6L Magna-Grip® čepy s uzavíracím kroužkem

Art. 145 0611 pro C6L
Art. 145 7219 pro Magna-Grip®

Číslo dílu	Art.	Název
1 •	143 6079	Špička C6L
2 •	143 6084	Špička Magna-Grip®
3	143 4807	Ocelové pouzdro 6,4
4 •	143 6075	Čelisti pro C6L***
5 •	143 6076	Čelisti pro Magna-Grip® ***
6 •	143 6044	O-kroužek
7 •	143 6081	Pouzdro sklíčidla
8 •	143 6061	Tlačné pouzdro
9	143 6064	Tlumicí kroužek
10	143 6062	Střední díl
11	143 4858	Pružina
12	143 4856	Spojovací kus
13	143 4854	Vyhazovač
14	143 4857	Pružina
15	143 6158	Mezikus
16	143 4928	Uzavírací víko

• Opotřebovávané díly
*** For changing the complete set you have to order 5 Jaws (Čelisti)

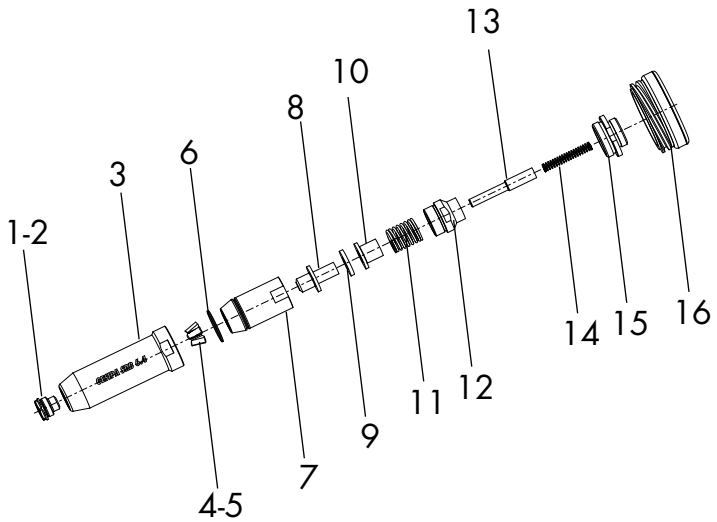

TAURUS® 3 SRB

pro 4,8 mm (3/16“) C6L a Magna-Grip® čepy s uzavíratelnými kroužky

TAURUS® 4 SRB

pro 6,4 mm (1/14“) C6L a Magna-Grip® čepy s uzavíratelnými kroužky

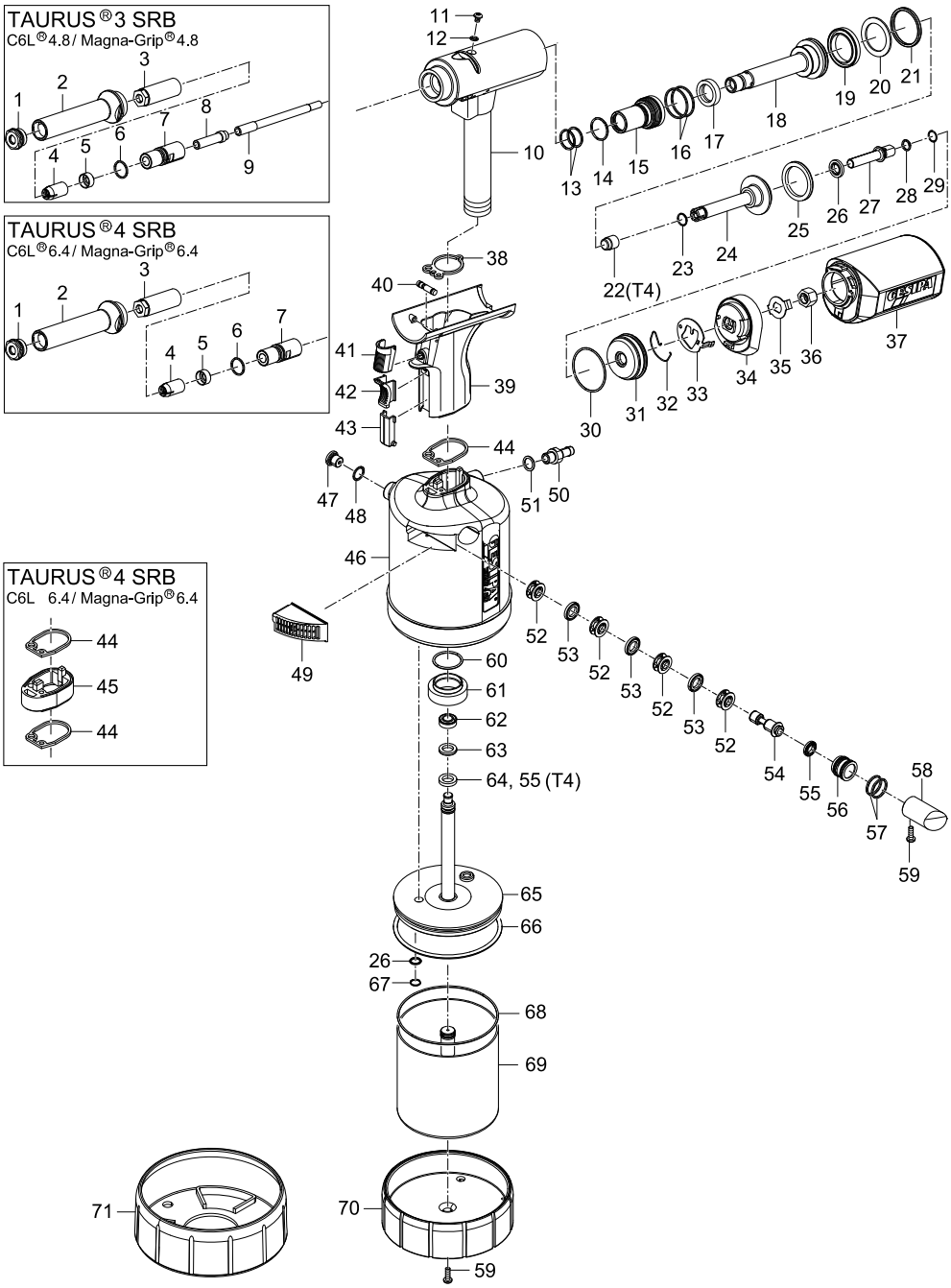

TAURUS® 3-4 SRB

Číslo dílu	TAURUS® typ	Art.	Název
1 •	T3	143 4809	Špička C6L
		143 4810	Špička Magna-Grip
	T4	143 5993	Špička C6L
		143 5942	Špička Magna-Grip
2		143 4811	Ocelové pouzdro
3	T3	143 5944	Pouzdro sklíčidla pro C6L
		143 5945	Pouzdro sklíčidla pro Magna-Grip
	T4	143 5997	Pouzdro sklíčidla
4 •	T3	144 6117	Čelisti pro C6L
		144 6118	Čelisti pro Magna-Grip
	T4	144 6116	Čelisti pro C6L
		144 6105	Čelisti pro Magna-Grip
5		143 5995	Opěrný kroužek pro C6L
	T4	143 5943	Opěrný kroužek pro Magna-Grip
6		143 6042	O-kroužek
7		143 5924	Mezikus
8	T3	143 5920	Pouzdro
9	T3	143 5886	Trubka trysky 3, dlouhá
10	T3	145 7856	Hlava nářadí 2, předmontovaná
	T4	145 7992	Hlava nářadí 4, předmontovaná
11		144 6013	Šroub
12		143 5612	Těsnicí kroužek
13		144 6012	O-kroužek
14		143 5629	O-kroužek
15		143 5681	Držák těsnění, komplet
16 •		143 4227	O-kroužek
17		143 5630	Těsnění pístnice
18		143 5631	Táhlo
19		143 5632	Těsnění pístu
20		143 5488	Opěrný kroužek
21		143 5485	Těsnění pístu
22	T4	145 0965	Distanční pouzdro
23		143 5671	O-kroužek
24		145 7746	Vratný píst, komplet
25		143 5633	Těsnění pístu
26		143 5635	Airzet Těsnění pístnice
27		143 5765	Hrdlo 2/3
28		143 5519	O-kroužek
29		144 6167	Rozpěrný kroužek
30		143 5524	O-kroužek
31		143 5532	Uzavírací víko
32		144 6028	Blokovací pružina
33		143 5664	Blokování
34		143 5663	Adaptér
35		143 5842	Pojistná podložka
36		143 5766	Matice hrdla 2/3
37		143 5964	Sběrná nádoba, komplet
38		143 5472	Ploché těsnění 1
39		145 7748	Držadlo, komplet
40		145 7747	Řídicí šoupátko, komplet
41		144 6025	Ovládací tlačítko
42		143 5642	Šoupátko
43		143 5686	Clona
44		143 5480	Ploché těsnění 2

Číslo dílu	TAURUS® typ	Art.	Název
45	T4	143 5998	Prodloužení držadla
46	T3	145 0960	Hrncový plášť 3, komplet
	T4	145 0996	Hrncový plášť 4, komplet
47		145 7750	Přetlakový ventil
48		143 5484	O-kroužek
49		145 7956	Přetlakový ventil,
50		143 5667	Připojovací spojka
51		144 6030	Těsnicí kroužek
52		143 5648	Distanční klec (3x)
53		143 5647	Těsnění pístnice (3x)
54		143 5651	Řídicí píst
55		143 5675	Těsnění pístu
56		143 5652	Těleso pístu
57		143 5688	O-kroužek (2x)
58		144 6100	Zátka 3
59		144 5773	Šroub
60		143 5486	O-kroužek
61		143 5492	Hliníková matice
62	T3	143 5841	Těsnění pístu
	T4	143 6007	Těsnění pístu
63	T3	143 5825	Vodicí kroužek 2
	T4	143 6006	Vodicí kroužek 4
64	T3	143 5670	Těsnění pístu
65	T3	145 7952	Vzduchový píst 3,
	T4	145 7994	Vzduchový píst 4,
66		143 5937	O-kroužek
67		144 6082	V-kroužek
68		143 5927	O-kroužek
69	T3	145 7953	Válcová nádoba 3,
	T4	145 7995	Válcová nádoba 4,
70		143 5874	Dno 3
71		143 5900	Gumová noha 3 - 4
		144 5294	Doplňovací láhev s hydraulickým olejem

• Opotřebovávané díly

PowerBird® SRB

pro 4,8 mm (3/16“) C6L a Magna-Grip® čepy s uzavíratelnými kroužky

pro 6,4 mm (1/14“) C6L a Magna-Grip® čepy s uzavíratelnými kroužky

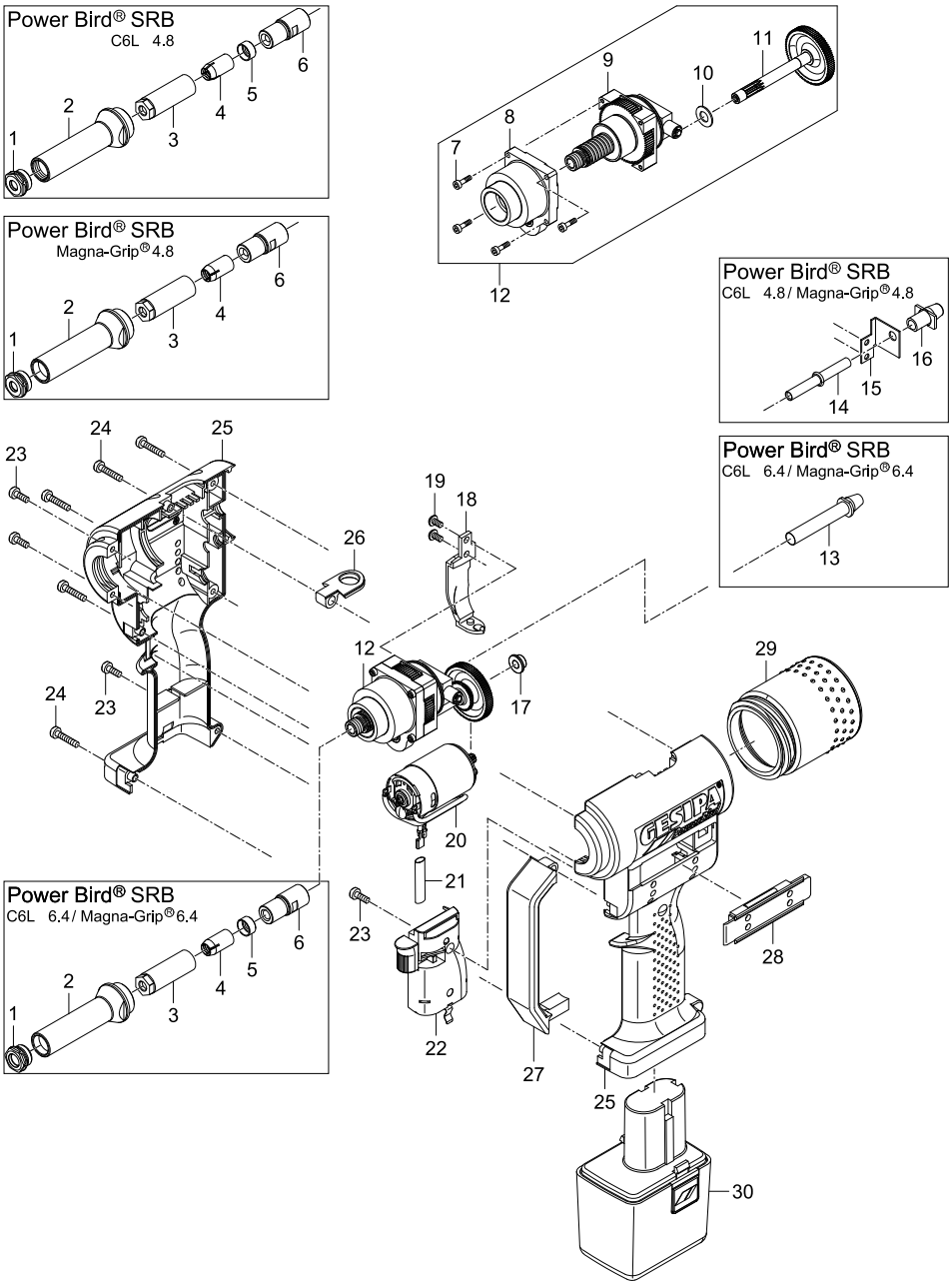

PowerBird® SRB

pro 4,8 mm (3/16“) C6L a Magna-Grip® čepy s uzavíratelnými kroužky

pro 6,4 mm (1/14“) C6L a Magna-Grip® čepy s uzavíratelnými kroužky

Číslo dílu	SRB-Typ	Art.	Název
1	4,8	143 4809	Špička C6L
		143 4810	Špička Magna-Grip
	6,4	143 5993	Špička C6L
		143 5942	Špička Magna-Grip
2	4,8 & 6,4	143 4811	Ocelové pouzdro
3	4,8	143 5944	Pouzdro sklíčidla pro C6L
		143 5945	Pouzdro sklíčidla pro Magna-Grip
	6,4	143 5997	Pouzdro sklíčidla
4	4,8	144 6117	Čelisti pro C6L
		144 6118	Čelisti pro Magna-Grip
	6,4	144 6116	Čelisti pro C6L
		144 6105	Čelisti pro Magna-Grip
5	4,8 & 6,4	143 5995	Opěrný kroužek pro C6L
	6,4	143 5943	Opěrný kroužek pro Magna-Grip
6	4,8	143 4812	Mezikus
	6,4	143 4813	Mezikus
7		144 5768	Šroub s válcovou hlavou, spolu
8		143 5027	Ložisko, komplet
9	4,8	143 4867	Kuličkový šroubový převod, montovaný
	6,4	143 5079	Kuličkový šroubový převod
10		143 4967	Podložka
11	4,8	143 5028	Pastorkový hřídel, komplet
	6,4	143 5088	Pastorkový hřídel, komplet
12	4,8	145 0612	Pohon, komplet
	6,4	145 0613	Pohon, komplet
13	6,4	143 4808	Trubka
14	4,8	143 4871	Trubice PB
15	4,8	143 4873	Úhelník
16	4,8	143 4874	Trubice P, krátká
17		144 5763	Pouzdro ze spékaných materiálů
18		143 5031	Magnetický držák, komplet
19		144 5769	Šroub magnetického držáku
20		143 4862	Motor, komplet
21		144 5774	Hadice, silikonová
22	4,8	143 4893	El. řízení
	6,4	143 5020	El. řízení
23		144 5773	Šroub
24		144 5772	Šroub tělesa, dlouhý
25		143 4845	Těleso, komplet
26		143 5017	Závěs
27		143 4953	Ochranný třmen
28		143 5062	Kryt
29		143 5032	Sběrná nádoba, komplet
30		143 4923	Akumulátor

• Opotřebovávané díly

Ruční nýtovací nářadí na nýtovací matice

GBM 5

Číslo dílu	Artikel- Nr.	Název
5-1	145 7165	Pouzdro kleští
5-2	145 7166	Rameno kleští
5-4	145 6603	Manžetový úchyt pro plášť kleští č. 5-1
5-5	145 6604	Manžetový úchyt pro plášť kleští č. 5-2
5-6	145 7167	Čep
5-20	145 7168	Pojistný kroužek
5-21	145 6608	Přídržný řetěz
5-22	145 6609	Upínací kolík
5-23 •	145 6610	Otvírací pružina
5-25	145 7169	Tažný kus
5-26	145 7170	Nastavovací kroužek
5-27	145 7171	Rýhovaná matice
5-28	145 7172	Kontramatice
5-29 •	145 7173	Špička M 4
5-30 •	145 7174	Špička M 5
5-31 •	145 7175	Špička M 6
5-32 •	145 7176	Závitový trn M 4
5-33 •	145 7177	Závitový trn M 5
5-34 •	145 7178	Závitový trn M 6
17	143 4079	Montážní klíč SW 10

• Opotřebovávané díly

GBM 10

Číslo dílu	Artikel- Nr.	Název
101	145 7092	Plášť kleští s manžetovým úchytem 115
102	145 7093	Rameno kleští s manžetovým úchytem 116
103	143 4772	Tažný kus
107	145 7094	Dorazový šroub s nálepkou se stupnicí
108	143 4773	Kontramatice
109	143 4074	Páka
112	143 4076	Čep
113	143 4075	Čep
114	144 5259	Pojistný kroužek
115	143 4077	Manžetový úchyt pro plášť kleští č. 101
116	143 4078	Manžetový úchyt pro plášť kleští č. 102
120•	144 5261	Otvírací pružina
130•	145 7096	Závitový trn M 3
140•	143 4776	Závitový trn M 4
150•	143 4779	Závitový trn M 5
160•	143 4781	Závitový trn M 6
131	145 7095	Špička M 3
141 •	143 4777	Špička M 4 a 8-32″
151 •	143 4780	Špička M 5 a 10-32″
161 •	143 4782	Špička M 6 a ¼ -20″
162	144 5739	Kuželová pružina
A 140	143 4784	Závitový trn 8-32″
A 150	143 4783	Závitový trn 10-32″
A 160	143 4785	Závitový trn ¼ -20″

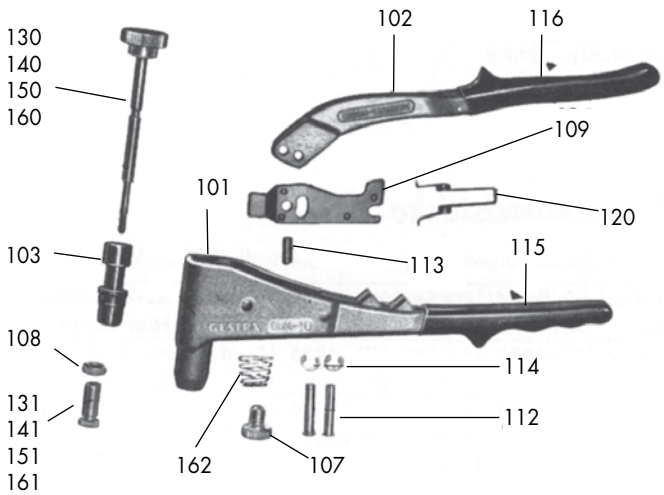

Ruční nýtovací nářadí na nýtovací matice

GBM 20

Číslo dílu	Art.	Název
201	145 7108	Ruční trubice, komplet se závitovým pouzdrem a vodicím kusem
202	145 7109	Rameno kleští s listovou pružinou a šroubem
203	145 7110	Torzní díl, komplet
207	145 7111	Kontramatice M 26 x 1,5
208	145 7112	Úchyt špičky
209	145 7113	Kontramatice M 20 x 1,5
210	146 2903	Listová pružina a šroub pro rameno kleští
211	145 7114	Ložiskový čep
212	145 7115	Pojistný kroužek
230 •	145 7116	Závitový trn M 3
240 •	145 7117	Závitový trn M 4
250 •	145 7119	Závitový trn M 5
260 •	145 7121	Závitový trn M 6
231 •	143 4789	Špička M 3
241 •	145 7118	Špička M 4
251 •	145 7120	Špička M 5
261 •	145 7122	Špička M 6
A 240	145 7125	Závitový trn 8-32"
A 250	145 7123	Závitový trn 10-32"
A 260	145 7124	Závitový trn 1/4 -20"
A 241 •	145 7126	Špička 8-32"
A 251 •	145 7127	Špička 10-32"
A 261 •	145 7128	Špička 1/4 -20"

• Opotřebovávané díly

GBM 30

Číslo dílu	Art.	Název
301	145 7138	Plášť, komplet s ložiskem
302	145 7139	Příčné ložisko, komplet s vodicím pouzdrem
303	145 7140	Rameno páky
304	145 7141	Čep
311	145 7143	Čep
312	145 7115	Pojistný kroužek
313	145 7145	Závitové pouzdro se stupnicovým kroužkem
314	145 7146	Kontramatice M 26 x 1,5
315	145 7147	Kontramatice M 20 x 1,5
316	145 7148	Kloubová páka
317	145 7149	Torzní díl, komplet
330 •	143 4799	Závitový trn M 3
340 •	143 4801	Závitový trn M 4
350 •	143 4791	Závitový trn M 5
360 •	143 4793	Závitový trn M 6
380 •	143 4795	Závitový trn M 8
390 •	143 4797	Závitový trn M 10
331 •	143 4800	Špička M 3
341 •	143 4802	Špička M 4
351 •	143 4792	Špička M 5
361 •	143 4794	Špička M 6
381 •	143 4796	Špička M 8
391 •	143 4798	Špička M 10
A 350	145 7158	Závitový trn 10-32"
A 360	145 7160	Závitový trn 1/4 -20"
A 380	145 7159	Závitový trn 5/16-18"
A 390	145 7161	Závitový trn 3/8-16"
A 351 •	143 4792	Špička 10-32" (M 5)
A 361 •	145 7162	Špička 1/4 -20"
A 381 •	145 7163	Špička 5/16-18"
A 391 •	145 7164	Špička 3/8-16"

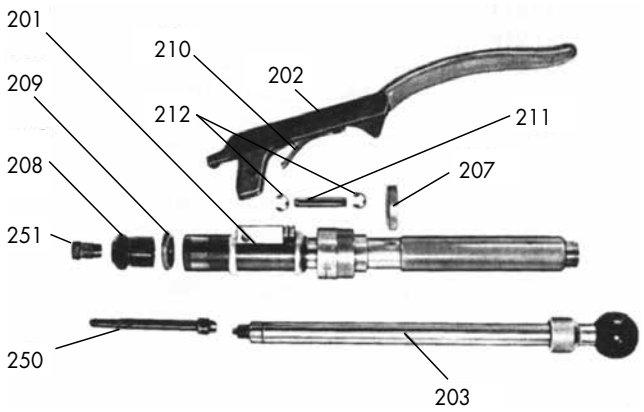

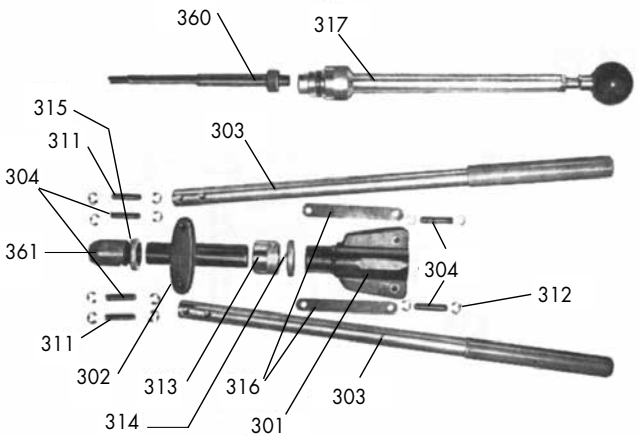

FireFly

Číslo dílu	Art.	Název
1	143 4005	Plášť, komplet s manžetovým úchytem
2	143 3967	Kloubový čep
3	143 3968	Pojistný kroužek
4	143 3964	Manžetový úchyt pro plášť č. 1
5	143 3976	Čep
6	143 3974	Hnací západka
7	143 3979	Upínací kolík
8	143 3977	Otvírací pružina
9	143 3973	Manžetový úchyt pro ovládací páku č. 10
10	143 4006	Úchytná páka s manžetovým úchytem
11	143 3978	Blokovací pružina
12	143 3975	Blokovací západka (3-dílná) na sadu
13 / M3	143 3995	Špička - nástavec
13 / M4	143 3994	Špička - nástavec
13 / M5	143 3993	Špička - nástavec
13 / M6	143 3997	Špička - nástavec
13 /6-32 UNC	143 4024	Špička - nástavec
13 /8-32 UNC	143 4025	Špička - nástavec
13 /10-24 UNC	143 4026	Špička - nástavec

Číslo dílu	Art.	Název
14 /1/4"-20 UNC	143 4027	Špička - nástavec
14 / M3	143 4002	Závitový trn
14 / M4	143 4001	Závitový trn
14 / M5	143 4000	Závitový trn
14 / M6	143 4008	Závitový trn
14 /6-32 UNC	143 4019	Závitový trn
14 /8-32 UNC	143 4020	Závitový trn
14 /10-24 UNC	143 4021	Závitový trn
14 /10-32 UNF	143 4022	Závitový trn
14 /1/4"-20 UNC	143 4023	Závitový trn
15	143 5671	O-kroužek
16	143 3999	Špička
17	144 5251	Rýhovaná matice
18	144 5253	Pojistný kroužek
19	145 6595	Tažný kus, komplet
20	143 3972	Vratná pružina
21	145 6594	Přestavovací jednotka
22	143 3998	Rýhované držadlo
23	144 5252	Upínací pouzdro

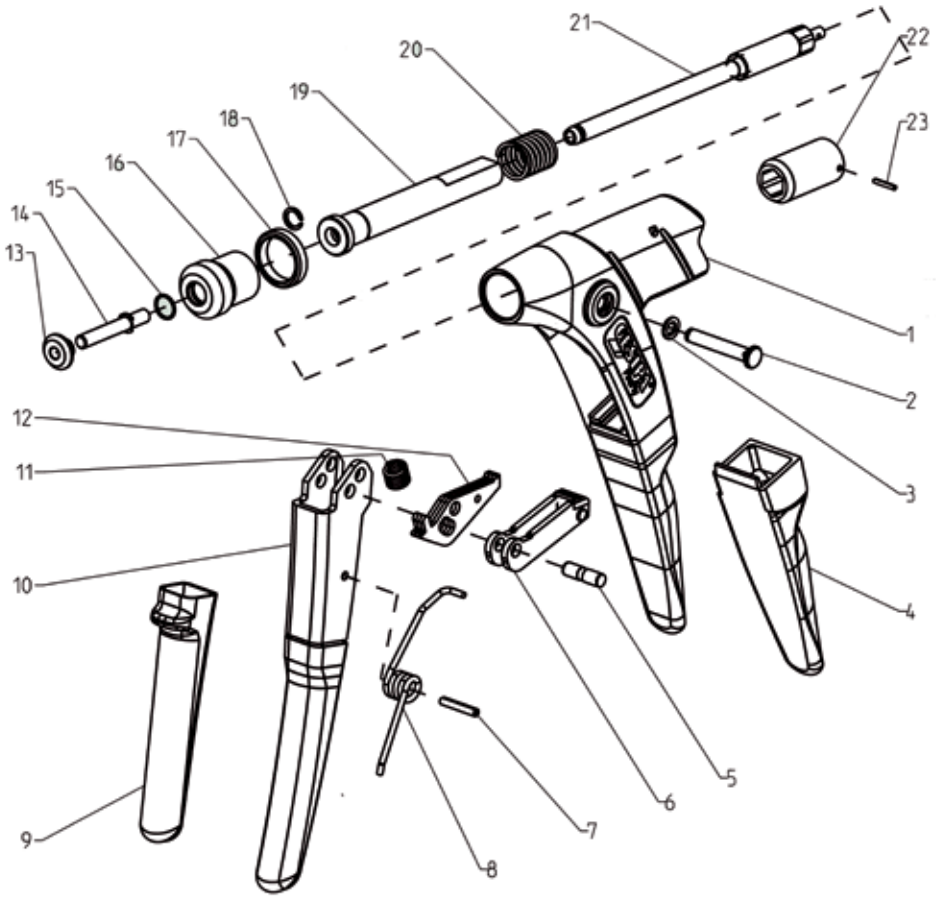

Akumulátorové nýtovací nářadí na nýtovací matice

FireBird® a FireBird® Gold Edition

Číslo dílu	Art.	Název
1 •	143 5065	Špička M 3
	143 5066	Špička M 4
	143 5093	Špička 8 - 32 UNC
	143 5067	Špička M 5
	143 5094	Špička 10 - 32 UNF
	143 5068	Špička M 6
	143 5095	Špička 1/4" - 16 UNC
	143 5069	Špička M 8 a 5/16" - 18UNC
	143 5070	
	145 7459	Špička 3/8" - 16 UNC
2 •	143 5052	Závitový trn M 3
	143 5055	Závitový trn M 4
	143 5090	Závitový trn 8 - 32 UNC
	143 5056	Závitový trn M 5
	143 5091	Závitový trn 10 - 32 UNC
	143 5059	Závitový trn M 6
	143 5092	Závitový trn 1/4" - 20 UNC
	143 5063	Závitový trn M 8
	145 7457	Závitový trn 5/16" - 18 UNC
	143 5064	Závitový trn M 10
	145 7458	Závitový trn 3/8" - 16 UNC
3	143 5125	Drátěný kroužek
4	143 5072	Šoupátko
5	144 5787	Svěrka
6	144 5805	Tlačná pružina
7	143 5073	Kontramatice 2
8	143 5124	Stavěcí kus
9	143 5074	Kontramatice 1
10	143 5075	Základní pouzdro
11	143 5076	Unášeč, komplet
12	143 5122	Kuželová podložka
13	144 5804	Podložka
14	143 5120	Blokovací podložka
15	144 5823	Rozpěrný kroužek
16	143 5077	Tažný kus
17	143 5078	Mezipouzdro
18	144 5791	Podložka
19	144 5789	Lícovaná podložka, spolu
20	144 5790	Pojistná podložka, spolu
21	144 5768	Šroub s válcovou hlavou, spolu

Číslo dílu	Art.	Název
22	143 5027	Ložisko, komplet
23	143 5079	Kuličkový šroubový převod
24	143 5088	Pastorkový hřídel, komplet
25	143 5080	Otočná tyč komplet
26	143 5115	Spojka, komplet (pol. 37-51)
27	144 5792	Zápustný šroub
28	143 5081	Deska
29	143 5082	Otočný unašeč
30	143 5083	Podložka
31	144 5793	Tlačná pružina
32	143 5084	Smyčková pružina
33	143 5085	Hřídel
34	144 5794	Jehlové ložisko, axiální
35	143 5086	Spojka
36	144 5795	Axiální podložka
37	143 5087	Pouzdro
38	144 5797	Lícovaná podložka, spolu
39	144 5798	Pružná podložka
40	144 5799	Pojistný kroužek
41	144 5800	Krytka
42	145 7455	Pohon, komplet (pol. 13-36)
43	144 5763	Pouzdro ze spékaných materiálů
44	143 5031	Magnetický držák, komplet
45	144 5770	Pružná podložka
46	144 5769	Šroub magnetického držáku
47	145 7456	El. řízení
48	144 5774	Hadice, silikonová
49 •	143 5030	Motor, komplet
	143 4862	Motor, komplet
50	144 5773	Šroub
51	144 5772	Šroub tělesa, dlouhý
52	143 5089	Těleso, komplet, červené
53	143 5017	Závěs
	144 5746	Závěs
54	144 5801	Kryt
55	143 4953	Ochranný třmen
56	143 5071	Zásobník s příslušenstvím
	144 5803	Šroubovák se šestihrannou hlavou
	144 5806	Dvojitý otevřený klíč SW 24/27

• Opotřebovávané díly

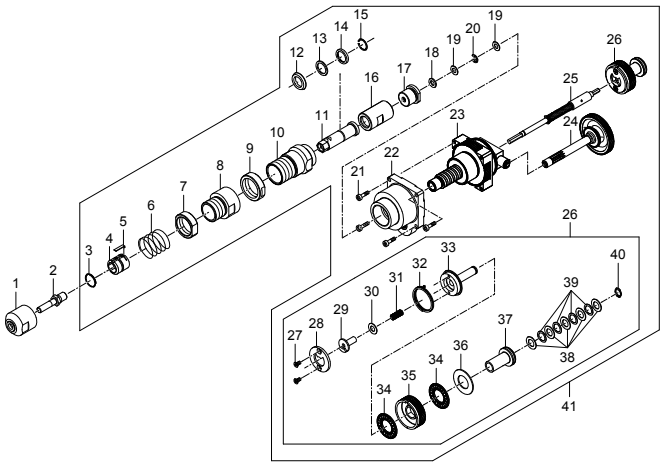

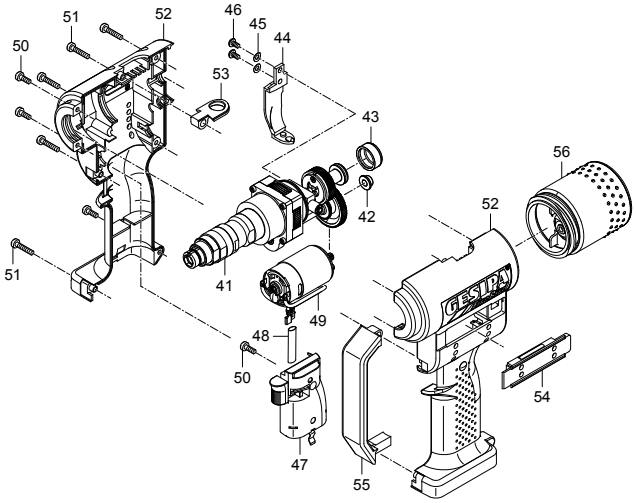

FireFox® 1 F

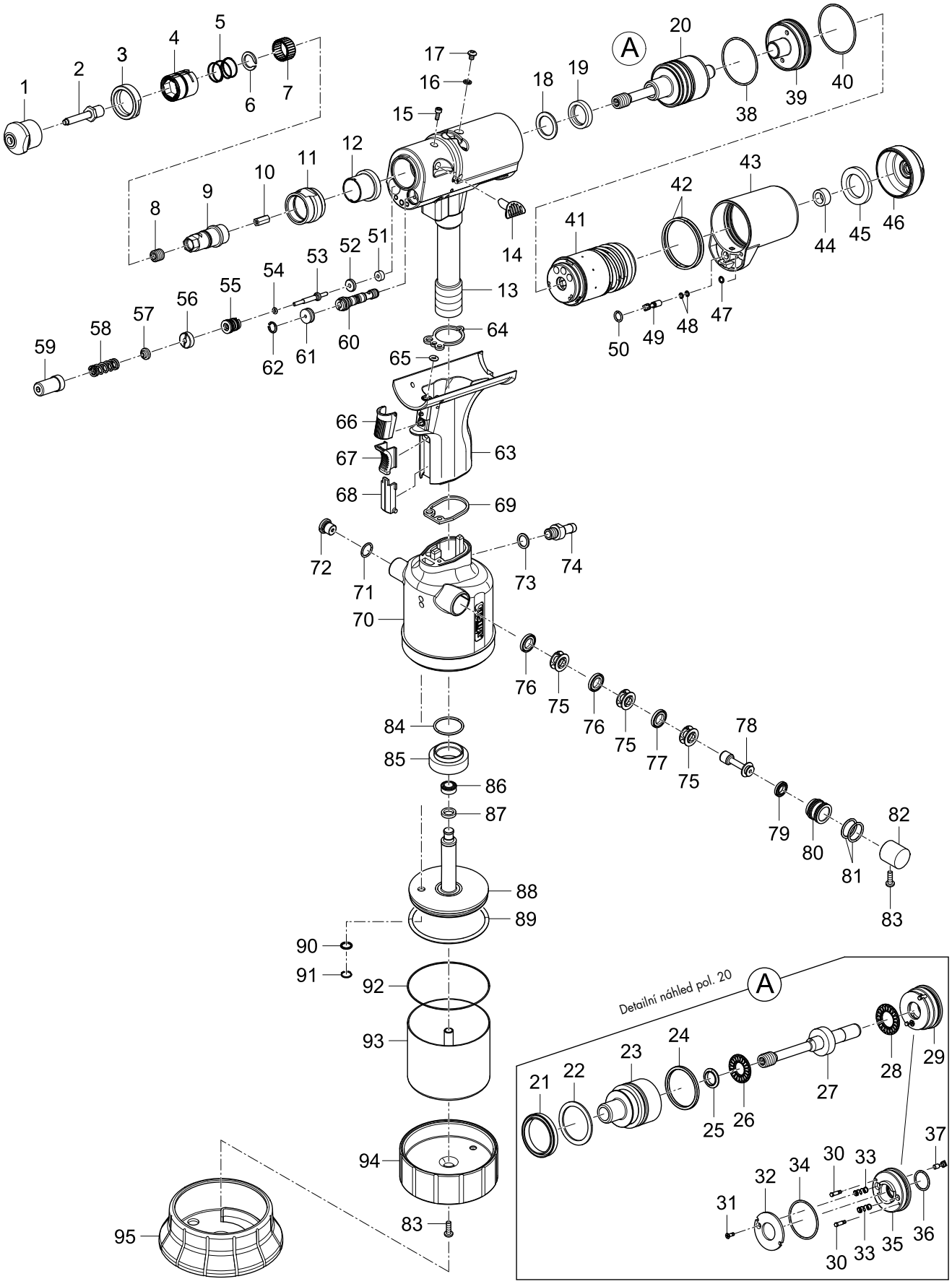

Pneum.-hydr. nýtovací nářadí pro nýtovací matice

FireFox® 1 F

Sadu náhradních dílů pro FireFox®1 F naleznete na straně 346.

Číslo dílu	Art.	Název
1 •	143 6218	Špička M 3
	143 6219	Špička M 4
	143 6220	Špička M 5
	143 6221	Špička M 6
	143 6222	Špička M 8
	143 6223	Špička M 10
	143 6224	Špička M 12
	143 6256	Špička 6-32 UNC
	143 6257	Špička 8-32 UNC
	145 8113	Špička 10-24 UNC
	143 6258	Špička 10-32 UNF
	143 6259	Špička 1/4"-20 UNC
	143 6260	Špička 5/16"-18 UNC
	143 6261	Špička 3/8"-16 UNC
2	143 6211	Závitový trn M 3
	143 6212	Závitový trn M 4
	143 6213	Závitový trn M 5
	143 6214	Závitový trn M 6
	143 6215	Závitový trn M 8
	143 6216	Závitový trn M 10
	143 6217	Závitový trn M 12
	143 6249	Závitový trn 6-32 UNC
	143 6250	Závitový trn 8-32 UNC
	143 6251	Závitový trn 10-24 UNC
	143 6252	Závitový trn 10-32 UNF
	143 6253	Závitový trn 1/4"-20 UNC
	143 6254	Závitový trn 5/16"-18 UNC
	143 6255	Závitový trn 3/8"-16 UNC
3	143 6193	Pojistný kroužek
4	145 8123	Šoupátko
5	143 6247	Tlačná pružina
6	144 6189	Rozpěrný kroužek
7	144 6190	Jehlový věnec
8	144 6187	Závitový kolík
9	143 6181	Unášeč
10	143 6390	Šestihranný kolík
11	143 6393	Ocelové pouzdro 1
12	143 6391	Dorazové pouzdro
13	145 8200	Hlava nářadí 1, předmontovaná
14	144 6204	Krytka
15	144 5427	Šroub s válcovou hlavou
16	143 5612	Těsnicí kroužek
17	144 6013	Šroub
18	143 6230	Opěrný kroužek
19	143 6234	Těsnění pístnice
20	145 8201	Táhlo 1, komplet
21	143 6227	Těsnění pístu
22	143 6229	Opěrný kroužek
23	143 6204	Táhlo
24	143 6231	Kroužkové těsnění Quad
25	143 5236	Sada těsnicích kroužků
26	144 6191	Jehlové ložisko, axiální
27	145 1110	Tažná kotva 1, komplet
28	144 5794	Jehlové ložisko, axiální
29	145 8125	Víko
30	143 6183	Podpěrný čep
31	144 6188	Zápustný šroub
32	143 6205	Podložka
33	143 6293	Pružina
34	143 6238	Uzavírací víko

• Opotřebovávané díly

Číslo dílu	Art.	Název
35	143 6197	Víko
36	143 6239	O-kroužek
37	145 8124	Ventilový čep
38	143 6236	O-kroužek
39	143 6198	Uzavírací víko
40	143 6237	O-kroužek
41	143 6168	Vzduchový motor
42	143 6243	O-kroužek
43	143 6170	Adaptér
44	143 6173	Těsnicí podložka
45	143 6174	Těsnicí podložka
46	143 6175	Víko izolace hluku
47	143 6242	O-kroužek
48	143 6291	O-kroužek
49	143 6292	Ventilový čep
50	143 5519	O-kroužek
51	143 6233	Těsnění pístnice
52	143 6176	Podložka
53	143 6177	Beran
54	143 5644	O-kroužek
55	145 8127	Vložka
56	143 6190	Závitový kroužek
57	143 6178	Podložka
58	143 6374	Pružina
59	145 1112	Pružinový upínač
60	143 6297	Řídicí šoupátko, komplet
61	145 1053	Zátka komplet
62	144 5285	Pojistný kroužek
63	145 8122	Držadlo, komplet
64	143 5472	Ploché těsnění 1
65	143 6241	O-kroužek
66	144 6025	Ovládací tlačítko
67	143 5642	Šoupátko
68	143 6169	Clona
69	143 5480	Ploché těsnění 2
70	145 1109	Hrncový plášť 1, komplet
71	143 5484	O-kroužek
72	145 7750	Přetlakový ventil
73	144 6030	Těsnicí kroužek
74	143 5667	Připojovací spojka
75	143 5648	Distanční klec (3x)
76	143 5647	Těsnění pístnice (3x)
77	143 6248	Podložka
78	143 6187	Těsnění pístu
79	143 5675	Těsnění pístu
80	143 5652	Těleso pístu
81	143 5688	O-kroužek (2x)
82	144 6207	Zátka
83	144 5773	Šroub
84	143 5486	O-kroužek
85	143 5492	Hliníková matice
86	143 6007	Těsnění pístu
87	143 6006	Vodicí kroužek 4
88	145 1107	Vzduchový píst 1, komplet
89	143 5660	O-kroužek
90	143 5659	Těsnění pístnice
91	144 6027	Rozpěrný kroužek
92	143 5680	O-kroužek
93	145 1111	Válcová nádoba 1 komplet
94	143 5508	Dno 1
95	143 6394	Gumová noha 1
	144 5294	Doplňovací láhev s hydraulickým olejem

Sadu náhradních dílů pro FireFox®1 F naleznete na straně 346.

FireFox® 2

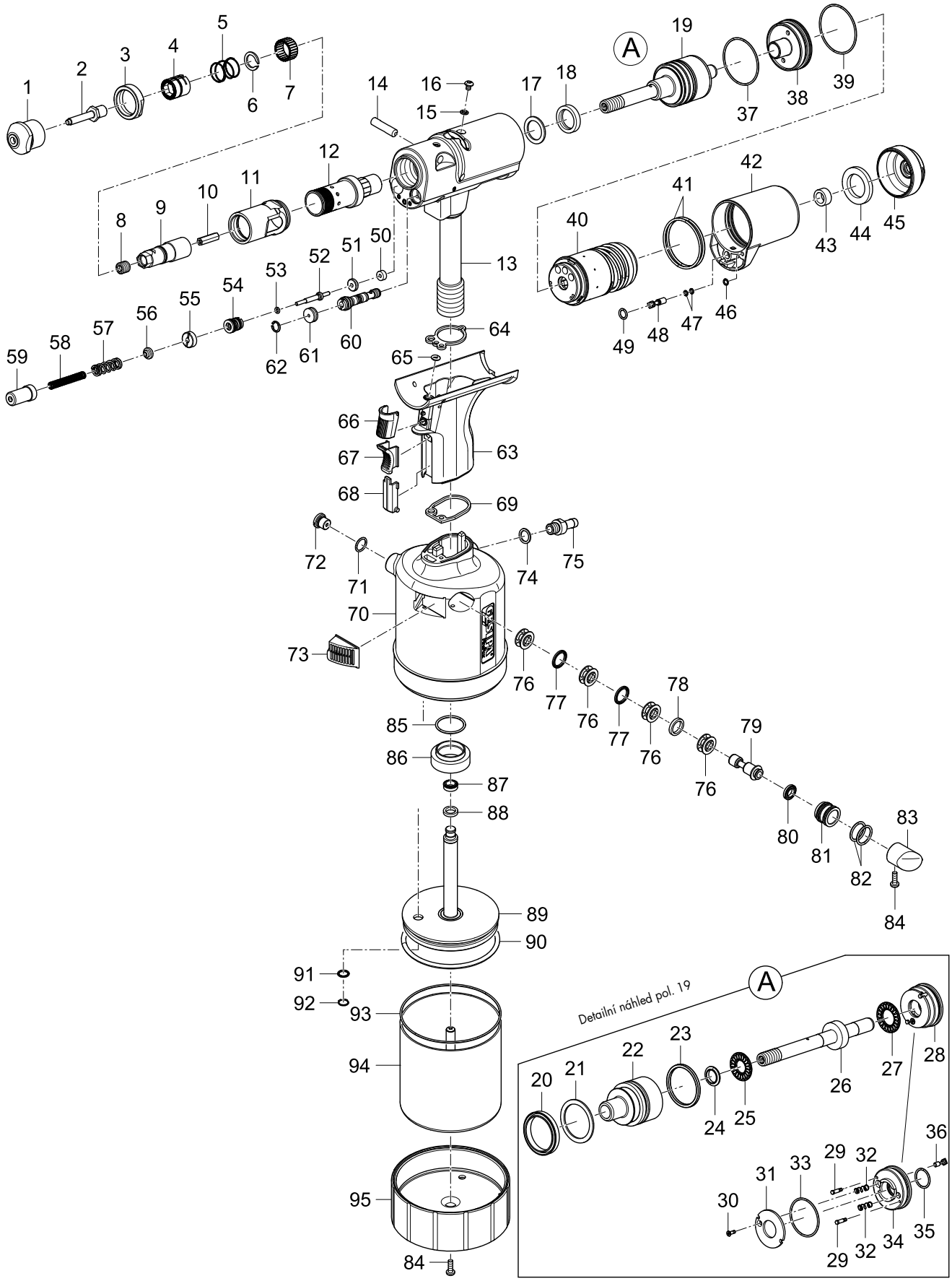

Pneum.-hydr. nýtovací nářadí pro nýtovací matice

FireFox® 2

Sadu náhradních dílů pro FireFox® 2 naleznete na straně 346.

Číslo dílu	Art.	Název
1 •	143 6218	Špička M 3
	143 6219	Špička M 4
	143 6220	Špička M 5
	143 6221	Špička M 6
	143 6222	Špička M 8
	143 6223	Špička M 10
	143 6224	Špička M 12
	143 6256	Špička 6-32 UNC
	143 6257	Špička 8-32 UNC
	145 8113	Špička 10-24 UNC
	143 6258	Špička 10-32 UNF
	143 6259	Špička 1/4"-20 UNC
	143 6260	Špička 5/16"-18 UNC
	143 6261	Špička 3/8"-16 UNC
2	143 6211	Závitový trn M 3
	143 6212	Závitový trn M 4
	143 6213	Závitový trn M 5
	143 6214	Závitový trn M 6
	143 6215	Závitový trn M 8
	143 6216	Závitový trn M 10
	143 6217	Závitový trn M 12
	143 6249	Závitový trn 6-32 UNC
	143 6250	Závitový trn 8-32 UNC
	143 6251	Závitový trn 10-24 UNC
	143 6252	Závitový trn 10-32 UNF
	143 6253	Závitový trn 1/4"-20 UNC
	143 6254	Závitový trn 5/16"-18 UNC
	143 6255	Závitový trn 3/8"-16 UNC
3	143 6193	Pojistný kroužek
4	145 8123	Šoupátko
5	143 6247	Tlačná pružina
6	144 6189	Rozpěrný kroužek
7	144 6190	Jehlový věnec
8	144 6187	Závitový kolík
9	143 6179	Unašeč
10	143 6201	Šestihranný kolík
11	143 6192	Ocelové pouzdro
12	143 6200	Nastavovač zdvihů
13	145 8128	Hlava nářadí, předmontovaná
14	143 6180	Fixační čep
15	143 5612	Těsnicí kroužek
16	144 6013	Šroub
17	143 6230	Opěrný kroužek
18	143 6234	Těsnění pístnice
19	145 8126	Táhlo, kompl.
20	143 6227	Těsnění pístu
21	143 6229	Opěrný kroužek
22	143 6204	Táhlo
23	143 6231	Kroužkové těsnění Quad
24	143 5236	Sada těsnicích kroužků
25	144 6191	Jehlové ložisko, axiální
26	143 6296	Tažná kotva
27	144 5794	Jehlové ložisko, axiální
28	145 8125	Víko
29	143 6183	Podpěrný čep
30	144 6188	Zápustný šroub
31	143 6205	Podložka
32	143 6293	Pružina
33	143 6225	O-kroužek
34	143 6197	Víko
35	143 6239	O-kroužek

Číslo dílu	Art.	Název
36	145 8124	Ventilový čep
37	143 6236	O-kroužek
38	143 6198	Uzavírací víko
39	143 6237	O-kroužek
40	143 6168	Vzduchový motor
41	143 6243	O-kroužek
42	143 6170	Adaptér
43	143 6173	Těsnicí podložka
44	143 6174	Těsnicí podložka
45	143 6175	Víko izolace hluku
46	143 6242	O-kroužek
47	143 6291	O-kroužek
48	143 6292	Ventilový čep
49	143 5519	O-kroužek
50	143 6233	Těsnění pístnice
51	143 6176	Podložka
52	143 6177	Beran
53	143 5644	O-kroužek
54	145 8127	Vložka
55	143 6190	Závitový kroužek
56	143 6178	Podložka
57	144 6192	Pružina
58	143 6245	Pružina
59	143 6191	Upínač
60	143 6297	Řídicí šoupátko, komplet
61	145 1053	Zátka komplet
62	144 5285	Pojistný kroužek
63	145 8122	Držadlo, komplet
64	143 5472	Ploché těsnění 1
65	143 6241	O-kroužek
66	144 6025	Ovládací tlačítko
67	143 5642	Šoupátko
68	143 6169	Clona
69	143 5480	Ploché těsnění 2
70	145 8118	Hrncová nádoba
71	143 5484	O-kroužek
72	145 7750	Přetlakový ventil
73	145 7862	Tlumič hluku
74	144 6030	Těsnicí kroužek
75	143 5667	Připojovací spojka
76	143 5648	Distanční klec (3x)
77	143 5647	Těsnění pístnice (3x)
78	143 6248	Podložka
79	143 6187	Těsnění pístu
80	143 5675	Těsnění pístu
81	143 5652	Těleso pístu
82	143 5688	O-kroužek (2x)
83	144 6075	Zátka
84	144 5773	Šroub
85	143 5486	O-kroužek
86	143 5492	Hliníková matice
87	143 6226	Těsnění pístu
88	143 6235	Vodicí kroužek
89	145 8116	Vzduchový píst, kompl
90	143 5834	O-kroužek
91	143 5635	Airzet Těsnění pístnice
92	144 6082	V-kroužek
93	143 5839	O-kroužek
94	145 8114	Válcová nádoba
95	143 5761	Dno
	144 5294	Doplňovací láhev s hydraulickým olejem

• Opotřebovávané díly

Sadu náhradních dílů pro FireFox® 2 naleznete na straně 346.

FireFox® 2 F / FireFox® 2 F L

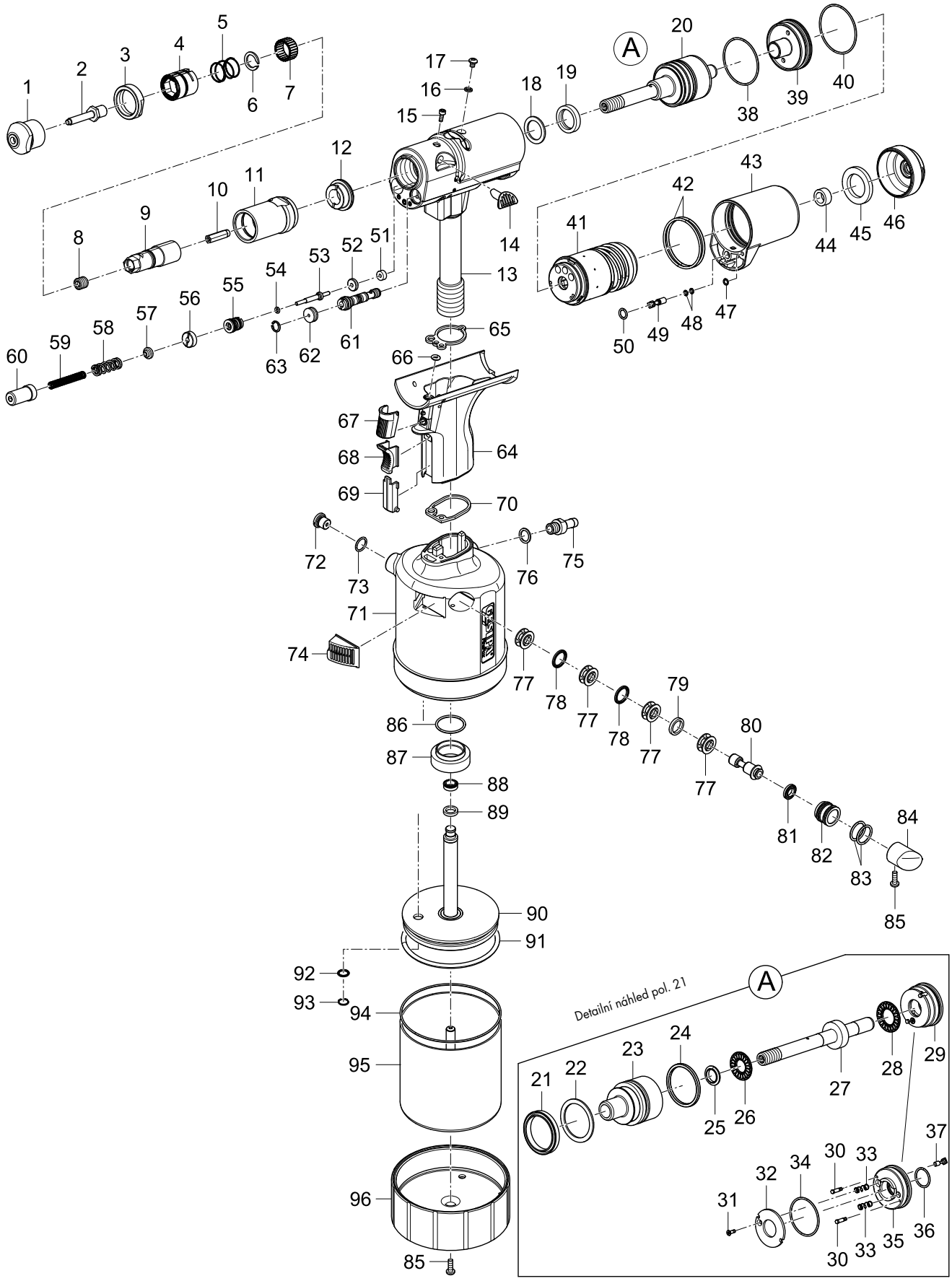

Pneum.-hydr. nýtovací nářadí pro nýtovací matice

FireFox® 2 F / FireFox® 2 F L

Číslo dílu	Art.	Název
1 •	143 6218	Špička M 3
	143 6219	Špička M 4
	143 6220	Špička M 5
	143 6221	Špička M 6
	143 6222	Špička M 8
	143 6223	Špička M 10
	143 6224	Špička M 12
	143 6256	Špička 6-32 UNC
	143 6257	Špička 8-32 UNC
	145 8113	Špička 10-24 UNC
	143 6258	Špička 10-32 UNF
	143 6259	Špička 1/4"-20 UNC
	143 6260	Špička 5/16"-18 UNC
	143 6261	Špička 3/8"-16 UNC
2	143 6211	Závitový trn M 3
	143 6212	Závitový trn M 4
	143 6213	Závitový trn M 5
	143 6214	Závitový trn M 6
	143 6215	Závitový trn M 8
	143 6216	Závitový trn M 10
	143 6217	Závitový trn M 12
	143 6249	Závitový trn 6-32 UNC
	143 6250	Závitový trn 8-32 UNC
	143 6251	Závitový trn 10-24 UNC
	143 6252	Závitový trn 10-32 UNF
	143 6253	Závitový trn 1/4"-20 UNC
	143 6254	Závitový trn 5/16"-18 UNC
	143 6255	Závitový trn 3/8"-16 UNC
3	143 6193	Pojistný kroužek
4	145 8123	Šoupátko
5	143 6247	Tlačná pružina
6	144 6189	Rozpěrný kroužek
7	144 6190	Jehlový věnec
8	144 6187	Závitový kolík
9	143 6179	Unašeč
10	143 6201	Šestihranný kolík
11	143 6384	Ocelové pouzdro
12	143 6385	Pouzdro
13	145 8128	Hlava nářadí, předmontovaná
14	144 6204	Krytka
15	144 5427	Šroub s válcovou hlavou
16	143 5612	Těsnicí kroužek
17	144 6013	Šroub
18	143 6230	Opěrný kroužek
19	143 6234	Těsnění pístnice
20	145 8126	Táhlo, kompl.
21	143 6227	Těsnění pístu
22	143 6229	Opěrný kroužek
23	143 6204	Táhlo
24	143 6231	Kroužkové těsnění Quad
25	143 5236	Sada těsnicích kroužků
26	144 6191	Jehlové ložisko, axiální
27	143 6296	Tažná kotva
28	144 5794	Jehlové ložisko, axiální
29	145 8125	Víko
30	143 6183	Podpěrný čep
31	144 6188	Zápustný šroub
32	143 6205	Podložka
33	143 6293	Pružina
34	143 6238	Uzavírací víko
35	143 6197	Víko
36	143 6239	O-kroužek

Sadu náhradních dílů pro FireFox® 2 F a FireFox® 2 F L naleznete na straně 346.

Číslo dílu	Art.	Název
37	145 8124	Ventilový čep
38	143 6236	O-kroužek
39	143 6198	Uzavírací víko
40	143 6237	O-kroužek
41	143 6168	Vzduchový motor
42	143 6243	O-kroužek
43	143 6170	Adaptér
44	143 6173	Těsnicí podložka
45	143 6174	Těsnicí podložka
46	143 6175	Víko izolace hluku
47	143 6242	O-kroužek
48	143 6291	O-kroužek
49	143 6292	Ventilový čep
50	143 5519	O-kroužek
51	143 6233	Těsnění pístnice
52	143 6176	Podložka
53	143 6177	Beran
54	143 5644	O-kroužek
55	145 8127	Vložka
56	143 6190	Závitový kroužek
57	143 6178	Podložka
58	144 6192	Pružina
59	143 6245	Pružina
60	145 1093	Pružinový upínač
61	143 6297	Řídicí šoupátko, komplet
62	145 1053	Zátka komplet
63	144 5285	Pojistný kroužek
64	145 8122	Držadlo, komplet
65	143 5472	Ploché těsnění 1
66	143 6241	O-kroužek
67	144 6025	Ovládací tlačítko
68	143 5642	Šoupátko
69	143 6169	Clona
70	143 5480	Ploché těsnění 2
71	145 8118	Hrncová nádoba
72	143 5484	O-kroužek
73	145 7750	Přetlakový ventil
74	145 7862	Tlumič hluku
75	144 6030	Těsnicí kroužek
76	143 5667	Připojovací spojka
77	143 5648	Distanční klec (3x)
78	143 5647	Těsnění pístnice (3x)
79	143 6248	Podložka
80	143 6187	Těsnění pístu
81	143 5675	Těsnění pístu
82	143 5652	Těleso pístu
83	143 5688	O-kroužek (2x)
84	144 6075	Zátka
85	144 5773	Šroub
86	143 5486	O-kroužek
87	143 5492	Hliníková matice
88	143 6226	Těsnění pístu
89	143 6235	Vodicí kroužek
90	145 8116	Vzduchový píst, kompl
91	143 5834	O-kroužek
92	143 5635	Airzet Těsnění pístnice
93	144 6082	V-kroužek
94	143 5839	O-kroužek
95	145 8114	Válcová nádoba
96	143 5761	Dno
	144 5294	Doplňovací láhev s hydraulickým olejem

• Opotřebovávané díly

Sadu náhradních dílů pro FireFox® 2 F / FireFox® 2 F L naleznete na straně 346.

FireFox® 1 F Axial eco

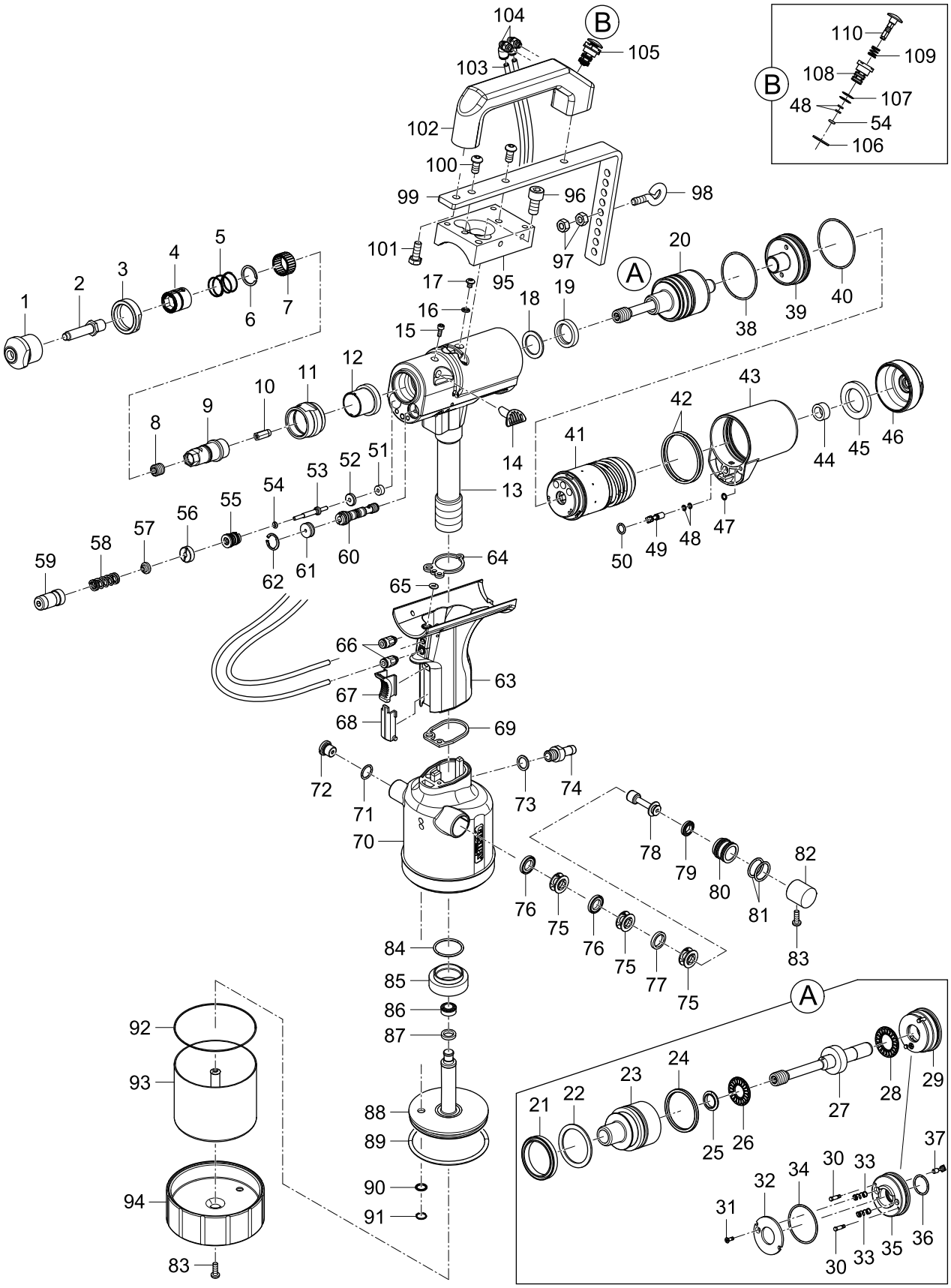

Pneum.-hydr. nýtovací nářadí pro nýtovací matice

FireFox® 1 F Axial eco

Číslo dílu	Art.	Těsnicí podložka
1 •	143 6218	Špička M 3
	143 6219	Špička M 4
	143 6220	Špička M 5
	143 6221	Špička M 6
	143 6222	Špička M 8
	143 6223	Špička M 10
	143 6224	Špička M 12
	143 6256	Špička 6-32 UNC
	143 6257	Špička 8-32 UNC
	145 8113	Špička 10-24 UNC
	143 6258	Špička 10-32 UNF
	143 6259	Špička 1/4"-20 UNC
	143 6260	Špička 5/16"-18 UNC
	143 6261	Špička 3/8"-16 UNC
2	143 6211	Závitový trn M 3
	143 6212	Závitový trn M 4
	143 6213	Závitový trn M 5
	143 6214	Závitový trn M 6
	143 6215	Závitový trn M 8
	143 6216	Závitový trn M 10
	143 6217	Závitový trn M 12
	143 6249	Závitový trn 6-32 UNC
	143 6250	Závitový trn 8-32 UNC
	143 6251	Závitový trn 10-24 UNC
	143 6252	Závitový trn 10-32 UNF
	143 6253	Závitový trn 1/4"-20 UNC
	143 6254	Závitový trn 5/16"-18 UNC
	143 6255	Závitový trn 3/8"-16 UNC
3	143 6193	Pojistný kroužek
4	145 8123	Šoupátko
5	143 6247	Tlačná pružina
6	144 6189	Rozpěrný kroužek
7	144 6190	Jehlový věnec
8	144 6187	Závitový kolík
9	143 6392	Unášeč
10	143 6390	Šestihranný kolík
11	143 6393	Ocelové pouzdro 1
12	143 6391	Dorazové pouzdro
13	146 4418	Hlava nářadí, předmontovaná
14	144 6204	Krytka
15	144 5427	Šroub s válcovou hlavou
16	143 5612	Těsnicí kroužek
17	144 6013	Šroub
18	143 6230	Opěrný kroužek
19	143 6234	Těsnění pístnice
20	145 8201	Táhlo 1, komplet
21	143 6227	Těsnění pístu
22	143 6229	Opěrný kroužek
23	143 6204	Táhlo
24	143 6231	Kroužkové těsnění Quad
25	143 5236	Sada těsnicích kroužků
26	144 6191	Jehlové ložisko, axiální
27	145 1110	Tažná kotva 1, komplet
28	144 5794	Jehlové ložisko, axiální
29	145 8125	Víko
30	143 6183	Podpěrný čep
31	144 6188	Zápustný šroub
32	143 6205	Podložka
33	143 6293	Pružina
34	143 6238	Uzavírací víko
35	143 6197	Víko
36	143 6239	O-kroužek
37	145 8124	Ventilový čep
38	143 6236	O-kroužek
39	143 6198	Uzavírací víko
40	143 6237	O-kroužek
41	143 6168	Vzduchový motor
42	143 6243	O-kroužek

Číslo dílu	Art.	Těsnicí podložka
43	143 6170	Adaptér
44	143 6173	Těsnicí podložka
45	143 6174	Těsnicí podložka
46	143 6175	Víko izolace hluku
47	143 6242	O-kroužek
48	143 6291	O-kroužek
49	143 6292	Ventilový čep
50	143 5519	O-kroužek
51	143 6233	Těsnění pístnice
52	143 6176	Podložka
53	143 6177	Beran
54	143 5644	O-kroužek
55	145 8127	Vložka
56	143 6190	Závitový kroužek
57	143 6178	Podložka
58	143 6374	Pružina
59	145 1112	Pružinový upínač
60	143 6297	Řídicí šoupátko, komplet
61	145 1053	Zátka komplet
62	144 5285	Pojistný kroužek
63	145 1085	Držadlo
64	143 5472	Ploché těsnění 1
65	143 6241	O-kroužek
66	144 5718	Závitový přípoj
67	143 5642	Šoupátko
68	143 6169	Clona
69	143 5480	Ploché těsnění 2
70	145 1109	Hrncový plášť 1, komplet
71	143 5484	O-kroužek
72	145 7750	Přetlakový ventil
73	144 6030	Těsnicí kroužek
74	143 5667	Připojovací spojka
75	143 5648	Distanční klec (3x)
76	143 5647	Těsnění pístnice (3x)
77	143 6248	Podložka
78	143 6187	Těsnění pístu
79	143 5675	Těsnění pístu
80	143 5652	Těleso pístu
81	143 5688	O-kroužek (2x)
82	144 6207	Zátka
83	144 5773	Šroub
84	143 5486	O-kroužek
85	143 5492	Hliníková matice
86	143 6007	Těsnění pístu
87	143 6006	Vodicí kroužek 4
88	145 1107	Vzduchový píst 1, komplet
89	143 5660	O-kroužek
90	143 5659	Těsnění pístnice
91	144 6027	Rozpěrný kroužek
92	143 5680	O-kroužek
93	145 1111	Válcová nádoba 1 komplet
94	143 5508	Dno 1
95	143 6362	Držák
96	144 6201	Šroub s válcovou hlavou
97	144 5262	Matice
98	144 5342	Šroub
99	143 6376	Závěs
100	144 6087	Šroub s čočkovou hlavou
101	144 6208	Šroub s šestihrannou hlavou
102	143 6380	Držadlo
103	144 5584	Trubka
104	144 5586	Závitový přípoj
105	146 4420	empty
106	144 5804	Podložka
107	143 4148	O-kroužek
108	143 6378	Ventilové sedlo
109	143 6379	Pružina
110	143 6377	Ventil

• Opotřebovávané díly

FireFox® 2 F Axial eco

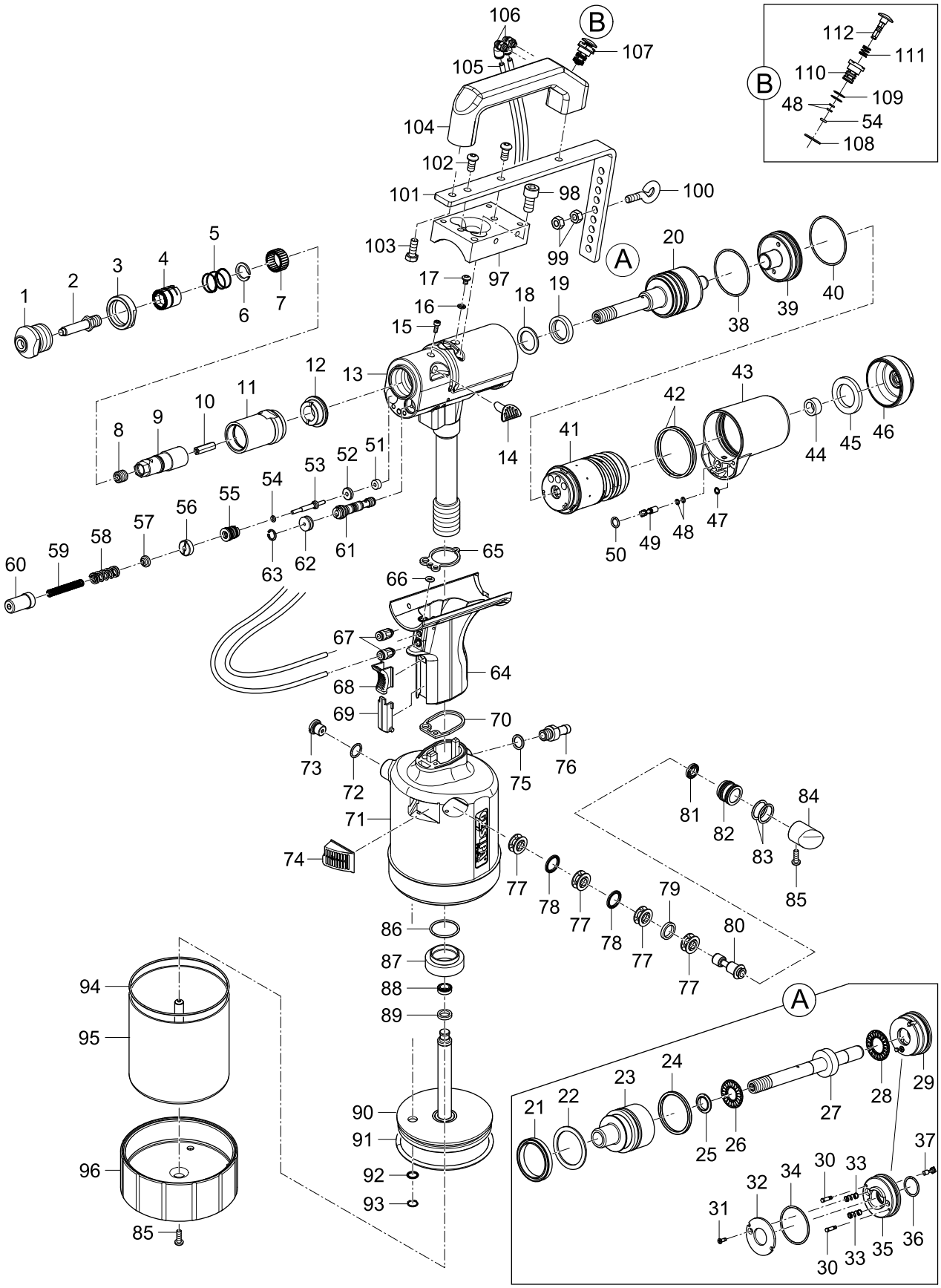

Pneum.-hydr. nýtovací nářadí pro nýtovací matice

FireFox® 2 F Axial eco

Číslo dílu	Art.	Název
1 •	143 6218	Špička M 3
	143 6219	Špička M 4
	143 6220	Špička M 5
	143 6221	Špička M 6
	143 6222	Špička M 8
	143 6223	Špička M 10
	143 6224	Špička M 12
	143 6256	Špička 6-32 UNC
	143 6257	Špička 8-32 UNC
	145 8113	Špička 10-24 UNC
	143 6258	Špička 10-32 UNF
	143 6259	Špička 1/4"-20 UNC
	143 6260	Špička 5/16"-18 UNC
	143 6261	Špička 3/8"-16 UNC
2	143 6211	Závitový trn M 3
	143 6212	Závitový trn M 4
	143 6213	Závitový trn M 5
	143 6214	Závitový trn M 6
	143 6215	Závitový trn M 8
	143 6216	Závitový trn M 10
	143 6217	Závitový trn M 12
	143 6249	Závitový trn 6-32 UNC
	143 6250	Závitový trn 8-32 UNC
	143 6251	Závitový trn 10-24 UNC
	143 6252	Závitový trn 10-32 UNF
	143 6253	Závitový trn 1/4"-20 UNC
	143 6254	Závitový trn 5/16"-18 UNC
	143 6255	Závitový trn 3/8"-16 UNC
3	143 6193	Pojistný kroužek
4	145 8123	Šoupátko
5	143 6247	Tlačná pružina
6	144 6189	Rozpěrný kroužek
7	144 6190	Jehlový věnec
8	144 6187	Závitový kolík
9	143 6179	Unašeč
10	143 6201	Šestihranný kolík
11	143 6384	Ocelové pouzdro
12	143 6385	Pouzdro
13	145 1095	Hlava nářadí, kompl.
14	144 6204	Krytka
15	144 5427	Šroub s válcovou hlavou
16	143 5612	Těsnicí kroužek
17	144 6013	Šroub
18	143 6230	Opěrný kroužek
19	143 6234	Těsnění pístnice
20	145 8126	Táhlo, kompl.
21	143 6227	Těsnění pístu
22	143 6229	Opěrný kroužek
23	143 6204	Táhlo
24	143 6231	Kroužkové těsnění Quad
25	143 5236	Sada těsnicích kroužků
26	144 6191	Jehlové ložisko, axiální
27	143 6296	Tažná kotva
28	144 5794	Jehlové ložisko, axiální
29	145 8125	Víko
30	143 6183	Podpěrný čep
31	144 6188	Zápustný šroub
32	143 6205	Podložka
33	143 6293	Pružina
34	143 6238	Uzavírací víko
35	143 6197	Víko
36	143 6239	O-kroužek
37	145 8124	Ventilový čep
38	143 6236	O-kroužek
39	143 6198	Uzavírací víko
40	143 6237	O-kroužek
41	143 6168	Vzduchový motor
42	143 6243	O-kroužek

Číslo dílu	Art.	Název
43	143 6170	Adaptér
44	143 6173	Těsnicí podložka
45	143 6174	Těsnicí podložka
46	143 6175	Víko izolace hluku
47	143 6242	O-kroužek
48	143 6291	O-kroužek
49	143 6292	Ventilový čep
50	143 5519	O-kroužek
51	143 6233	Těsnění pístnice
52	143 6176	Podložka
53	143 6177	Beran
54	143 5644	O-kroužek
55	145 8127	Vložka
56	143 6190	Závitový kroužek
57	143 6178	Podložka
58	144 6192	Pružina
59	143 6245	Pružina
60	145 1093	Pružinový upínač
61	143 6297	Řídicí šoupátko, komplet
62	145 1053	Zátka komplet
63	144 5285	Pojistný kroužek
64	145 1085	Držadlo
65	143 5472	Ploché těsnění 1
66	143 6241	O-kroužek
67	144 5718	Závitový přípoj
68	143 5642	Šoupátko
69	143 6169	Clona
70	143 5480	Ploché těsnění 2
71	145 8118	Hrncová nádoba
72	143 5484	O-kroužek
73	145 7750	Přetlakový ventil
74	145 7862	Tlumič hluku
75	144 6030	Těsnicí kroužek
76	143 5667	Připojovací spojka
77	143 5648	Distanční klec (3x)
78	143 5647	Těsnění pístnice (3x)
79	143 6248	Podložka
80	143 6187	Těsnění pístu
81	143 5675	Těsnění pístu
82	143 5652	Těleso pístu
83	143 5688	O-kroužek (2x)
84	144 6075	Zátka
85	144 5773	Šroub
86	143 5486	O-kroužek
87	143 5492	Hliníková matice
88	143 6226	Těsnění pístu
89	143 6235	Vodicí kroužek
90	145 8116	Vzduchový píst, kompl
91	143 5834	O-kroužek
92	143 5635	Airzet Těsnění pístnice
93	144 6082	V-kroužek
94	143 5839	O-kroužek
95	145 8114	Válcová nádoba
96	143 5761	Dno
97	143 6362	Držák
98	144 6201	Šroub s válcovou hlavou
99	144 5262	Matice
100	144 5342	Šroub
101	143 6376	Závěs
102	144 6087	Šroub s čočkovou hlavou
103	144 6208	Šroub s šestihrannou hlavou
104	143 6380	Držadlo
105	144 5584	Trubka
106	144 5586	Závitový přípoj
107	146 4420	Ventil
108	144 5804	Podložka
109	143 4148	O-kroužek
110	143 6378	Ventilové sedlo
111	143 6379	Pružina
112	143 6377	Ventil

• Opotřebovávané díly

* V objednávce se musí vždy zadat požadovaná délka;
číslo artiklu se vztahuje k ceně za jeden metr.

Opravářské nářadí pro FireFox® 1 F - 2

Sada opravářského nářadí pro FireFox®
Art. 145 8130

Číslo dílu	Art.	Název
1	143 5672*	Klíč s čepy
2	143 6306	Otočné nářadí pro závitový kroužek
3	144 6031*	Klíč na drážky
4	143 5674*	Montážní přípravek
5	143 6308	Klíč s čepy pro uzavírací víko
6	143 6304	Vytahovák
7	143 6311	Vtlačovací nářadí pro nástavec
8	143 6262	Upínací přípravek pro hlavu nářadí FireFox
9	143 6307	Vtlačovací nářadí pro těsnění

*Tyto nástroje lze použít i u TAURUS® 1 - 4

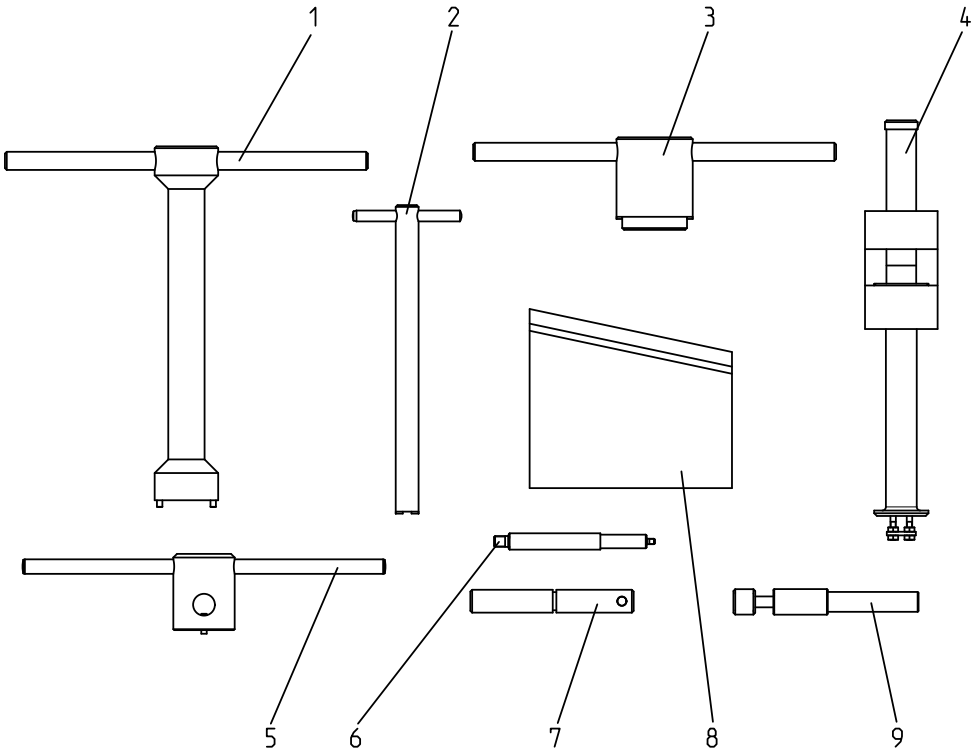

GBM 95

Sadu náhradních dílů pro GBM 95 naleznete na straně 318.

Číslo dílu	Art.	Název
6180	145 7549	Vzduchový píst, kompl.
6320	145 7550	Objímka s těsnicím kroužkem, komplet s 759, 6700
6370	145 7551	Objímka s těsnicím kroužkem, komplet
6500	145 7553	Kryt motoru, komplet
6510	145 7552	Těleso ventilu, komplet
652	143 5160	Rýhovaná matice
653	143 5161	Víko
6630	145 7554	Ventilové šoupátko, komplet
664 •	144 5813	Tlačná pružina
6700 •	145 7555	O-kroužek s opěrným kroužkem 727 6999
6750	145 7556	Torzní jednotka, komplet s 6500, 6510, 652, 653, 9540, 9600, 6630, 664
7030	145 7557	Válcová nádoba, komplet s 775
759 •	143 5179	Těsnění pístnice
775 •	143 5183	O-kroužek (6 x 2)
803 c	143 4236	Dno
803 d •	143 4237	Stabilní guma
820 •	145 6749	Kruhový píst, komplet
823 •	145 6752	Kroužek pláště, komplet s 868
828 •	145 6754	Doplňovací šroub, komplet
833	144 5265	Závěsný třmen
836	145 6756	Řídicí šoupátko, komplet s 861
841	143 4216	Tlumič hluku
842	143 4217	Kanálová trubice
848	143 4219	Čep
851	144 5291	Ploché síto
852	143 4220	Hadice, komplet
854 •	143 4221	Ploché těsnění
856 •	145 6757	Drážkový kroužek
861	145 6758	Sada rychleopotřebitelných těsnicích kroužků pro řídicí šoupátko (836)
863 •	143 4224	O-kroužek
864	143 5201	O-kroužek
866 •	143 4226	O-kroužek
868 •	143 4227	O-kroužek
886	144 5292	Zápustný šroub
889	143 4232	Ochrana rukou
894	144 5293	Imbusový klíč s kulatou hlavou
895	144 5294	Doplňovací láhev s hydraulickým olejem
901	145 7560	Hlava kleští
9020	145 7563	Držadlo, komplet s 836, 848, 902 b

• Opotřebovávané díly

Číslo dílu	Art.	Název
903 b	143 5204	Plášť
910 •	143 5207	Závitový trn M 3
910 •	143 5208	Závitový trn M 4
910 •	143 5209	Závitový trn M 5
910 •	143 5210	Závitový trn M 6
910 •	143 5211	Závitový trn M 8
910 •	143 5212	Závitový trn M 10
911 •	143 5213	Špička M 3
911 •	143 5214	Špička M 4 a 8-32″
911 •	143 5215	Špička M 5 a 10-32″
911 •	143 5216	Špička M 6
911 •	143 5217	Špička M 8 a 5/16-18″
911 •	143 5218	Špička M 10 a 3/8-16″
913	143 5185	Kontramatice
9250	145 7567	Spouštěcí ventil, komplet
930	143 5220	Pouzdro
9320	145 7571	Táhlo, komplet
9340	145 7572	Tažný píst, komplet s 856, 866
9350	145 7573	Vratný píst, komplet
9380	145 7574	Tlačné ložisko, komplet
9410	145 7559	Vložka ventilu, komplet
9450 •	145 7575	Válcové pouzdro, komplet
9540	145 7576	Planetové soukolí, komplet
9600	145 7577	Vzduchový motor, komplet
976	143 5235	Sada těsnicích kroužků
977	143 5236	Sada těsnicích kroužků
978	143 5237	O-kroužek
984 •	143 5243	O-kroužek
997	143 5247	Nastavovací šroub
915	146 2909	Otevřený klíč
916	144 5809	Imbusový klíč
917	144 5810	Hákový klíč s ozubem Ø 42
918	143 5131	Montážní trubka
991	144 5823	Rozpěrný kroužek
176	143 4311	Univerzální klíč MSU
A 910 •	143 5149	Závitový trn 8-32″
A 910 •	143 5143	Závitový trn 10-32″
A 910 •	143 5144	Závitový trn 1/4 -20″
A 910 •	143 5150	Závitový trn 5/16-18″
A 910 •	143 5145	Závitový trn 3/8-16″
A 911 •	143 5148	Špička 1/4 -20″

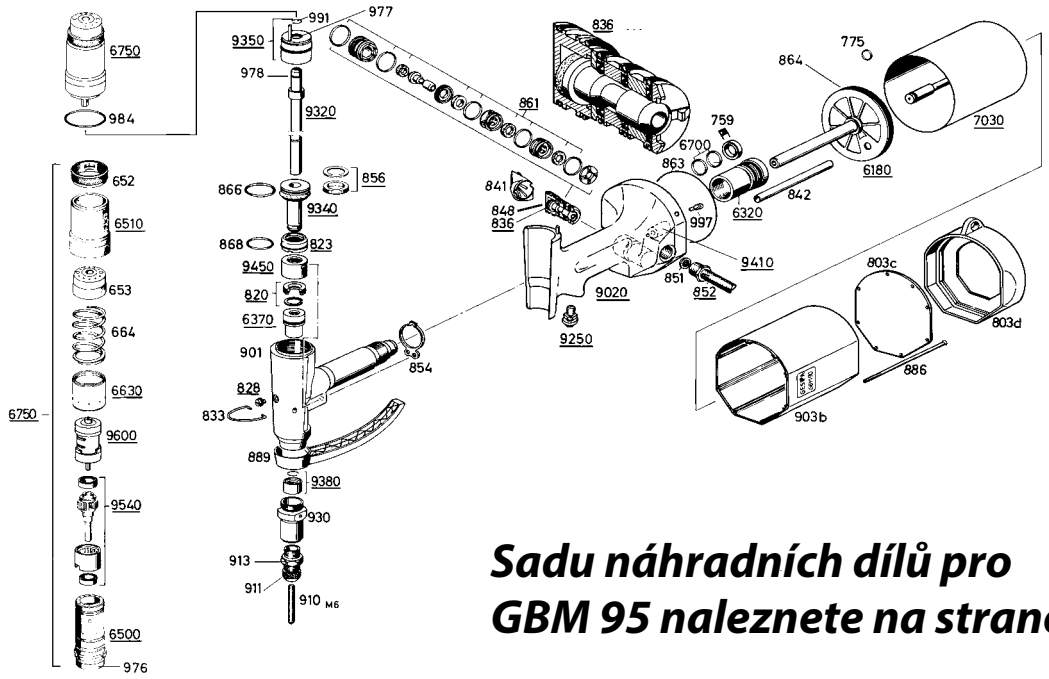

Sadu náhradních dílů pro GBM 95 naleznete na straně 347.

Sady náhradních dílů

Sady náhradních dílů obsahují pečlivě sestavené sety s přesně takovými díly, které budete potřebovat na údržbu nebo opravu.

Sady náhradních dílů TAURUS® 1-4

Sada náhradních dílů: 145 7720 - těsnicí sada držadla TAURUS® 1-4		
Číslo dílu	**Art.**	**Název**
37	143 5472	Ploché těsnění 1
43	143 5480	Ploché těsnění 2
60	143 5486	O-kroužek

Sada náhradních dílů: 145 7721 - těsnicí sada tažného kusu TAURUS® 1-4		
Číslo dílu	**Art.**	**Název**
19	143 5632	Těsnění pístu
20	143 5488	Opěrný kroužek
21	143 5485	Těsnění pístu

Sada náhradních dílů: 145 7723 - těsnicí sada řídicího pístu TAURUS® 1-4		
Číslo dílu	**Art.**	**Název**
52	143 5648	Distanční klec (4x)
53	143 5647	Těsnění pístnice (3x)
54	143 5651	Řídicí píst
55	143 5675	Těsnění pístu
56	143 5652	Těleso pístu
57	143 5688	O-kroužek (2x)

Sada náhradních dílů TAURUS® 2-4

Sada náhradních dílů: 145 7853 - trnový uzávěr komplet TAURUS® 2-4		
Číslo dílu	**Art.**	**Název**
31	144 6028	Blokovací pružina
32	143 5664	Blokování
33	143 5663	Adaptér
34	143 5842	Pojistná podložka
35	143 5766	Matice hrdla 2/3

Sady náhradních dílů TAURUS® 1

Sada náhradních dílů: 145 7719 - těsnicí sada vzduchového pístu TAURUS® 1		
Číslo dílu	**Art.**	**Název**
62	143 5658	Těsnění pístu
63	143 5657	Vodicí kroužek 1
64	143 5656	Těsnění pístu
66	143 5660	O-kroužek
67	143 5659	Těsnění pístnice
68	144 6027	Rozpěrný kroužek
69	143 5680	O-kroužek

Sada náhradních dílů: 145 7722 - těsnicí sada řídicího pístu TAURUS® 1		
Číslo dílu	**Art.**	**Název**
52	143 5648	Distanční klec (3x)
53	143 5647	Těsnění pístnice (3x)
54	143 5651	Řídicí píst
55	143 5675	Těsnění pístu
56	143 5652	Těleso pístu
57	143 5688	O-kroužek (2x)

Sada náhradních dílů: 145 7724 - trnový uzávěr komplet TAURUS® 1		
Číslo dílu	**Art.**	**Název**
31	144 6028	Blokovací pružina
32	143 5664	Blokování
33	143 5663	Adaptér
34	143 5842	Pojistná podložka
35	143 5849	Matice hrdla 1

Sady náhradních dílů

Sada náhradních dílů TAURUS® 2

Sada náhradních dílů: 145 7852 - těsnicí sada vzduchového pístu TAURUS® 2		
Číslo dílu	**Art.**	**Název**
25	143 5635	Těsnění pístnice
62	143 5841	Těsnění pístu
63	143 5825	Vodicí kroužek 2
64	143 5670	Těsnění pístu
66	143 5834	O-kroužek
68	144 6082	V-kroužek
69	143 5839	O-kroužek

Sada náhradních dílů TAURUS® 3

Sada náhradních dílů: 145 7924 - těsnicí sada vzduchového pístu TAURUS® 3		
Číslo dílu	**Art.**	**Název**
25	143 5635	Těsnění pístnice
62	143 5841	Těsnění pístu
63	143 5825	Vodicí kroužek 2
64	143 5670	Těsnění pístu
66	143 5937	O-kroužek
68	144 6082	V-kroužek
69	143 5927	O-kroužek

Sada náhradních dílů TAURUS® 4

Sada náhradních dílů: 145 8000 - těsnicí sada vzduchového pístu TAURUS® 4		
Číslo dílu	**Art.**	**Název**
25	143 5635	Těsnění pístnice
55	143 5675	Těsnění pístu
62	143 6007	Těsnění pístu
63	143 6006	Vodicí kroužek 4
66	143 5937	O-kroužek
68	144 6082	V-kroužek
69	143 5927	O-kroužek

Sada náhradních dílů PH 1/PH 2

Sada náhradních dílů: 145 6778- K-těsnicí sada PH1/PH2		
Číslo dílu	**Art.**	**Název**
10 •	143 4323	Těsnění K
13 •	143 4324	Těsnění K
15 •	143 4326	Těsnění K

Sady náhradních dílů PH 2000

Sada náhradních dílů: 145 6730 - těsnicí sada vzduchové nádoby PH 2000		
Číslo dílu	**Art.**	**Název**
863	143 4224	O-kroužek
864	143 5201	O-kroužek
875	143 4230	O-kroužek

Sada náhradních dílů: 145 6731 - těsnicí sada hlavy kleští PH 2000		
Číslo dílu	**Art.**	**Název**
820	145 6749	Kruhový píst, komplet
821	145 6750	Stěrací kroužek, komplet
822	145 6751	Válcové pouzdro, komplet
854	143 4221	Ploché těsnění
859	143 4223	Těsnění pístnice
866	143 4226	O-kroužek
868	143 4227	O-kroužek
870	143 4228	O-kroužek

Sady náhradních dílů FireFox® 1 F - 2

Sada náhradních dílů: 145 8202 - těsnicí sada vzduchového pístu FireFox® 1 F		
Číslo dílu	**Art.**	**Název**
86	143 6007	Těsnění pístu
92	143 5680	O-kroužek
87	143 6006	Vodicí kroužek 4
89	143 5660	O-kroužek
91	144 6027	Rozpěrný kroužek
90	143 5659	Těsnění pístnice

Sada náhradních dílů: 145 8179 - řídicí šoupátko komplet FireFox® 1 F, 2, 2 F				
Číslo dílu FireFox® 1	FireFox® 2	FireFox® 2 F	**Art.**	**Název**
60	60	61	143 6297	Řídicí šoupátko, komplet
62	62	63	144 5285	Pojistný kroužek
61	61	62	145 1053	Zátka komplet

Sada náhradních dílů: 145 7720 - těsnicí sada držadla FireFox® 1 F, 2, 2 F				
Číslo dílu FireFox® 1	FireFox® 2	FireFox® 2 F	**Art.**	**Název**
64	64	65	143 5472	Ploché těsnění 1
69	69	70	143 5480	Ploché těsnění 2
84	85	86	143 5486	O-kroužek

Sada náhradních dílů: 145 8180 - těsnicí sada vzduchového pístu FireFox® 2, 2 F			
Číslo dílu FireFox® 2	FireFox® 2 F	**Art.**	**Název**
87	88	143 6226	Těsnění pístu
93	94	143 5839	O-kroužek
88	89	143 6235	Vodicí kroužek
90	91	143 5834	O-kroužek
92	93	144 6082	V-kroužek
91	92	143 5635	Airzet Těsnění pístnice

Sady náhradních dílů GBM 95

Sada náhradních dílů: 145 7517 - těsnicí sada GBM 95		
Číslo dílu	**Art.**	**Název**
759	143 5179	Těsnění pístnice
820	145 6749	Kruhový píst, komplet
854	143 4221	Ploché těsnění
866	143 4226	O-kroužek
868	143 4227	O-kroužek
6370	145 7551	Objímka s těsnicím kroužkem, komplet
6700	145 7555	O-kroužek s opěrným kroužkem 727 6999
9450	145 7575	Válcové pouzdro, kompl.

Sada náhradních dílů: 145 7518 - těsnicí sada vzduchového pístu GBM 95		
Číslo dílu	**Art.**	**Název**
775	143 5183	O-kroužek
863	143 4224	O-kroužek
864	143 5201	O-kroužek

Vyhrazujeme si změny pro celý katalog. Za omyly a tiskové chyby neručíme.

Všechny uvedené ceny jsou bez DPH. DPH se připočítá na faktuře. Cena stanovená ze závodu kromě obalu.

Na přístroje a baterie poskytujeme podle našich záručních podmínek kromě zákonné záruční doby 24 měsíců navíc záruku výrobce v délce 12 měsíců.

Škody způsobené přirozeným opotřebením, přetížením, přepólováním akumulátoru, použitím nevhodných akumulátorů nebo neodborným zacházením jsou ze záruky vyloučeny. Škody, které byly způsobeny vadami materiálu nebo chybou výrobce, budou bezplatně odstraněny náhradní dodávkou nebo opravou. Reklamaci lze uznat pouze tehdy, bude-li nerozložený nýtovací přístroj zaslán dodavateli nebo firmě GESIPA®.

Profesionální centrum

Úspora místa a přehlednost – Profesionální centrum GESIPA®

Díky možnosti otáčení profesionálního centra GESIPA® lze sortiment prezentovat optimálně i v tom nejužším prostoru. Profesionální centrum potřebuje jen 1,2 m2 plochy na POS. Kvalitní kolečka a stabilní konstrukce umožňují změnu polohy bez námahy.

Kromě skvělé marže a bezplatného poskytnutí prezentačního stojanu si vás profesionální centrum získá především svým profesionálním a hodnotným designem. Všechny nejlépe prodávané výroby GESIPA® jsou přehledně prezentovány na stojanu podporujícím prodej. Přesvědčte sami sebe i své zákazníky. Díky profesionálnímu centru od profesionálů z oblasti techniky trhacího nýtování.

Výhody:
- Profesionální prezentace zboží (plocha 1,2 m2 ; výška 2,10 m)
- Shrnutí všech nejlépe prodávaných výrobků
- Bezplatné poskytnutí prezentačního stojanu
- Skvělá marže

Úspora místa:
Otočný trojúhelníkový

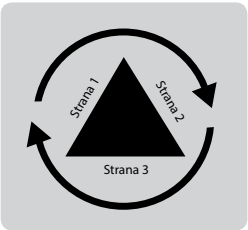

Ceny a další inf ormace na vyžádání.

Vybavení str. 1:

Nářadí pro domácí mistry
Ruční nýtovací nářadí pro trhací nýty a ruční nýtovací nářadí pro nýtovací matice, mini balíčky trhacích nýtů a mini balíčky trhacích matic v různých vyhotovených a z různých materiálů

Prodejní stojan

Vybavení str. 2:

Technika trhacích nýtů
Tři nýtovací nářadí na trhací nýty (napodobeniny), běžné ruční nýtovací nářadí na trhací nýty a různé nýtovací rozměry trhacích nýtů Poly-Grip®

Vybavení str. 3:

Technika nýtovacích matic
Dvě nýtovací nářadí pro nýtovací matice (napodobeniny), ruční nýtovací nářadí pro trhací nýty a různé rozměry nýtovacích matic

Point of sale

Prodejní stěna

Prodejní stěna GESIPA® poutá maximální pozornost ve specializovaném obchodě.

Na prodejní stěně podporující prodej jsou profesionálně a přehledně prezentovány všechny nejlépe prodávané výroby GESIPA®. Logo GESIPA® je šikovně zasazeno do světelného boxu a již na dálku připoutá zákazníky. Světelné boxy se hodí k regálovému systému TEGOMETALL.

Ceny a další informace na vyžádání.
Obchodní zástupci GESIPA® vám rádi poradí!

Základy nýtování

Ideální průvodce pro program GESIPA® „Do it yourself“.

Pomocí nýtovací techniky GESIPA® se obratem ruky opraví velké i malé věci v domácnosti, dílně nebo na zahradě.

Příručka základů nýtování vám na dobře srozumitelných příkladech vysvětlí výhody nýtovací techniky. Obrázky znázorňují možnosti použití nýtů, jakož i jejich zpracování příslušným nářadím.

Point of sale

Firemní veletrhy

GESIPA® Deutschland je aktuálně zastoupena na cca 50 firemních veletrzích ročně.

Pro obchod jsou informace stejně důležité jako samotné výrobky. Při stále se zvyšující diverzitě nabízených produktů se mnohé produkty nemohou vysvětlit samy o sobě a v této souvislosti je stále důležitější výměna zkušeností a vztah důvěry. Musí se navazovat kontakty, a to se tradičně děje na veletrzích v přímých rozhovorech s obchodními partnery.

Kontaktujte nás, rádi přijedeme i na váš firemní veletrh!

Informační a reklamní materiál

Na našem servisním portálu naleznete rychle všechny informace. Kromě aktuálního katalogu a různých provozních návodů je ke stažení připraveno mnoho letáků a brožur:

www.gesipa.com/en/flyer-brochure

Německo
GESIPA Blindniettechnik GmbH
Nordendstraße 13-39
64546 Mörfelden-Walldorf
T +49 6105 962 0
F +49 6105 962 287
info@gesipa.com
www.gesipa.com

Ameryka
GESIPA Fasteners USA, Inc.
126 Quality Drive
Mocksville, NC 27028
T + 1 336 751-75 55
F + 1 336 751-15 68
sales@gesipausa.com
www.gesipausa.com

Polsko
GESIPA Polska Sp.z.o.o.
ul. Sikorskiego 5
05-119 Legionowo
T +48 22 7743 040
F +48 22 7743 853
gesipa@gesipa.com.pl
www.gesipa.com.pl

Velká Británie
GESIPA Blind Riveting Systems Ltd.
Dalton Lane, Keighley
West Yorkshire, BD 214JU
T +44 1535 212200
F +44 1535 212232
info@gesipa.co.uk
www.gesipa.co.uk

Rakousko
GESIPA Blindnietvertriebs-
gesellschaft m.b.H.
Biróstraße 19
1230 Wien
T +43 1 6160866 0
F +43 1 6160869
office@gesipa.at
www.gesipa.at

Česká republika
GESIPA CZ s.r.o.
Škrobárenská 482/4
617 00 Brno
T +420 543 529 296
F +420 543 216 049
info@gesipa.cz
www.gesipa.cz

Španělsko
GESIPA c/o
SFS Group Fastening Technology
(Iberica) S.A.U.
48480 Arrigorriaga (Vizcaya)
T +34 946712662
F +34 946712658
informacion@gesipa.es
www.gesipa.es

Francie
GESIPA SAS
BP 55
39, rue Georges Méliès
26000 Valence
T +33 4 757569 21/22
F +33 4 757569 25
info@gesipa.fr
www.gesipa.fr

Maďarsko
GESIPA Hungary Kft.
Vásártér 18
9241 Jánossomorja
T +36 96 517892
F +36 96 517893
gesipa@t-online.hu
www.gesipa.com

Čína
GESIPA c/o SFS intec (China)
Advanced Precision Parts
Manufacturing Co., Ltd.
Huangge East 2nd Rd,
Auto Zone A3, Huangge Town,
Nansha District, Guangzhou,
P.R China 511455
T +86 20 82221305
F +86 20 82221306
info@gesipa.cn
www.gesipa.com

Indie
GESIPA c/o
Indo-Schöttle Auto Parts Pvt. Ltd.
Gat N° 378/287/389,
Village Urawade, Taluka Mulshi
Dist. Pune – 412 115,
Maharashtra State, India
T +91 20 325 400 50
F +91 20 667 405 19
info@gesipa.in
www.gesipa.com

Turecko
GESIPA c/o
SFS intec Fastening Technologies
Celal Umur Cad. No:9
TR-35860
Torbali-Izmir/Turkiye
T +90 232 853200
F +90 232 8532154
info@gesipa.com.tr
www.gesipa.com.tr

1433410

TÜV PROFI CERT ISO 9001 73 100 1057
TÜV PROFI CERT ISO/TS 16949 73 111 1057-1

A company of the SFS Group

GESIPA®